exquisit

EHE 185-1.3
Herd-Set

Bedienblende mit Uhr
Bedienpanel mit Anzeige der Uhrzeit

Beleuchtung
Helle Beleuchtung des Innenraums

Versenkbare Knebel
Elegante Front durch versenkbarer Knebel

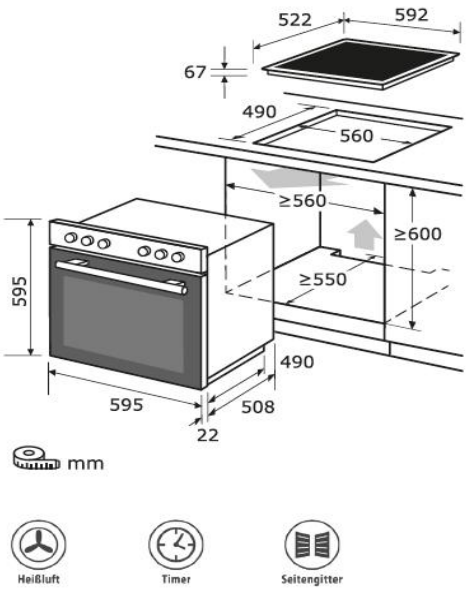

Warenmarke	Exquisit
Modell	EHE 185-1.3
Produktgruppe	Herd-Set
Farbe Front	Inox
EAN	4016572017557
Artikelnummer	1010164

Leistung und Energie	
Energieverbrauch konventionell	0,77 kWh/Zyklus
Energieverbrauch Umluft	0,72 kWh/Zyklus
Energieeffizienzklasse	A
Geräusch	51 dB
Nettovolumen Garräume	58 l
Energieeffizienzindex	91,1
Wärmequelle Garraum	Elektrisch
Zahl der Garräume	1

Elektrischer Anschluß	
Spannung / Frequenz	380-415 V~ / 50 Hz
Leistungsaufnahme Set Gesamt	9800 W
Leistungsaufnahme Ofen	3100 W
Leistungsaufnahme Kochfeld	6700 W
Prüfzeichen	CE
Schutzklasse	I

Maße und Gewichte Ofen	
Gerätemaß HxBxT	59,5 x 59,5 x 53,0 cm
Nischenmaß min. HxBxT	60,0 x 56,0 x 55,0 cm
Tiefe bei geöffneter Tür	970 mm

Maße und Gewichte Kochfeld	
Gerätemaß HxBxT	6,7 x 59,2 x 52,2 cm
Ausschnittmaß min. BxT	56,0 x 49,0 cm

Maße und Gewichte Set	
Verpackungsmaß Set HxBxT	74 x65 x58 cm
Brutto- / Netto-Gewicht	37.99 kg / 34.69 kg

Programme und Funktionen	
Anzahl Funktionen	9
Temperaturbereich	50 - 250 °C
Backofenbeleuchtung	Ja
Unterhitze	Ja
Ober- & Unterhitze	Ja
Umluft (Ober-Unterhitze+Ventil.)	Ja
Grill + Oberhitze	Ja
Grill + Oberhitze + Ventilator	Ja
Pizzastufe	Ja
Heißluft	Ja
Auftauprogramm	Ja

Zubehör und Ausstattung	
Multifunktions-Ofen	Ja
Kochfeldsteuerung	Energieregler
Timer (Start/Stopp)	Digital
Kühlventilator	Ja
Seitliche Schienen	Ja
Teleskopauszug	nachrüstbar
Grillrost	Ja
Innenbeleuchtung	Ja
Verglaste Tür	2-fach
Backblech	Ja
Restwärmeanzeige	Ja
Kontrolllampe: Ofen	Ja
Kontrolllampe: Platte	Ja

Kochzonen	
Rahmentyp	Aluminium Rahmen
Anzahl der Kochstellen	4
Heiztechnik	Strahlungskochzonen
Ø Kochzone I - VL	12.0-22.0 cm
Ø Kochzone II - VR	14.5 cm
Ø Kochzone III - HL	14.5 cm
Ovale Kochzone I (LxB)	17.0x26.5 cm
Energieverb. Kochzone I /kg	179,1 Wh/kg
Energieverb. Kochzone II /kg	197,9 Wh/kg
Energieverb. Kochzone III /kg	198,0 Wh/kg
Energieverb. Kochzone IV /kg	193,6 Wh/kg
Energieverb. Kochmulde /kg	192,2 Wh/kg

Technische Änerung, Desiognabweichung und Irrtümer vorbehalten.