exquisit

EMW10-020 schwarz
Einbau-Mikrowelle

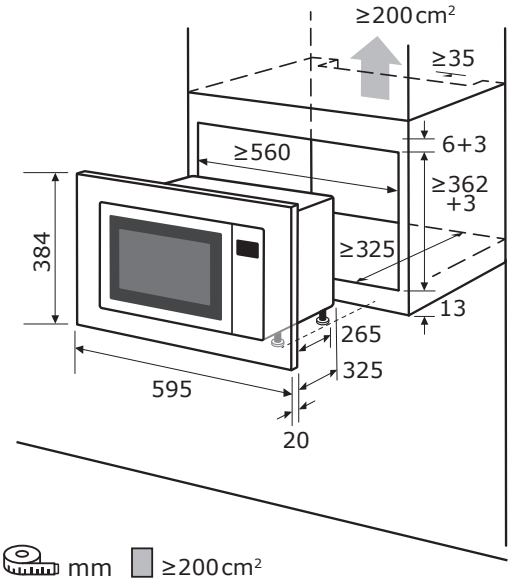

mm ≥200 cm²

800 Watt

20 Liter

Timer

Warenmarke	Exquisit
Matchcode	EMW10-020 schwarz
Hauptfarbe	Schwarz
EAN Code	4016572413564
Artikelnummer	815312001

Elektrischer Anschluß

Spannung / Frequenz	230 V~ / 50 Hz
Leistungsaufnahme	1300 W
Mikrowellenfrequenz	2450 MHz
Eingangsleistung Mikrowelle	1300 W
Ausgangsleistung Mikrowelle	800 W
Länge Stromkabel	100 cm
Prüfzeichen	CE

Bauform

Bauform	Einbaugerät

Maße und Gewichte

Gerätemaß HxBxT	38,4 x 59,5 x 36,6 cm
Nischenmaß min. HxBxT	36,2 x 56,0 x 32,5 cm
Verpackungsmaß HxBxT	44,4 x 65,0 x 38,6 cm
Gerätegewicht brutto/netto	16,2 / 14,1 kg

Programme und Funktionen

Mikrowellen-Leistungsstufen	5
Mikrowelle	Ja
Auftauverfahren	Ja

Zubehör und Ausstattung

Volumen des Garraums	20 l
Zeitschaltuhr	Mechanisch
Timer-Einstellung	35 Min
Akustisches Timer-Signal	Ja
Art der Steuerung	Manuell
Innenbeleuchtung	Ja
Türverriegelung	Ja
Türöffner	Drucktaste
Drehteller-Durchmesser	270 mm

Technische Änderungen, Designabweichungen und Irrtümer vorbehalten.