exquisit

KH 60-8.2
Dunstabzugshaube

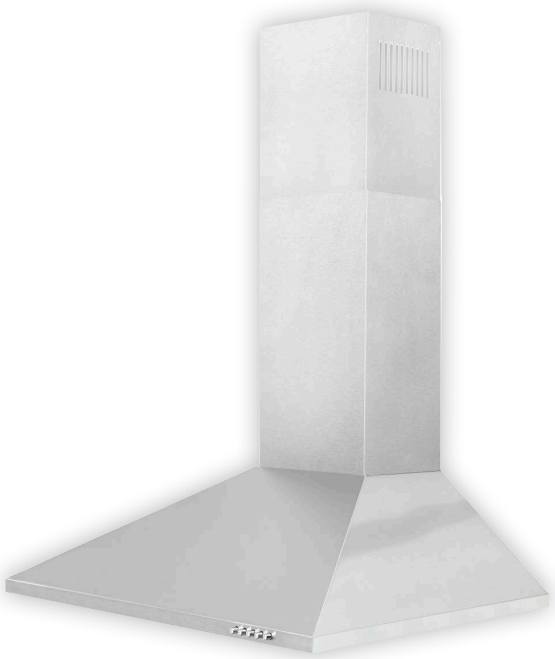

Bedienblende ohne Uhr
Übersichtliche Bedien-elemente

Beleuchtung
Helle LED Beleuchtung

Metallfettfilter
Hält Fettpartikel zurück, die beim Kochen freigesetzt werden

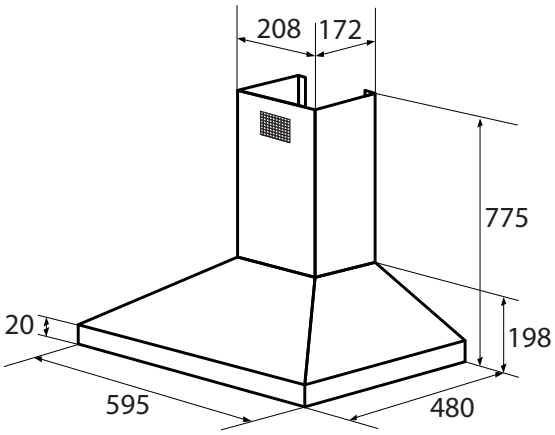

Warenmarke	Exquisit
Matchcode	KH 60-8.2
Hauptfarbe	Edelstahl
EAN Code	4016572018509
Artikelnummer	0440046

Leistung und Energie

Energieeffizienzklasse	B
Energieverbrauch	30 kWh/Jahr
Fluiddynamische Effizienzklasse	D
Fluiddynamische Effizienz [%FDEhood]	14,5
Beleuchtungseffizienzklasse	A
Beleuchtungseffizienz [LEHood Lx/W]	50,0 lx/Watt
Leistung Beleuchtung	3,0 W
Fettabscheideklasse	D
Geräuschpegel min. bei normalem Gebrauch	64 dB
Geräuschpegel max. bei normalem Gebrauch	66 dB
Luftstrom min (m³/h)	207 m³/h
Luftstrom max (m³/h)	355 m³/h
Leistungsaufnahme	68 W
Prüfzeichen	CE

Elektrischer Anschluß

Spannung / Frequenz	220-240 V~ / 50 Hz
Länge Stromkabel	130 cm

Maße und Gewichte

Gerätemaß HxBxT	19,8 x 59,5 x 48,0 cm
Ausziehbare Kaminhöhe	775 mm
Abluftstutzen Ø	150 mm
Verpackungsmaß HxBxT	23,0 x 64,0 x 54,0 cm
Gerätegewicht brutto/netto	8,6 / 7,0 kg

Bauform

Bauform	Wandmontage

Zubehör und Ausstattung

Farbe Front	Inox
Kaminfarbe	Inox
Ausziehbarer Kamin	Ja
Art der Steuerung	Drucktasten
Lüfterstufen	3
Aktivkohlefilter	nachrüstbar
Anzahl Aktivkohlefilter	2
Bestellnummer Aktivkohlefilter	1010171
Metall Fettfilter	Ja
Abluftbetrieb	Ja
Umluftbetrieb	Ja

Technische Änderungen, Designabweichungen und Irrtümer vorbehalten.