exquisit

HAUSHALTSGERÄTE

Unser Markenversprechen

Seit über 35 Jahren sind Geräte der Marke exquisit ein fester Bestandteil vieler Haushalte in Deutschland und anderen Ländern. Hinter der Marke selbst stehen wir als die GGV Handelsgesellschaft aus Kaarst in Nordrhein-Westfalen.

Zentrale

Seit mehr als 35 Jahren vertreiben wir, die GGV Handelsgesellschaft, unter dem Markennamen „exquisit“ Haushaltsgroß- & kleingeräte. Unsere vielfältigen Aktivitäten und Aufgaben werden von unserem kompetenten Team zentralseitig mit Unterstützung modernster IT-Technik organisiert.

Showroom

Neben dem Stammsitz der GGV Handelsgesellschaft in Kaarst, ist unser neuer Showroom für unser umfangreiches Sortiment entstanden. Auf drei Etagen präsentieren wir nun unsere Produkte aus den Bereichen Stand- und Einbaugeräte sowie Klein- und Raumklimageräte für unsere Kunden.

exquisit - Qualität zum guten Preis mit Auszeichung

Die Deutsche Gesellschaft für Verbraucherstudien hat uns diesjährig im Vergleich von 2.589 Unternehmen mit dem Award für ein Herausragendes Preis-Leistungs-Verhältnis prämiert.

Genau das ist Exquisit:
Ein verlässlicher Partner für Haushaltsgeräte.

Zentrallager

Das im Jahr 2016 fertiggestellte Logistikzentrum war eine entscheidende Komponente zur Optimierung unserer Vertriebs- und Logistikdienstleistung.

Das hochmoderne Warenlager, mit einer Fläche von ca. 70.000 m², über welches wir konstant die Warenversorgung unserer Kunden mit nahezu allen Produkten sicherstellen, hat zusätzlich zum Ausbau unserer Sortimente beigetragen.

Hochregallager

Gegenüber dem GGV Zentrallager in Krefeld ist nun ebenfalls ein neues, vollautomatisiertes und energieeffizientes Hochregallager mit einer Höhe von über 42 m und ca. 30.000 Palettenstellplätzen entstanden.

Das energieneutrale Lager beinhaltet alle Logistikprozesse und Aktivitäten im Bereich der Paketabwicklung, welche wir auch als Dienstleister zur Verfügung stellen können.

Vertrieb

Unser erfahrendes Vertriebsteam ist regional in Deutschland und in Österreich für Sie da:

GGV Handelsges. mbH & Co. KG
August-Thyssen-Straße 8
41564 Kaarst
Tel.: +49 2131 7955-0
E-Mail: postmaster@ggv-exquisit.de

GGV Austria GmbH
Glockengasse 4/D
5020 Salzburg
Tel.: +43 662 254926
E-Mail: info@ggv-exquisit.at

Service

Bei technischen Fragen oder Problemen **steht Ihnen unser** Partner für den Bereich Kundendienst (After-Sales-Service) zur Verfügung. Auch außerhalb der Garantiezeit bieten wir Ihnen unseren Service für Ersatzteilbestellungen an.

EGS GmbH
Elektrogeräte Kundendienst

Niederlande
EGS GmbH
Tel.: +49 2944 9716 791
E-Mail: exquisit-service@egs-gmbh.de

Deutschland
EGS GmbH
Tel.: +49 2944 9716 791
E-Mail: exquisit-service@egs-gmbh.de

Belgien
EGS GmbH
Tel.: +49 2944 9716 791
E-Mail: exquisit-service@egs-gmbh.de

Österreich
EGS GmbH
Tel.: +43 820 200 170
E-Mail: exquisit-service@egs-gmbh.de

Luxemburg
EGS GmbH
Tel.: +49 2944 9716 791
E-Mail: exquisit-service@egs-gmbh.de

Mehr Informationen über uns und unsere Produkte finden Sie auf
www.exquisit.de

Inhaltsverzeichnis

Kategorien

Praktische Haushaltsgroßgeräte erleichtern die Hausarbeit und erfüllen die neuesten Standards wie eine gute Energieeffizienzklasse. Ob Kühlen und Gefrieren, Kochen und Backen, Waschen und Trocknen oder Geschirrspülen - exquisit bietet Ihnen leistungsfähige und zuverlässige Haushalts-großgeräte zum guten Preis.

Geschirrspülen

Stand- & Unterbau- Geschirrspüler 125
Einbau-Geschirrspüler 130

Kühlen & Gefrieren

Multidoor 12
Frenchdoor- & Side-by-Side-Kühlschränke 14
Kühl-Gefrierkombinationen 18
Retro-Style 26
Kühlschränke 30
Gefrierschränke 44
Gefriertruhen 58
Getränke-Kühlschränke 64
Bier-Kühlschrank 68
Absorber-Kühlschränke 68
Wein-Kühlschränke 70
Ein- und Unterbau-Kühlschränke 72

Waschen & Trocknen

Waschmaschinen 142
Trockner 144

Kochen & Backen

Standherde 82
Mikrowellen 86
Einbauherde & Backöfen 94
Kochfelder 104
Dunstabzugshauben 114

Klein- & Raumklimageräte

Frühstück 148
Küchengeräte & Bodenpflege 160
Luftbehandlung 168
Kühl - & Heizgeräte 170

Kühlen & Gefrieren

Unser Kühl- und Gefriergerätesortiment umfasst verschiedene Gerätegrößen und Ausführungen im klassischen Weiß, in moderner Edelstahloptik oder in verschiedenen Farben. Mit vielseitigen Funktionen und optimalen Energieeffizienzklassen sind die Geräte bestens geeignet für die Lagerung frischer und tiefgefrorener Lebensmittel.

Kühl- & Gefrier-kombinationen
in verschiedenen Varianten, ob Multidoor, Frenchdoor, Side-by-Sides oder klassisch mit Gefrierteil oben oder unten.

Kühl- & Gefrierschränke
mit einer Auswahl aus einem breiten Sortiment verschiedenster Größen.

Getränke-Kühlschränke
für Wein, Bier sowie für Getränke aller Art.

Gefriertruhen
unterschiedlichster Größe, Farbe und Ausstattung.

Multidoor

Mit "Multidoor" bezeichnet man ein Gerät, welches mit zwei Türen für den Kühlbereich und zwei Türen für den Gefrierbereich ausgestattet ist. Das große Kühlfach bietet somit besonders viel Platz für frische Lebensmittel und zum Beispiel für große Servier- oder Tortenplatten und ermöglicht eine ergonomische und komfortable Bedienung. Highlight in einem unserer Modelle ist die individuelle Nutzung des Gefrierbereichs, welches sowohl als Gefrier- als auch als Kühlfach genutzt werden kann.

MD430-100-WS-200E inoxlook-az

DIE NOFROST-TECHNOLOGIE ...
verhindert die Eisbildung und sorgt für Trockenheit im Gerät. Lästiges Abtauen ist passé.

DAS 0°C-FACH ...
ideal geeignet zum Lagern von Fisch & Fleisch (0°C bis 3°C).

FLEXIBLE KÜHL- & GEFRIERZONE ...
Die rechte Zone kann individuell als Gefrier- oder Kühlfach genutzt werden (-20°C bis +5°C).

MD365-125-040D inoxlook
Multidoor-Kühlschrank

Leistung und Verbrauch	
Energieeffizienzklasse*	D
Energieverbrauch pro Jahr	210 kWh
Nutzinhalt gesamt	362 l
Nutzinhalt Kühlen	237 l
Nutzinhalt Gefrieren	125 l
Lagerzeit bei Störung	10 Stunden
Gefriervermögen	10 kg/24h
Klimaklasse	SN - T
Geräusch	39 dB(A) re1pW
Ausstattung	
NoFrost Kühlen | Gefrieren	√ | √
Wasserspender | Wassertank	– | –
Umluftventilator	√
Metall Rückwand	–
Beleuchtung Kühl- | Gefrierraum	√ | –
Standfüße	2 Vorne
Rollen	2 Hinten
Steuerung und Funktionen	
Display mit Temperaturanzeige	√
Steuerung	Elektronisch
Temperaturregelung	√
Kühlen-Gefrieren separat reg.	√
Schnell-Kühl- | Gefrierfunktion	– | √
Urlaubs- | ECO-Funktion	– | √
Türalarm	akustisch
Tastensperre	–
Kühlteil	
Abtauvorgang Kühlraum	Automatisch
Anzahl Glasablagen	3
davon verstellbar	2
Obst- und Gemüseschublade	1
Feuchtigkeitsregulierung	√
Türablage	4
Eierablage	2
Gefrierteil	
Abtauvorgang Gefrierraum	Automatisch
Gefrierschublade	6
Maße (HxBxT) und Gewichte	
Gerätemaße	180,0 x 79,0 x 62,0 cm
Verpackungsmaße	189,5 x 85,7 x 66,5 cm
Gewicht brutto/netto	84,0 / 77,5 kg
Elektrischer Anschluss	
Spannung / Frequenz	220-240 V / 50 Hz V / 50 Hz
Absicherung / Anschlusswert	1,5 A / 180 W
Kabellänge	180 cm

Art.-Nr. 812160400 **EAN** 4016572414813

MD430-100-WS-200E inoxlook
Multidoor-Kühlschrank

Leistung und Verbrauch	
Energieeffizienzklasse*	E
Energieverbrauch pro Jahr	282 kWh
Nutzinhalt gesamt	432 l
Nutzinhalt Kühlen	284 l
Nutzinhalt Gefrieren	148 l
Lagerzeit bei Störung	11 Stunden
Gefriervermögen	10 kg/24 h
Klimaklasse	SN - T
Geräusch	41 dB(A) re1pW
Ausstattung	
NoFrost Kühlen | Gefrieren	√ | √
Wasserspender	√ | 2.0 l
Umluftventilator | Inverter Kompressor	√ | √
Metall Rückwand	√
Beleuchtung Kühl- | Gefrierraum	√ | √
Standfüße	2 Vorne
Rollen	4 Vorne & hinten
Steuerung und Funktionen	
Display mit Temperaturanzeige	√
Steuerung	Elektronisch
Temperaturregelung	√
Kühlen-Gefrieren separat reg.	√
Schnell-Kühl- | Gefrierfunktion	√ | √
Urlaubs- | ECO-Funktion	√ | –
Türalarm	√
Tastensperre	√
Kühlteil	
Abtauvorgang Kühlraum	Automatisch
Anzahl der Glasablagen	3
davon verstellbar	1
Obst- und Gemüseschublade	2
Feuchtigkeitsregulierung	√
Türablage	4
Eierablage	2
Gefrierteil	
Abtauvorgang Gefrierraum	Automatisch
Gefrierschublade	4
Maße (HxBxT) und Gewichte	
Gerätemaße	183,0 x 83,6 x 63,6 cm
Verpackungsmaße	193,0 x 89,3 x 68,0 cm
Gewicht brutto/netto	99,0 / 90,0 kg
Elektrischer Anschluss	
Spannung / Frequenz	220-240 V / 50 Hz
Absicherung	1,2 A / 230 W
Kabellänge	240 cm

Art.-Nr. 812160301 **EAN** 4016572411348

MD430-100-WS-200E inoxlook-az
Multidoor-Kühlschrank

Leistung und Verbrauch	
Energieeffizienzklasse*	E
Energieverbrauch pro Jahr	282 kWh
Nutzinhalt gesamt	432 l
Nutzinhalt Kühlen	284 l
Nutzinhalt Gefrieren	148 l
Lagerzeit bei Störung	11 Stunden
Gefriervermögen	10 kg/24 h
Klimaklasse	SN - T
Geräusch	41 dB(A) re1pW
Ausstattung	
NoFrost Kühlen | Gefrieren	√ | √
Wasserspender	√ | 2.0 l
Umluftventilator | Inverter Kompressor	√ | √
Metall Rückwand	√
Beleuchtung Kühl- | Gefrierraum	√ | √
Standfüße	2 Vorne
Rollen	4 Vorne & hinten
Steuerung und Funktionen	
Display mit Temperaturanzeige	√
Steuerung	Elektronisch
Temperaturregelung	√
Kühlen-Gefrieren separat reg.	√
Schnell-Kühl- | Gefrierfunktion	√ | √
Urlaubs- | ECO-Funktion	√ | –
Türalarm	√
Tastensperre	√
Kühlteil	
Abtauvorgang Kühlraum	Automatisch
Anzahl der Glasablagen	3
davon verstellbar	1
Obst- und Gemüseschublade	2
Feuchtigkeitsregulierung	√
Türablage	4
Eierablage	2
Gefrierteil	
Abtauvorgang Gefrierraum	Automatisch
Gefrierschublade	4
Maße (HxBxT) und Gewichte	
Gerätemaße	183,0 x 83,6 x 63,6 cm
Verpackungsmaße	193,0 x 89,3 x 68,0 cm
Gewicht brutto/netto	99,0 / 90,0 kg
Elektrischer Anschluss	
Spannung / Frequenz	220-240 V / 50 Hz
Absicherung	1,2 A / 230 W
Kabellänge	240 cm

Art.-Nr. 812160302 **EAN** 4016572411355

*nach delegierter Verordnung 2019/2016 und Verordnung 2019/2019

Frenchdoor- & Side-by-Side-Kühlschränke

Der "Frenchdoor" ist ein Gerät mit zwei Flügeltüren für den Kühlbereich und zwei großen Auszugsschubladen für den Gefrierbereich, was eine übersichtliche Lagerung von frischen Lebensmitteln ermöglicht. Der Side-by-Side, auch bekannt als amerikanischer Kühlschrank, hat nebeneinander angeordnete Kühl- und Gefrierfächer und separate Türen.

Die Frenchdoor- und die Side-by-Side-Kühlschränke bieten beide viel Stauraum und sind ideal für große Haushalte. Zusätzlich gibt es bei beiden Gerätearten Modelle, die über einen Wasserspender verfügen.

FD490-160-WS-200E inoxlook-az

DIE LED-INNENBELEUCHTUNG ...
Dank heller und langlebiger LED-Technik haben Sie den Inhalt Ihres Gerätes immer gut im Blick.

DER WASSERSPENDER ...
jederzeit gekühltes Wasser.

DIE GEFRIERSCHUBLADEN ...
lassen sich einfach herausziehen und sind noch dazu übersichtlich und geräumig.

FD490-160-WS-200E inoxlook-az
Frenchdoor-Kühlschrank

Leistung und Verbrauch	
Energieeffizienzklasse*	E
Energieverbrauch pro Jahr	304 kWh
Nutzinhalt gesamt	506 l
Nutzinhalt Kühlen	323 l
Nutzinhalt Gefrieren	183 l
Lagerzeit bei Störung	11 Stunden
Gefriervermögen	10 kg/24 h
Klimaklasse	SN - T
Geräusch	41 dB(A) re1pW
Ausstattung	
NoFrost Kühlen | Gefrieren	√ | √
Wasserspender	√
Wassertank	2.0 l
Umluftventilator	√
Metall Rückwand	√
Beleuchtung Kühl- | Gefrierraum	√ | √
Standfüße	2 Vorne
Rollen	4 Vorne & hinten
Steuerung und Funktionen	
Display mit Temperaturanzeige	√
Steuerung	Elektronisch
Temperaturregelung	√
Kühlen-Gefrieren separat reg.	√
Schnell-Kühl- | Gefrierfunktion	√ | √
Urlaubsfunktion	√
Türalarm	√
Tastensperre	√
Kühlteil	
Abtauvorgang Kühlraum	Automatisch
Anzahl der Glasablagen	3
davon verstellbar	1
Obst- und Gemüseschublade	2
Feuchtigkeitsregulierung	√
Türablage	4
Eierablage	2
Gefrierteil	
Abtauvorgang Gefrierraum	Automatisch
Gefriertablett	1
Einhängekorb	–
Auszugsschubladen	2
Maße (HxBxT) und Gewichte	
Gerätemaße	183,0 x 83,6 x 70,6 cm
Verpackungsmaße	193,0 x 89,3 x 75,0 cm
Gewicht brutto/netto	102,0 / 94,0 kg
Elektrischer Anschluss	
Spannung / Frequenz	220-240 V / 50 Hz
Absicherung	1 A / 210 W
Kabellänge	240 cm

Art.-Nr. 812110300 **EAN** 4016572411072

FD490-160-WS-200E inoxlook
Frenchdoor-Kühlschrank

Leistung und Verbrauch	
Energieeffizienzklasse*	E
Energieverbrauch pro Jahr	304 kWh
Nutzinhalt gesamt	506 l
Nutzinhalt Kühlen	323 l
Nutzinhalt Gefrieren	183 l
Lagerzeit bei Störung	11 Stunden
Gefriervermögen	10 kg/24 h
Klimaklasse	SN - T
Geräusch	41 dB(A) re1pW
Ausstattung	
NoFrost Kühlen | Gefrieren	√ | √
Wasserspender	√
Wassertank	2.0 l
Umluftventilator	√
Metall Rückwand	√
Beleuchtung Kühl- | Gefrierraum	√ | √
Standfüße	2 Vorne
Rollen	4 Vorne & hinten
Steuerung und Funktionen	
Display mit Temperaturanzeige	√
Steuerung	Elektronisch
Temperaturregelung	√
Kühlen-Gefrieren separat reg.	√
Schnell-Kühl- | Gefrierfunktion	√ | √
Urlaubsfunktion	√
Türalarm	√
Tastensperre	√
Kühlteil	
Abtauvorgang Kühlraum	Automatisch
Anzahl der Glasablagen	3
davon verstellbar	1
Obst- und Gemüseschublade	2
Feuchtigkeitsregulierung	√
Türablage	4
Eierablage	2
Gefrierteil	
Abtauvorgang Gefrierraum	Automatisch
Gefriertablett	1
Einhängekorb	–
Auszugsschubladen	2
Maße (HxBxT) und Gewichte	
Gerätemaße	183,0 x 83,6 x 70,6 cm
Verpackungsmaße	193,0 x 89,3 x 75,0 cm
Gewicht brutto/netto	102,0 / 94,0 kg
Elektrischer Anschluss	
Spannung / Frequenz	220-240 V / 50 Hz
Absicherung	1 A / 210 W
Kabellänge	240 cm

Art.-Nr. 812110302 **EAN** 4016572411331

FD430-140-030F inoxlook
Frenchdoor-Kühlschrank

Leistung und Verbrauch	
Energieeffizienzklasse*	F
Energieverbrauch pro Jahr	344 kWh
Nutzinhalt gesamt	431 l
Nutzinhalt Kühlen	294 l
Nutzinhalt Gefrieren	137 l
Lagerzeit bei Störung	15 Stunden
Gefriervermögen	8 kg/24 h
Klimaklasse	SN - T
Geräusch	40 dB(A) re1pW
Ausstattung	
NoFrost Kühlen | Gefrieren	√ | √
Wasserspender	–
Wassertank	–
Umluftventilator	√
Metall Rückwand	–
Beleuchtung Kühl- | Gefrierraum	√ | –
Standfüße	2 Vorne
Rollen	4 Vorne & hinten
Steuerung und Funktionen	
Display mit Temperaturanzeige	√
Steuerung	Elektronisch
Temperaturregelung	√
Kühlen-Gefrieren separat reg.	√
Schnell-Kühl- | Gefrierfunktion	√ | √
Urlaubsfunktion	√
Türalarm	√
Tastensperre	√
Kühlteil	
Abtauvorgang Kühlraum	Automatisch
Anzahl der Glasablagen	3
davon verstellbar	1
Obst- und Gemüseschublade	1
Feuchtigkeitsregulierung	–
Türablage	6
Eierablage	1
Gefrierteil	
Abtauvorgang Gefrierraum	Automatisch
Gefriertablett	–
Einhängekorb	2
Auszugsschubladen	2
Maße (HxBxT) und Gewichte	
Gerätemaße	181,0 x 71,3 x 73,1 cm
Verpackungsmaße	187,0 x 77,0 x 79,0 cm
Gewicht brutto/netto	96 / 87 kg
Elektrischer Anschluss	
Spannung / Frequenz	220-240 V / 50 Hz
Absicherung	1,2 A / 220 W
Kabellänge	175 cm

Art.-Nr. 812110201 **EAN** 4016572411089

*nach delegierter Verordnung 2019/2016 und Verordnung 2019/2019

SBS560-050D inoxlook
Side-by-Side Kühlschrank

Leistung und Verbrauch

Energieeffizienzklasse*	D
Energieverbrauch pro Jahr	257 kWh
Nutzinhalt gesamt	562 l
Nutzinhalt Kühlen	359 l
Nutzinhalt Gefrieren	203 l
Lagerzeit bei Störung	9 Stunden
Gefriervermögen	10 kg/24h
Klimaklasse	SN - T
Geräusch	37 dB(A) re1pW

Ausstattung

NoFrost Kühlen | Gefrieren	√ | √
Eiswürfelbereiter | Crushed Ice Maker	– | –
Wasserspender | Wasserfilter	– | –
Festwasseranschluss | inkl. Schlauch	– | –
Umluftventilator | Inverter Kompressor	√ | √
Beleuchtung Kühl- | Gefrierraum	√ | √
Standfüße	2 Vorne
Rollen	4 Vorne & hinten

Steuerung und Funktionen

Display mit Temperaturanzeige	√
Steuerung	Elektronisch
Temperaturregelung	√
Kühlen-Gefrieren separat reg.	√
Schnell-Kühl- | Gefrierfunktion	√ | √
Smart-Funktion	–
Urlaubs- | ECO-Funktion	– | √
Türalarm	akustisch
Tastensperre	–

Kühlteil

Abtauvorgang Kühlraum	Automatisch
Anzahl Glasablagen	4
davon verstellbar	3
Obst- und Gemüseschublade	2
Türablage	4
Eierablage	2

Gefrierteil

Abtauvorgang Gefrierraum	Automatisch
Türablagen	4
Glasablage, verstellbar	3
Gefrierschublade	2
Ablage	4

Maße (HxBxT) und Gewichte

Gerätemaße	177,0 x 91,2 x 70,4 cm
Verpackungsmaße	186,0 x 97,3 x 76,7 cm
Gewicht brutto/netto	99,5 / 90,5 kg

Elektrischer Anschluss

Spannung / Frequenz	220-240 V / 50 Hz
Absicherung	1,3 A / 124 W
Kabellänge	200 cm

Art.-Nr. 812030400 **EAN** 4016572414820

SBS520-CF-040E inoxlook
Side-by-Side Kühlschrank

Leistung und Verbrauch

Energieeffizienzklasse*	E
Energieverbrauch pro Jahr	306 kWh
Nutzinhalt gesamt	513 l
Nutzinhalt Kühlen	344 l
Nutzinhalt Gefrieren	169 l
Lagerzeit bei Störung	6 Stunden
Gefriervermögen	12 kg/24h
Klimaklasse	SN - ST
Geräusch	39 dB(A) re1pW

Ausstattung

NoFrost Kühlen | Gefrieren	√ | √
Eiswürfelbereiter | Crushed Ice Maker	√ | √
Wasserspender | Wasserfilter	√ | √
Festwasseranschluss | inkl. Schlauch	√ | 5 m
Umluftventilator | Inverter Kompressor	√ | √
Beleuchtung Kühl- | Gefrierraum	√ | √
Standfüße	2 Vorne
Rollen	4 Vorne & hinten

Steuerung und Funktionen

Display mit Temperaturanzeige	√
Steuerung	Elektronisch
Temperaturregelung	√
Schnell-Kühl- | Gefrierfunktion	√ | √
Smart-Funktion	√
Urlaubs- | ECO-Funktion	√ | √
Türalarm	akustisch
ECO-Funktion	√
Tastensperre	√

Kühlteil

Abtauvorgang Kühlraum	Automatisch
Anzahl Glasablagen	5
davon verstellbar	1
Obst- und Gemüseschublade	2
Türablage	4
Eierablage	2

Gefrierteil

Abtauvorgang Gefrierraum	Automatisch
Türablagen	1
Glasablage, verstellbar	1
Gefrierschublade	2
Ablage	5

Maße (HxBxT) und Gewichte

Gerätemaße	177,5 x 91,0 x 66,0 cm
Verpackungsmaße	186,2 x 97,2 x 75,6 cm
Gewicht brutto/netto	100,7 / 93,0 kg

Elektrischer Anschluss

Spannung / Frequenz	220-240 V / 50 Hz
Absicherung	1,5 A / 150 W
Kabellänge	180 cm

Art.-Nr. 812050301 **EAN** 4016572414691

SBS520-CF-040E inoxlook-az
Side-by-Side Kühlschrank

Leistung und Verbrauch

Energieeffizienzklasse*	E
Energieverbrauch pro Jahr	306 kWh
Nutzinhalt gesamt	513 l
Nutzinhalt Kühlen	344 l
Nutzinhalt Gefrieren	169 l
Lagerzeit bei Störung	6 Stunden
Gefriervermögen	12 kg/24h
Klimaklasse	SN - ST
Geräusch	39 dB(A) re1pW

Ausstattung

NoFrost Kühlen | Gefrieren	√ | √
Eiswürfelbereiter | Crushed Ice Maker	√ | √
Wasserspender | Wasserfilter	√ | √
Festwasseranschluss | inkl. Schlauch	√ | 5 m
Umluftventilator | Inverter Kompressor	√ | √
Beleuchtung Kühl- | Gefrierraum	√ | √
Standfüße	2 Vorne
Rollen	4 Vorne & hinten

Steuerung und Funktionen

Display mit Temperaturanzeige	√
Steuerung	Elektronisch
Temperaturregelung	√
Schnell-Kühl- | Gefrierfunktion	√ | √
Smart-Funktion	√
Urlaubs- | ECO-Funktion	√ | √
Türalarm	akustisch
ECO-Funktion	√
Tastensperre	√

Kühlteil

Abtauvorgang Kühlraum	Automatisch
Anzahl Glasablagen	5
davon verstellbar	1
Obst- und Gemüseschublade	2
Türablage	4
Eierablage	2

Gefrierteil

Abtauvorgang Gefrierraum	Automatisch
Türablagen	1
Glasablage, verstellbar	1
Gefrierschublade	2
Ablage	5

Maße (HxBxT) und Gewichte

Gerätemaße	177,5 x 91,0 x 66,0 cm
Verpackungsmaße	186,2 x 97,2 x 75,6 cm
Gewicht brutto/netto	100,7 / 93,0 kg

Elektrischer Anschluss

Spannung / Frequenz	220-240 V / 50 Hz
Absicherung	1,5 A / 150 W
Kabellänge	180 cm

Art.-Nr. 812050300 **EAN** 4016572414684

SBS450-360E anthrazit
Side-by-Side Kühlschrank

Leistung und Verbrauch

Energieeffizienzklasse*	E
Energieverbrauch pro Jahr	289 kWh
Nutzinhalt gesamt	441 l
Nutzinhalt Kühlen	276 l
Nutzinhalt Gefrieren	168 l
Lagerzeit bei Störung	7 Stunden
Gefriervermögen	10 kg/24h
Klimaklasse	SN - ST
Geräusch	40 dB(A) re1pW

Ausstattung

NoFrost Kühlen | Gefrieren	√ | √
Eiswürfelbereiter | Crushed Ice Maker	– | –
Wasserspender | Wasserfilter	– | –
Festwasseranschluss | inkl. Schlauch	– | –
Umluftventilator | Inverter Kompressor	√ | –
Beleuchtung Kühl- | Gefrierraum	√ | √
Standfüße	2 Vorne
Rollen	2 Hinten

Steuerung und Funktionen

Display mit Temperaturanzeige	√
Steuerung	Elektronisch
Temperaturregelung	√
Kühlen-Gefrieren separat reg.	√
Schnell-Kühl- | Gefrierfunktion	√ | √
Smart-Funktion	√
Urlaubs- | ECO-Funktion	– | –
Türalarm	akustisch
Tastensperre	√

Kühlteil

Abtauvorgang Kühlraum	Automatisch
Anzahl Glasablagen	5
davon verstellbar	1
Obst- und Gemüseschublade	1
Türablage	3
Eierablage	1

Gefrierteil

Abtauvorgang Gefrierraum	Automatisch
Türablagen	3
Glasablage, verstellbar	1
Gefrierschublade	1
Ablage	5

Maße (HxBxT) und Gewichte

Gerätemaße	178,9 x 83,0 x 60,9 cm
Verpackungsmaße	188,0 x 91,0 x 69,0 cm
Gewicht brutto/netto	79,0 / 71,8 kg

Elektrischer Anschluss

Spannung / Frequenz	220-240 V / 50 Hz
Absicherung	1 A / 120 W
Kabellänge	200 cm

Art.-Nr. 812010301 **EAN** 4016572414851

Demnächst im Sortiment

Entdecken Sie unsere umbaufähigen Side-by-Side Kühlschränke!

Platzmangel in Ihrer Küche war gestern! Unsere umbaufähigen Side-by-Side Kühlschränke bieten nicht nur großzügigen Stauraum für Ihre Lebensmittel, sondern lassen sich auch optimal in Ihre Küchenmöbel integrieren. Schluss mit sperrigen Kühlschränken, die wertvollen Raum beanspruchen – unsere Lösung optimiert Ihre Küche und schafft ein modernes, aufgeräumtes Ambiente.

Platzsparend: Unsere Kühlschränke sind so konzipiert, dass sie direkt neben oder zwischen Ihre Küchenschränke passen, ohne wertvollen Platz zu verschwenden.

Elegantes Design: Unsere Geräte wurden nicht nur für ihre Funktionalität entwickelt, sondern auch für ihr stilvolles Erscheinungsbild. Sie verleihen Ihrer Küche einen Hauch von Luxus und Modernität.

Kontaktieren Sie uns noch heute, um mehr über unsere umbaufähigen Side-by-Side Kühlschränke zu erfahren und eine Beratung zu erhalten. Wir helfen Ihnen gerne dabei, die optimale Lösung für Ihre Bedürfnisse zu finden.

*nach delegierter Verordnung 2019/2016 und Verordnung 2019/2019

Kühl- & Gefrierkombinationen

Unsere Kühl- und Gefrierkombinationen sind mit praktischen Features ausgestattet. Im Kühlteil mit seinem separaten Frischefach lassen sich Lebensmittel komfortabel und schonend lagern. Im Gefrierteil setzen wir bei vielen Modellen auf die NoFrost-Technologie – damit ist ein Abtauen nicht mehr nötig.

KGC320-95-E-WS-040C inoxlook

DIE NOFROST-TECHNOLOGIE ...
verhindert die Eisbildung und sorgt für Trockenheit im Gerät. Lästiges Abtauen ist passé.

DER WASSERSPENDER ...
jederzeit gekühltes Wasser.

DIE GEFRIERSCHUBLADEN ...
in verschiedenen Größen sorgen für ein ideales Lagern von Lebensmitteln. Die Griffe erleichtern das Herausnehmen der Schubladen.

KGC350-105-NF-040C inoxlook
KGC350-105-NF-040C inoxlook-az
Kühl- & Gefrierkombination

Leistung und Verbrauch	
Energieeffizienzklasse*	C
Energieverbrauch pro Jahr	162 kWh
Nutzinhalt gesamt	347 l
Nutzinhalt Kühlen	243 l
Nutzinhalt Gefrieren	104 l
Lagerzeit bei Störung	11 Stunden
Gefriervermögen	6 kg/24h
Klimaklasse	SN - T
Geräusch	39 dB(A) re1pW
Ausstattung	
NoFrost Kühlen | Gefrieren	√ | √
Wasserspender | Wassertank	– | –
Beleuchtung Kühl- | Gefrierraum	√ | –
Standfüße	2 Vorne
Rollen	2 Hinten
Türanschlag	Rechts
Türanschlag wechselbar	√
Inverter Kompressor	–
Steuerung und Funktionen	
Display mit Temperaturanzeige	√
Steuerung	Elektronisch
Temperaturregelung	√
Kühlen-Gefrieren separat reg.	√
Schnell-Kühl- | Gefrierfunktion	– | √
Urlaubs- | ECO-Funktion	√ | √
Tastensperre	√
Kühlteil	
Abtauvorgang Kühlraum	Automatisch
Anzahl Glasablagen	4
davon verstellbar	3
Flaschenablage	–
Obst- und Gemüseschublade	2
Türablage	4
Eierablage	2
Gefrierteil	
Abtauvorgang Gefrierraum	Automatisch
Gefrierschublade	3
Schublade mit seitlichen Griffen	√
Maße (HxBxT) und Gewichte	
Gerätemaße	193,0 x 60,0 x 68,5 cm
Verpackungsmaße	202,6 x 64,0 x 71,5 cm
Gewicht brutto/netto	86,0 / 80,2 kg
Elektrischer Anschluss	
Spannung / Frequenz	220-240 V / 50 Hz
Absicherung	1,3 A / 140 W
Kabellänge	180 cm

Art.-Nr. 811830501 **EAN** 4016572414967
Art.-Nr. 811830500 **EAN** 4016572413731

KGC320-95-E-WS-040C weiss
KGC320-95-E-WS-040C inoxlook
KGC320-95-E-WS-040C inoxlook-az
Kühl- & Gefrierkombination

Leistung und Verbrauch	
Energieeffizienzklasse*	C
Energieverbrauch pro Jahr	149 kWh
Nutzinhalt gesamt	313 l
Nutzinhalt Kühlen	217 l
Nutzinhalt Gefrieren	96 l
Lagerzeit bei Störung	14 Stunden
Gefriervermögen	4,4 kg/24h
Klimaklasse	N - ST
Geräusch	40 dB(A) re1pW
Ausstattung	
NoFrost Kühlen | Gefrieren	– | –
Wasserspender | Wassertank	√ | 2.5 L
Beleuchtung Kühl- | Gefrierraum	√ | –
Standfüße	2 Vorne
Rollen	2 Hinten
Türanschlag	Rechts
Türanschlag wechselbar	√
Inverter Kompressor	–
Steuerung und Funktionen	
Display mit Temperaturanzeige	–
Steuerung	Elektronisch
Temperaturregelung	√
Kühlen-Gefrieren separat reg.	–
Schnell-Kühl- | Gefrierfunktion	– | √
Kühlteil	
Abtauvorgang Kühlraum	Automatisch
Anzahl Glasablagen	5
davon verstellbar	3
Flaschenablage	1
Obst- und Gemüseschublade	2
Türablage	3
Eierablage	2
Gefrierteil	
Abtauvorgang Gefrierraum	Manuell
Gefrierschublade	3
Schublade mit seitlichen Griffen	√
Maße (HxBxT) und Gewichte	
Gerätemaße	185,8 x 60,0 x 60,5 cm
Verpackungsmaße	194,9 x 65,0 x 63,5 cm
Gewicht brutto/netto	64,0 / 58,0 kg
Elektrischer Anschluss	
Spannung / Frequenz	220-240 V / 50 Hz
Absicherung	0,7 A / 100 W
Kabellänge	200 cm

Art.-Nr. 811805502 **EAN** 4016572414578
Art.-Nr. 811805503 **EAN** 4016572414585
Art.-Nr. 811805505 **EAN** 4016572414745

KGC320-95-E-040C weiss
KGC320-95-E-040C inoxlook
KGC320-95-E-040C inoxlook-az
Kühl- & Gefrierkombination

Leistung und Verbrauch	
Energieeffizienzklasse*	C
Energieverbrauch pro Jahr	149 kWh
Nutzinhalt gesamt	315 l
Nutzinhalt Kühlen	219 l
Nutzinhalt Gefrieren	96 l
Lagerzeit bei Störung	14 Stunden
Gefriervermögen	4,4 kg/24h
Klimaklasse	N - ST
Geräusch	40 dB(A) re1pW
Ausstattung	
NoFrost Kühlen | Gefrieren	– | –
Wasserspender | Wassertank	– | –
Beleuchtung Kühl- | Gefrierraum	√ | –
Standfüße	2 Vorne
Rollen	2 Hinten
Türanschlag	Rechts
Türanschlag wechselbar	√
Inverter Kompressor	√
Steuerung und Funktionen	
Display mit Temperaturanzeige	–
Steuerung	Elektronisch
Temperaturregelung	√
Kühlen-Gefrieren separat reg.	–
Schnell-Kühl- | Gefrierfunktion	– | –
Türalarm	optisch
Kühlteil	
Abtauvorgang Kühlraum	Automatisch
Anzahl Glasablagen	4
davon verstellbar	3
Flaschenablage	1
Obst- und Gemüseschublade	1
Türablage	3
Eierablage	2
Gefrierteil	
Abtauvorgang Gefrierraum	Manuell
Gefrierschublade	3
Schublade mit seitlichen Griffen	√
Maße (HxBxT) und Gewichte	
Gerätemaße	185,8 x 60,0 x 60,5 cm
Verpackungsmaße	193,9 x 65,0 x 63,5 cm
Gewicht brutto/netto	58,4 / 53,6 kg
Elektrischer Anschluss	
Spannung / Frequenz	220-240 V / 50 Hz
Absicherung	0,7 A / 100 W
Kabellänge	200 cm

Art.-Nr. 811805500 **EAN** 4016572414554
Art.-Nr. 811805501 **EAN** 4016572414561
Art.-Nr. 811805504 **EAN** 4016572414738

*nach delegierter Verordnung 2019/2016 und Verordnung 2019/2019

KGC320-90-040D weiss
KGC320-90-040D inoxlook
Kühl- & Gefrierkombination

Leistung und Verbrauch	
Energieeffizienzklasse*	D
Energieverbrauch pro Jahr	187 kWh
Nutzinhalt gesamt	315 l
Nutzinhalt Kühlen	219 l
Nutzinhalt Gefrieren	96 l
Lagerzeit bei Störung	17 Stunden
Gefriervermögen	4,4 kg/24 h
Klimaklasse	N - T
Geräusch	40 dB(A) re1pW
Ausstattung	
Wasserspender | Wassertank	– | –
Beleuchtung Kühl- | Gefrierraum	√ | –
Standfüße	2 Vorne
Rollen	2 Hinten
Türanschlag	Rechts
Türanschlag wechselbar	√
Steuerung und Funktionen	
Display	–
Steuerung	Manuell
Temperaturregelung	√
Türalarm	–
Kühlteil	
Abtauvorgang Kühlraum	Manuell
Anzahl der Glasablagen	5
davon verstellbar	3
Flaschenablage	√
Obst- und Gemüseschublade	2
Türablage	3
Eierablage	2
Gefrierteil	
Abtauvorgang Gefrierraum	Manuell
Gefrierschublade	3
Maße (HxBxT) und Gewichte	
Gerätemaße	186,0 x 60,0 x 60,5 cm
Verpackungsmaße	194,9 x 65,0 x 63,5 cm
Gewicht brutto/netto	64,0 / 58,0 kg
Elektrischer Anschluss	
Spannung / Frequenz	220-240 V / 50 Hz
Absicherung	0,7 A / 100 W
Kabellänge	200 cm

☐ **Art.-Nr.** 811800400 **EAN** 4016572409130
■ **Art.-Nr.** 811800401 **EAN** 4016572409147

KGC320-90-WS-010E silber
Kühl- & Gefrierkombination

Leistung und Verbrauch	
Energieeffizienzklasse*	E
Energieverbrauch pro Jahr	235 kWh
Nutzinhalt gesamt	316 l
Nutzinhalt Kühlen	212 l
Nutzinhalt Gefrieren	104 l
Lagerzeit bei Störung	15 Stunden
Gefriervermögen	5,2 kg/24 h
Klimaklasse	N - ST
Geräusch	39 dB(A) re1pW
Ausstattung	
Wasserspender | Wassertank	√ | 3.0 L
Beleuchtung Kühl- | Gefrierraum	√ | –
Standfüße	2 Vorne
Rollen	2 Hinten
Türanschlag	Rechts
Türanschlag wechselbar	√
Steuerung und Funktionen	
Display mit Temperaturanzeige	√
Steuerung	Manuell
Temperaturregelung	√
Türalarm	–
Kühlteil	
Abtauvorgang Kühlraum	Manuell
Anzahl der Glasablagen	4
davon verstellbar	3
Flaschenablage	–
Obst- und Gemüseschublade	1
Türablage	3
Eierablage	2
Gefrierteil	
Abtauvorgang Gefrierraum	Manuell
Gefrierschublade	3
Maße (HxBxT) und Gewichte	
Gerätemaße	186,0 x 59,5 x 58,1 cm
Verpackungsmaße	193,5 x 64,5 x 62,8 cm
Gewicht brutto/netto	65,3 / 59,2 kg
Elektrischer Anschluss	
Spannung / Frequenz	220-240 V / 50 Hz
Absicherung	0,6 A / 120 W
Kabellänge	200 cm

■ **Art.-Nr.** 811800306 **EAN** 4016572412369

KGC320-90-010E weiss
Kühl- & Gefrierkombination

Leistung und Verbrauch	
Energieeffizienzklasse*	E
Energieverbrauch pro Jahr	235 kWh
Nutzinhalt gesamt	316 l
Nutzinhalt Kühlen	212 l
Nutzinhalt Gefrieren	104 l
Lagerzeit bei Störung	15 Stunden
Gefriervermögen	5,2 kg/24 h
Klimaklasse	N - ST
Geräusch	39 dB(A) re1pW
Ausstattung	
Wasserspender | Wassertank	– | –
Beleuchtung Kühl- | Gefrierraum	√ | –
Standfüße	2 Vorne
Rollen	2 Hinten
Türanschlag	Rechts
Türanschlag wechselbar	√
Steuerung und Funktionen	
Display	–
Steuerung	Manuell
Temperaturregelung	√
Türalarm	–
Kühlteil	
Abtauvorgang Kühlraum	Manuell
Anzahl der Glasablagen	4
davon verstellbar	3
Flaschenablage	–
Obst- und Gemüseschublade	1
Türablage	3
Eierablage	2
Gefrierteil	
Abtauvorgang Gefrierraum	Manuell
Gefrierschublade	3
Maße (HxBxT) und Gewichte	
Gerätemaße	186,0 x 59,5 x 58,1 cm
Verpackungsmaße	193,5 x 64,5 x 62,8 cm
Gewicht brutto/netto	64,4 / 58,7 kg
Elektrischer Anschluss	
Spannung / Frequenz	220-240 V / 50 Hz
Absicherung	0,6 A / 120 W
Kabellänge	200 cm

☐ **Art.-Nr.** 811800303 **EAN** 4016572412338

KGC320-90-040E weiss
KGC320-90-040E inoxlook
Kühl- & Gefrierkombination

Leistung und Verbrauch	
Energieeffizienzklasse*	E
Energieverbrauch pro Jahr	233 kWh
Nutzinhalt gesamt	315 l
Nutzinhalt Kühlen	219 l
Nutzinhalt Gefrieren	96 l
Lagerzeit bei Störung	17 Stunden
Gefriervermögen	4,4 kg/24 h
Klimaklasse	N - ST
Geräusch	40 dB(A) re1pW
Ausstattung	
Wasserspender | Wassertank	– | –
Beleuchtung Kühl- | Gefrierraum	√ | –
Standfüße	2 Vorne
Rollen	2 Hinten
Türanschlag	Rechts
Türanschlag wechselbar	√
Steuerung und Funktionen	
Display	–
Steuerung	Manuell
Temperaturregelung	√
Türalarm	–
Kühlteil	
Abtauvorgang Kühlraum	Manuell
Anzahl der Glasablagen	4
davon verstellbar	3
Flaschenablage	–
Obst- und Gemüseschublade	1
Türablage	3
Eierablage	2
Gefrierteil	
Abtauvorgang Gefrierraum	Manuell
Gefrierschublade	3
Maße (HxBxT) und Gewichte	
Gerätemaße	186,0 x 60,0 x 59,5 cm
Verpackungsmaße	194,9 x 65,0 x 63,5 cm
Gewicht brutto/netto	64,0 / 58,0 kg
Elektrischer Anschluss	
Spannung / Frequenz	220-240 V / 50 Hz
Absicherung	0,7 A / 100 W
Kabellänge	200 cm

☐ **Art.-Nr.** 811800300 **EAN** 4016572409055
■ **Art.-Nr.** 811800301 **EAN** 4016572409062

KGC265-70-WS-040D weiss
KGC265-70-WS-040D inoxlook
KGC265-70-WS-040D inoxlook-az
Kühl- & Gefrierkombination

Leistung und Verbrauch	
Energieeffizienzklasse*	D
Energieverbrauch pro Jahr	168 kWh
Nutzinhalt gesamt	260 l
Nutzinhalt Kühlen	189 l
Nutzinhalt Gefrieren	71 l
Lagerzeit bei Störung	12 Stunden
Gefriervermögen	3,2 kg/24h
Klimaklasse	N - ST
Geräusch	40 dB(A) re1pW
Ausstattung	
Wasserspender | Wassertank	√ | 2.5 L
Beleuchtung Kühl- | Gefrierraum	√ | –
Standfüße	2 Vorne
Rollen	2 Hinten
Türanschlag	Rechts
Türanschlag wechselbar	√
Steuerung und Funktionen	
Display	–
Steuerung	Elektronisch
Temperaturregelung	√
Türalarm	optisch
Kühlteil	
Abtauvorgang Kühlraum	Automatisch
Anzahl Glasablagen	4
davon verstellbar	2
Flaschenablage	–
Obst- und Gemüseschublade	1
Türablage	3
Eierablage	1
Gefrierteil	
Abtauvorgang Gefrierraum	Manuell
Gefrierschublade	3
Maße (HxBxT) und Gewichte	
Gerätemaße	179,5 x 55,0 x 56,0 cm
Verpackungsmaße	185,9 x 57,7 x 59,5 cm
Gewicht brutto/netto	56,1 / 51,4 kg
Elektrischer Anschluss	
Spannung / Frequenz	220-240 V / 50 Hz
Absicherung	0,75 A / 115 W
Kabellänge	200 cm

☐ **Art.-Nr.** 811700404 **EAN** 4016572414387
■ **Art.-Nr.** 811700402 **EAN** 4016572413618
■ **Art.-Nr.** 811700403 **EAN** 4016572413625

KGC265-70-010E inoxlook
Kühl- & Gefrierkombination

Leistung und Verbrauch	
Energieeffizienzklasse*	E
Energieverbrauch pro Jahr	210 kWh
Nutzinhalt gesamt	269 l
Nutzinhalt Kühlen	198 l
Nutzinhalt Gefrieren	71 l
Lagerzeit bei Störung	11 Stunden
Gefriervermögen	3,2 kg/24 h
Klimaklasse	N - ST
Geräusch	39 dB(A) re1pW
Ausstattung	
Wasserspender | Wassertank	– | –
Beleuchtung Kühl- | Gefrierraum	√ | –
Standfüße	2 Vorne
Rollen	2 Hinten
Türanschlag	Rechts
Türanschlag wechselbar	√
Steuerung und Funktionen	
Display	–
Steuerung	Manuell
Temperaturregelung	√
Türalarm	–
Kühlteil	
Abtauvorgang Kühlraum	Manuell
Anzahl der Glasablagen	4
davon verstellbar	1
Flaschenablage	–
Obst- und Gemüseschublade	1
Türablage	4
Eierablage	2
Gefrierteil	
Abtauvorgang Gefrierraum	Manuell
Gefrierschublade	3
Maße (HxBxT) und Gewichte	
Gerätemaße	180,0 x 55,0 x 55,8 cm
Verpackungsmaße	186,9 x 58,0 x 58,0 cm
Gewicht brutto/netto	68,0 / 63,0 kg
Elektrischer Anschluss	
Spannung / Frequenz	220-240 V / 50 Hz
Absicherung	0,5 A / 130 W
Kabellänge	170 cm

■ **Art.-Nr.** 811700306 **EAN** 4016572408959

*nach delegierter Verordnung 2019/2016 und Verordnung 2019/2019

KGC231-60-010C weiss
KGC231-60-010C inoxlook
KGC231-60-010C rot
Kühl- & Gefrierkombination

Leistung und Verbrauch	
Energieeffizienzklasse*	C
Energieverbrauch pro Jahr	125 kWh
Nutzinhalt gesamt	175 l
Nutzinhalt Kühlen	122 l
Nutzinhalt Gefrieren	53 l
Lagerzeit bei Störung	8 Stunden
Gefriervermögen	2,4 kg/24h
Klimaklasse	N - T
Geräusch	39 dB(A) re1pW
Ausstattung	
Beleuchtung Kühl- | Gefrierraum	√ | –
Standfüße	2 Vorne
Rollen	–
Türanschlag	Rechts
Türanschlag wechselbar	√
Steuerung und Funktionen	
Steuerung	Manuell
Temperaturregelung	√
Türalarm	–
Kühlteil	
Abtauvorgang Kühlraum	Manuell
Anzahl Glasablagen	3
davon verstellbar	2
Obst- und Gemüseschublade	1
Türablage	3
Eierablage	2
Flaschenkamm	1
Gefrierteil	
Abtauvorgang Gefrierraum	Manuell
Gefriertablett	1
Gefrierschublade	2
Maße (HxBxT) und Gewichte	
Gerätemaße	143,5 x 49,0 x 56,5 cm
Verpackungsmaße	150,0 x 52,1 x 58,5 cm
Gewicht brutto/netto	45,0 / 41,0 kg
Elektrischer Anschluss	
Spannung / Frequenz	220-240 V / 50 Hz
Absicherung	0,4 A / 110 W
Kabellänge	190 cm

☐ **Art.-Nr.** 811620500 **EAN** 4016572414516
☐ **Art.-Nr.** 811620501 **EAN** 4016572414523
☐ **Art.-Nr.** 811620502 **EAN** 4016572415032

KGC233-60-HE-040D weiss
KGC233-60-HE-040D inoxlook
Kühl- & Gefrierkombination

Leistung und Verbrauch	
Energieeffizienzklasse*	D
Energieverbrauch pro Jahr	155 kWh
Nutzinhalt gesamt	173 l
Nutzinhalt Kühlen	121 l
Nutzinhalt Gefrieren	52 l
Lagerzeit bei Störung	7 Stunden
Gefriervermögen	2,6 kg/24 h
Klimaklasse	N - ST
Geräusch	40 dB(A) re1pW
Ausstattung	
Beleuchtung Kühl- | Gefrierraum	√ | –
Standfüße	2 Vorne
Rollen	–
Türanschlag	Rechts
Türanschlag wechselbar	√
Steuerung und Funktionen	
Steuerung	Elektronisch
Temperaturregelung	√
Türalarm	optisch
Kühlteil	
Abtauvorgang Kühlraum	Automatisch
Anzahl der Glasablagen	3
davon verstellbar	2
Obst- und Gemüseschublade	1
Türablage	3
Eierablage	2
Flaschenkamm	–
Gefrierteil	
Abtauvorgang Gefrierraum	Manuell
Gefriertablett	1
Gefrierschublade	2
Maße (HxBxT) und Gewichte	
Gerätemaße	142,5 x 50,0 x 56,0 cm
Verpackungsmaße	148,4 x 51,8 x 57,8 cm
Gewicht brutto/netto	44,5 / 41,5 kg
Elektrischer Anschluss	
Spannung / Frequenz	220-240 V / 50 Hz
Absicherung	0,7 A / 100 W
Kabellänge	160 cm

☐ **Art.-Nr.** 811620400 **EAN** 4016572408850
☐ **Art.-Nr.** 811620401 **EAN** 4016572408867

KGC232-60-E-040E weiss
KGC232-60-E-040E silber
Kühl- & Gefrierkombination

Leistung und Verbrauch	
Energieeffizienzklasse*	E
Energieverbrauch pro Jahr	194 kWh
Nutzinhalt gesamt	173 l
Nutzinhalt Kühlen	121 l
Nutzinhalt Gefrieren	52 l
Lagerzeit bei Störung	7 Stunden
Gefriervermögen	2,6 kg/24 h
Klimaklasse	N - ST
Geräusch	40 dB(A) re1pW
Ausstattung	
Beleuchtung Kühl- | Gefrierraum	√ | –
Standfüße	2 Vorne
Rollen	–
Türanschlag	Rechts
Türanschlag wechselbar	√
Steuerung und Funktionen	
Steuerung	Elektronisch
Temperaturregelung	√
Türalarm	optisch
Kühlteil	
Abtauvorgang Kühlraum	Automatisch
Anzahl der Glasablagen	3
davon verstellbar	1
Obst- und Gemüseschublade	1
Türablage	3
Eierablage	2
Flaschenkamm	–
Gefrierteil	
Abtauvorgang Gefrierraum	Manuell
Gefriertablett	1
Gefrierschublade	2
Maße (HxBxT) und Gewichte	
Gerätemaße	142,5 x 49,5 x 56,0 cm
Verpackungsmaße	148,4 x 51,8 x 57,8 cm
Gewicht brutto/netto	46,0 / 42,0 kg
Elektrischer Anschluss	
Spannung / Frequenz	220-240 V / 50 Hz
Absicherung	0,7 A / 100 W
Kabellänge	160 cm

☐ **Art.-Nr.** 811620300 **EAN** 4016572408805
■ **Art.-Nr.** 811620303 **EAN** 4016572408836

KGC231-60-010E weiss
KGC231-60-010E rot
Kühl- & Gefrierkombination

Leistung und Verbrauch	
Energieeffizienzklasse*	E
Energieverbrauch pro Jahr	195 kWh
Nutzinhalt gesamt	175 l
Nutzinhalt Kühlen	122 l
Nutzinhalt Gefrieren	53 l
Lagerzeit bei Störung	8 Stunden
Gefriervermögen	2,4 kg/24 h
Klimaklasse	N - ST
Geräusch	39 dB(A) re1pW
Ausstattung	
Beleuchtung Kühl- | Gefrierraum	√ | –
Standfüße	2 Vorne
Rollen	–
Türanschlag	Rechts
Türanschlag wechselbar	√
Steuerung und Funktionen	
Steuerung	Manuell
Temperaturregelung	√
Türalarm	–
Kühlteil	
Abtauvorgang Kühlraum	Manuell
Anzahl der Glasablagen	3
davon verstellbar	2
Obst- und Gemüseschublade	1
Türablage	3
Eierablage	2
Flaschenkamm	–
Gefrierteil	
Abtauvorgang Gefrierraum	Manuell
Gefriertablett	1
Gefrierschublade	2
Maße (HxBxT) und Gewichte	
Gerätemaße	143,5 x 49,0 x 56,5 cm
Verpackungsmaße	150,0 x 52,1 x 58,5 cm
Gewicht brutto/netto	45,0 / 41,0 kg
Elektrischer Anschluss	
Spannung / Frequenz	220-240 V / 50 Hz
Absicherung	0,5 A / 70 W
Kabellänge	190 cm

☐ **Art.-Nr.** 811620301 **EAN** 4016572408812
■ **Art.-Nr.** 811620306 **EAN** 4016572411775

KGC145-50-E-040F weiss
KGC145-50-E-040F silber
Kühl- & Gefrierkombination

Leistung und Verbrauch	
Energieeffizienzklasse*	F
Energieverbrauch pro Jahr	233 kWh
Nutzinhalt gesamt	142 l
Nutzinhalt Kühlen	87 l
Nutzinhalt Gefrieren	55 l
Lagerzeit bei Störung	7 Stunden
Gefriervermögen	2,5 kg/24 h
Klimaklasse	N - ST
Geräusch	40 dB(A) re1pW
Ausstattung	
Beleuchtung Kühl- | Gefrierraum	√ | –
Standfüße	2 Vorne
Rollen	2 Hinten
Türanschlag	Rechts
Türanschlag wechselbar	√
Steuerung und Funktionen	
Steuerung	Elektronisch
Temperaturregelung	√
Türalarm	optisch
Kühlteil	
Abtauvorgang Kühlraum	Manuell
Anzahl der Glasablagen	3
davon verstellbar	2
Obst- und Gemüseschublade	1
Türablage	3
Eierablage	–
Flaschenkamm	–
Gefrierteil	
Abtauvorgang Gefrierraum	Manuell
Gefrierschublade	3
Ablage	–
Maße (HxBxT) und Gewichte	
Gerätemaße	144,0 x 48,0 x 50,0 cm
Verpackungsmaße	151,7 x 51,0 x 56,0 cm
Gewicht brutto/netto	40,7 / 37,4 kg
Elektrischer Anschluss	
Spannung / Frequenz	220-240 V / 50 Hz
Absicherung	0,7 A / 100 W
Kabellänge	160 cm

☐ **Art.-Nr.** 811615200 **EAN** 4016572413281
■ **Art.-Nr.** 811615201 **EAN** 4016572413298

Unser Tipp

Um Gerüche im Kühlschrank zu neutralisieren, gibt es mehrere effektive Maßnahmen.

Natürliche Duftbeutel mit Substanzen wie Kaffee, Backpulver oder Zitronenschalen können ebenfalls Gerüche absorbieren und neutralisieren. Zusätzlich ist es ratsam, den Kühlschrank regelmäßig zu reinigen, abgelaufene Lebensmittel zu entsorgen und Lebensmittel gut abgedeckt aufzubewahren, um Geruchsausbreitung zu minimieren.

Durch diese Maßnahmen können Sie einen angenehmen und geruchsfreien Kühlschrank genießen.

*nach delegierter Verordnung 2019/2016 und Verordnung 2019/2019

KGC270-45-040D weiss
KGC270-45-040D inoxlook
Kühl- & Gefrierkombination

Leistung und Verbrauch

Energieeffizienzklasse*	D
Energieverbrauch pro Jahr	137 kWh
Nutzinhalt gesamt	206 l
Nutzinhalt Kühlen	169 l
Nutzinhalt Gefrieren	37 l
Lagerzeit bei Störung	13,50 Stunden
Gefriervermögen	2,4 kg/24h
Klimaklasse	N - ST
Geräusch	40 dB(A) re1pW

Ausstattung

Beleuchtung Kühl- | Gefrierraum	√ | –
Standfüße	2 Vorne
Rollen	2 Hinten
Türanschlag	Rechts
Türanschlag wechselbar	√

Steuerung und Funktionen

Steuerung	Manuell
Temperaturregelung	√

Kühlteil

Abtauvorgang Kühlraum	Manuell
Anzahl Glasablagen	4
davon verstellbar	3
Obst- und Gemüseschublade	1
Türablage	3
Eierablage	2

Gefrierteil

Abtauvorgang Gefrierraum	Manuell
Ablage	1

Maße (HxBxT) und Gewichte

Gerätemaße	143,0 x 54,5 x 55,5 cm
Verpackungsmaße	146,9 x 57,5 x 59,0 cm
Gewicht brutto/netto	42,0 / 38,0 kg

Elektrischer Anschluss

Spannung / Frequenz	220-240 V / 50 Hz
Absicherung	0,75 A / 100 W
Kabellänge	160 cm

☐ **Art.-Nr.** 811521400 **EAN** 4016572415049
☐ **Art.-Nr.** 811521401 **EAN** 4016572415056

KGC270-45-040E weiss
KGC270-45-040E inoxlook
Kühl- & Gefrierkombination

Leistung und Verbrauch

Energieeffizienzklasse*	E
Energieverbrauch pro Jahr	172 kWh
Nutzinhalt gesamt	206 l
Nutzinhalt Kühlen	169 l
Nutzinhalt Gefrieren	37 l
Lagerzeit bei Störung	13,50 Stunden
Gefriervermögen	2,4 kg/24 h
Klimaklasse	N - ST
Geräusch	40 dB(A) re1pW

Ausstattung

Beleuchtung Kühl- | Gefrierraum	√ | –
Standfüße	2 Vorne
Rollen	2 Hinten
Türanschlag	Rechts
Türanschlag wechselbar	√

Steuerung und Funktionen

Steuerung	Manuell
Temperaturregelung	√

Kühlteil

Abtauvorgang Kühlraum	Manuell
Anzahl der Glasablagen	4
davon verstellbar	3
Obst- und Gemüseschublade	1
Türablage	3
Eierablage	2

Gefrierteil

Abtauvorgang Gefrierraum	Manuell
Ablage	1

Maße (HxBxT) und Gewichte

Gerätemaße	142,6 x 54,5 x 55,5 cm
Verpackungsmaße	146,9 x 57,5 x 59,0 cm
Gewicht brutto/netto	42,0 / 38,0 kg

Elektrischer Anschluss

Spannung / Frequenz	220-240 V / 50 Hz
Absicherung	0,75 A / 100 W
Kabellänge	155 cm

☐ **Art.-Nr.** 811521300 **EAN** 4016572408584
☐ **Art.-Nr.** 811521306 **EAN** 4016572408645

KGC270-45-010E weiss
KGC270-45-010E schwarz
KGC270-45-010E silber
Kühl- & Gefrierkombination

Leistung und Verbrauch

Energieeffizienzklasse*	E / F
Energieverbrauch pro Jahr	176 / 220 kWh
Nutzinhalt gesamt	206 / 206 l
Nutzinhalt Kühlen	165 / 165 l
Nutzinhalt Gefrieren	41 / 41 l
Lagerzeit bei Störung	12 / 12 Stunden
Gefriervermögen	2 / 2 kg/24 h
Klimaklasse	N - ST / N - ST
Geräusch	40 / 40 dB(A) re1pW

Ausstattung

Beleuchtung Kühl- | Gefrierraum	√ | –
Standfüße	2 Vorne
Rollen	2 Hinten
Türanschlag	Rechts
Türanschlag wechselbar	√

Steuerung und Funktionen

Steuerung	Manuell
Temperaturregelung	√

Kühlteil

Abtauvorgang Kühlraum	Manuell
Anzahl der Glasablagen	4
davon verstellbar	3
Obst- und Gemüseschublade	1
Türablage	3
Eierablage	2

Gefrierteil

Abtauvorgang Gefrierraum	Manuell
Ablage	1

Maße (HxBxT) und Gewichte

Gerätemaße	143,5 x 55,0 x 54,5 cm
Verpackungsmaße	148,5 x 58,0 x 56,7 cm
Gewicht brutto/netto	42,5 / 39 kg

Elektrischer Anschluss

Spannung / Frequenz	220-240 V / 50 Hz
Absicherung	0,85 A / 75 W / 0,85 A / 90 W
Kabellänge	170 cm

☐ **Art.-Nr.** 811521301 **EAN** 4016572408591
■ **Art.-Nr.** 811521305 **EAN** 4016572408638
■ **Art.-Nr.** 811521304 **EAN** 4016572408621

Umweltfreundlichere Geräte

Exquisit hat neue Haushaltsgeräte mit verbesserten Energieeffizienzklassen eingeführt. Mit diesen neuen Klassen (A, B, C oder D) können Sie umweltfreundlicher handeln und Ihre Stromkosten senken, ohne dabei auf Leistung oder Qualität verzichten zu müssen.

*nach delegierter Verordnung 2019/2016 und Verordnung 2019/2019

Retro-Style

Das gewisse Etwas für Ihr Zuhause, ganz nach Ihrem Style! Kühlschränke wie auch Kühl- & Gefrierkombinationen im Retro-Style sind trendy. Ob Vollraumkühlschränke oder Kühl-/ Gefrierkombinationen – mit den Retro-Style Kühlgeräten von exquisit holen Sie sich den Charme der 50er-Jahre in die Küche!

RKGC250-70-H-160E rot

RETRO-GRIFFE ...
tolles Design liegt gut in der Hand.

VERCHROMTE APPLIKATIONEN ...
unterstreichen das gesamte Design-Statement.

EDELSTAHLFARBIGE APPLIKATIONEN ...
sorgen auch innen für eine elegante Optik.

Technische Änderungen vorbehalten

RKGC250-70-H-160E grau
RKGC250-70-H-160E magnolienweiss
RKGC250-70-H-160E mattschwarz
RKGC250-70-H-160E rot
RKGC250-70-H-160E taubenblau
Kühl- & Gefrierkombination im Retro-Style

Leistung und Verbrauch

Energieeffizienzklasse*	E
Energieverbrauch pro Jahr	201 kWh
Nutzinhalt gesamt	244 l
Nutzinhalt Kühlen	181 l
Nutzinhalt Gefrieren	63 l
Lagerzeit bei Störung	8 Stunden
Gefriervermögen	4 kg/24 h
Klimaklasse	N - ST
Geräusch	40 dB(A) re1pW

Ausstattung

Beleuchtung Kühlraum	√
Standfüße	2 Vorne
Rollen	2 Hinten
Türanschlag	Rechts
Türanschlag wechselbar	Nein

Steuerung und Funktionen

Steuerung	Manuell
Temperaturregelung	√

Kühlteil

Abtauvorgang Kühlraum	Manuell
Anzahl der Glasablagen	4
davon verstellbar	3
Obst- und Gemüseschublade	1
Türablage	3

Gefrierteil

Abtauvorgang Gefrierraum	Manuell
Gefrierschublade	3
Ablage	–

Maße (HxBxT) und Gewichte

Gerätemaße	183,0 x 54,5 x 57,5 cm
Verpackungsmaße	186,5 x 58,0 x 66,0 cm
Gewicht brutto/netto	58,0 / 53,0 kg

Elektrischer Anschluss

Spannung / Frequenz	220-240 V / 50 Hz
Absicherung	0,85 A / 104 W
Kabellänge	125 cm

Art.-Nr. 811727300	**EAN** 4016572409000
Art.-Nr. 811727301	**EAN** 4016572409017
Art.-Nr. 811727304	**EAN** 4016572409048
Art.-Nr. 811727302	**EAN** 4016572409024
Art.-Nr. 811727303	**EAN** 4016572409031

RKGC270-45-H-160E grau
RKGC270-45-H-160E magnolienweiss
RKGC270-45-H-160E mattschwarz
RKGC270-45-H-160E rot
RKGC270-45-H-160E taubenblau
Kühl- & Gefrierkombination im Retro-Style

Leistung und Verbrauch

Energieeffizienzklasse*	E
Energieverbrauch pro Jahr	179 kWh
Nutzinhalt gesamt	206 l
Nutzinhalt Kühlen	162 l
Nutzinhalt Gefrieren	44 l
Lagerzeit bei Störung	7 Stunden
Gefriervermögen	2 kg/24 h
Klimaklasse	N - ST
Geräusch	39 dB(A) re1pW

Ausstattung

Beleuchtung Kühlraum	√
Standfüße	2 Vorne
Rollen	2 Hinten
Türanschlag	Rechts
Türanschlag wechselbar	Nein

Steuerung und Funktionen

Steuerung	Manuell
Temperaturregelung	√

Kühlteil

Abtauvorgang Kühlraum	Manuell
Anzahl der Glasablagen	4
davon verstellbar	3
Obst- und Gemüseschublade	1
Türablage	3

Gefrierteil

Abtauvorgang Gefrierraum	Manuell
Gefrierschublade	–
Ablage	1

Maße (HxBxT) und Gewichte

Gerätemaße	146,5 x 54,5 x 57,5 cm
Verpackungsmaße	152,5 x 58,0 x 66,0 cm
Gewicht brutto/netto	50,0 / 44,5 kg

Elektrischer Anschluss

Spannung / Frequenz	220-240 V / 50 Hz
Absicherung	0,85 A / 96 W
Kabellänge	125 cm

Art.-Nr. 811531300	**EAN** 4016572408652
Art.-Nr. 811531301	**EAN** 4016572408669
Art.-Nr. 811531304	**EAN** 4016572408706
Art.-Nr. 811531302	**EAN** 4016572408683
Art.-Nr. 811531303	**EAN** 4016572408690

RKS325-V-H-160E magnolienweiss
RKS325-V-H-160E mattschwarz
RKS325-V-H-160E rot
RKS325-V-H-160E taubenblau
Vollraumkühlschrank im Retro-Style

Leistung und Verbrauch

Energieeffizienzklasse*	E
Energieverbrauch pro Jahr	102 kWh
Nutzinhalt gesamt	225 l
Klimaklasse	N - ST
Geräusch	41 dB(A) re1pW

Ausstattung

Beleuchtung Kühlraum	√
Standfüße	2 Vorne
Rollen	2 Hinten
Türanschlag	Rechts
Türanschlag wechselbar	Nein

Steuerung und Funktionen

Steuerung	Manuell
Temperaturregelung	√

Kühlteil

Abtauvorgang Kühlraum	Manuell
Anzahl der Glasablagen	5
davon verstellbar	4
Obst- und Gemüseschublade	1
Türablage	4

Maße (HxBxT) und Gewichte

Gerätemaße	144,0 x 54,5 x 57,5 cm
Verpackungsmaße	152,5 x 58,0 x 66,0 cm
Gewicht brutto/netto	44,0 / 40,0 kg

Elektrischer Anschluss

Spannung / Frequenz	230-240 V / 50 Hz
Absicherung	0,8 A / 82 W
Kabellänge	125 cm

Art.-Nr. 810470301	**EAN** 4016572407341
Art.-Nr. 810470304	**EAN** 4016572407389
Art.-Nr. 810470302	**EAN** 4016572407365
Art.-Nr. 810470303	**EAN** 4016572407372

RKS325-V-H-160F grau
RKS325-V-H-160F magnolienweiss
RKS325-V-H-160F mattschwarz
RKS325-V-H-160F rot
RKS325-V-H-160F taubenblau
Vollraumkühlschrank im Retro-Style

Leistung und Verbrauch

Energieeffizienzklasse*	F
Energieverbrauch pro Jahr	128 kWh
Nutzinhalt gesamt	229 l
Klimaklasse	N - ST
Geräusch	41 dB(A) re1pW

Ausstattung

Beleuchtung Kühlraum	√
Standfüße	2 Vorne
Rollen	2 Hinten
Türanschlag	Rechts
Türanschlag wechselbar	Nein

Steuerung und Funktionen

Steuerung	Manuell
Temperaturregelung	√

Kühlteil

Abtauvorgang Kühlraum	Manuell
Anzahl der Glasablagen	5
davon verstellbar	4
Obst- und Gemüseschublade	1
Türablage	4

Maße (HxBxT) und Gewichte

Gerätemaße	144,0 x 54,5 x 57,5 cm
Verpackungsmaße	152,5 x 58,0 x 66,0 cm
Gewicht brutto/netto	44,0 / 40,0 kg

Elektrischer Anschluss

Spannung / Frequenz	230-240 V / 50 Hz
Absicherung	0,8 A / 82 W
Kabellänge	125 cm

Art.-Nr. 810470200	**EAN** 4016572407228
Art.-Nr. 810470201	**EAN** 4016572407235
Art.-Nr. 810470204	**EAN** 4016572407266
Art.-Nr. 810470202	**EAN** 4016572407242
Art.-Nr. 810470203	**EAN** 4016572407259

RKS120-V-H-160F grau
RKS120-V-H-160F magnolienweiss
RKS120-V-H-160F mattschwarz
RKS120-V-H-160F rot
RKS120-V-H-160F taubenblau
Vollraumkühlschrank im Retro-Style

Leistung und Verbrauch

Energieeffizienzklasse*	F
Energieverbrauch pro Jahr	112 kWh
Nutzinhalt gesamt	122 l
Klimaklasse	N - ST
Geräusch	41 dB(A) re1pW

Ausstattung

Beleuchtung Kühlraum	√
Standfüße	2 Vorne
Rollen	2 Hinten
Türanschlag	Rechts
Türanschlag wechselbar	Nein

Steuerung und Funktionen

Steuerung	Manuell
Temperaturregelung	√

Kühlteil

Abtauvorgang Kühlraum	Manuell
Anzahl der Glasablagen	3
davon verstellbar	2
Obst- und Gemüseschublade	1
Türablage	3

Maße (HxBxT) und Gewichte

Gerätemaße	89,5 x 54,5 x 57,5 cm
Verpackungsmaße	95,5 x 58,0 x 66,0 cm
Gewicht brutto/netto	30,0 / 23,0 kg

Elektrischer Anschluss

Spannung / Frequenz	220-240 V / 50 Hz
Absicherung	0,8 A / 75 W
Kabellänge	125 cm

Art.-Nr. 810210200	**EAN** 4016572406641
Art.-Nr. 810210201	**EAN** 4016572406658
Art.-Nr. 810210204	**EAN** 4016572406689
Art.-Nr. 810210202	**EAN** 4016572406665
Art.-Nr. 810210203	**EAN** 4016572406672

RKS100-V-H-160F magnolienweiss
RKS100-V-H-160F mattschwarz
RKS100-V-H-160F rot
RKS100-V-H-160F taubenblau
Vollraumkühlschrank im Retro-Style

Leistung und Verbrauch

Energieeffizienzklasse*	F
Energieverbrauch pro Jahr	107 kWh
Nutzinhalt gesamt	94 l
Klimaklasse	N - ST
Geräusch	38 dB(A) re1pW

Ausstattung

Beleuchtung Kühlraum	√
Standfüße	2 Vorne
Rollen	2 Hinten
Türanschlag	Rechts
Türanschlag wechselbar	Nein

Steuerung und Funktionen

Steuerung	Manuell
Temperaturregelung	√

Kühlteil

Abtauvorgang Kühlraum	Manuell
Anzahl der Glasablagen	3
davon verstellbar	2
Obst- und Gemüseschublade	1
Türablage	3

Maße und Gewichte

Gerätemaße	90,5 x 48,0 x 49,5 cm
Verpackungsmaße	96,5 x 51,5 x 59,5 cm
Gewicht brutto/netto	24,8 / 22,0 kg

Elektrischer Anschluss

Spannung / Frequenz	230-240 V / 50 Hz
Absicherung	0,6 A / 50 W
Kabellänge	125 cm

Art.-Nr. 810160200	**EAN** 4016572406436
Art.-Nr. 810160203	**EAN** 4016572406467
Art.-Nr. 810160201	**EAN** 4016572406443
Art.-Nr. 810160202	**EAN** 4016572406450

*nach delegierter Verordnung 2019/2016 und Verordnung 2019/2019

Kühlschränke

Ob klein oder groß, schmal oder breit, ob als Vollraum-Gerät oder mit Gefrierfach: Für jeden Bedarf bieten wir das passende Gerät, ausgestattet zum Beispiel mit höhenverstellbaren Glasablagen, edelstahlfarbigen Applikationen oder geräumigen Obst- und Gemüseschubladen.

KS360-V-HE-040E inoxlook-az

VERSCHIEDENE HÖHEN ...

VERSCHIEDENE BREITEN & FARBEN ...

4-STERNE-GEFRIERFACH ...
Lagern Sie Ihre frischen Lebensmittel komfortabel und langfristig im 4-Sterne-Gefrierfach bei Temperaturen von -18°C und tiefer. Wertvolle Nährstoffe bleiben so lange erhalten.

KS360-V-HE-040D weiss
KS360-V-HE-040D inoxlook
KS360-V-HE-040D inoxlook-az
Vollraumkühlschrank

Leistung und Verbrauch	
Energieeffizienzklasse*	D
Energieverbrauch pro Jahr	94 kWh
Nutzinhalt gesamt	359 l
Klimaklasse	SN - ST
Geräusch	40 dB(A) re1pW
Ausstattung	
NoFrost Kühlen	√
Umluftventilator	√
Beleuchtung Kühlraum	√
Standfüße	2 Vorne
Rollen	2 Hinten
Türanschlag	Rechts
Türanschlag wechselbar	√
Steuerung und Funktionen	
Display mit Temperaturanzeige	√
Steuerung	Elektronisch
Temperaturregelung	√
Schnell-Kühlfunktion	√
Urlaubsfunktion	√
Türalarm	akustisch
Tastensperre	√
Kühlteil	
Abtauvorgang Kühlraum	Automatisch
Anzahl Glasablagen	5
davon verstellbar	1
Flaschenablage	1
Obst- und Gemüseschublade	3
Feuchtigkeitsregulierung	√
Türablage	4
Eierablage	1
Maße (HxBxT) und Gewichte	
Gerätemaße	185,0 x 60,0 x 66,0 cm
Verpackungsmaße	193,1 x 64,0 x 69,0 cm
Gewicht brutto/netto	78,8 / 73,1 kg
Elektrischer Anschluss	
Spannung / Frequenz	220-240 V / 50 Hz
Absicherung	0,75 A / 100 W
Kabellänge	175 cm

☐ **Art.-Nr.** 810542400 **EAN** 4016572414448
■ **Art.-Nr.** 810542401 **EAN** 4016572414493
■ **Art.-Nr.** 810542402 **EAN** 4016572414509

KS360-V-HE-040E inoxlook
KS360-V-HE-040E inoxlook-az
Vollraumkühlschrank

Leistung und Verbrauch	
Energieeffizienzklasse*	E
Energieverbrauch pro Jahr	118 kWh
Nutzinhalt gesamt	359 l
Klimaklasse	SN - ST
Geräusch	40 dB(A) re1pW
Ausstattung	
NoFrost Kühlen	√
Umluftventilator	√
Beleuchtung Kühlraum	√
Standfüße	2 Vorne
Rollen	2 Hinten
Türanschlag	Rechts
Türanschlag wechselbar	√
Steuerung und Funktionen	
Display mit Temperaturanzeige	√
Steuerung	Elektronisch
Temperaturregelung	√
Schnell-Kühlfunktion	√
Urlaubsfunktion	√
Türalarm	√
Tastensperre	√
Kühlteil	
Abtauvorgang Kühlraum	Automatisch
Anzahl der Glasablagen	5
davon verstellbar	1
Flaschenablage	1
Obst- und Gemüseschublade	3
Feuchtigkeitsregulierung	√
Türablage	4
Eierablage	1
Maße (HxBxT) und Gewichte	
Gerätemaße	185,0 x 60,0 x 66,0 cm
Verpackungsmaße	193,1 x 64,0 x 69,0 cm
Gewicht brutto/netto	71,0 / 64,0 kg
Elektrischer Anschluss	
Spannung / Frequenz	220-240 V / 50 Hz
Absicherung	0,75 A / 100 W
Kabellänge	175 cm

■ **Art.-Nr.** 810542301 **EAN** 4016572407549
■ **Art.-Nr.** 810542302 **EAN** 4016572407556

KS350-V-H-040E weiss
KS350-V-H-040E inoxlook
Vollraumkühlschrank

Leistung und Verbrauch	
Energieeffizienzklasse*	E
Energieverbrauch pro Jahr	114 kWh
Nutzinhalt gesamt	331 l
Klimaklasse	N - ST
Geräusch	40 dB(A) re1pW
Ausstattung	
NoFrost Kühlen	–
Umluftventilator	–
Beleuchtung Kühlraum	√
Standfüße	2 Vorne
Rollen	2 Hinten
Türanschlag	Rechts
Türanschlag wechselbar	√
Steuerung und Funktionen	
Display mit Temperaturanzeige	–
Steuerung	Manuell
Temperaturregelung	√
Schnell-Kühlfunktion	–
Urlaubsfunktion	–
Türalarm	–
Tastensperre	–
Kühlteil	
Abtauvorgang Kühlraum	Manuell
Anzahl der Glasablagen	6
davon verstellbar	5
Flaschenablage	–
Obst- und Gemüseschublade	1
Feuchtigkeitsregulierung	–
Türablage	5
Eierablage	2
Maße (HxBxT) und Gewichte	
Gerätemaße	173,0 x 60,0 x 60,0 cm
Verpackungsmaße	178,3 x 65,0 x 63,5 cm
Gewicht brutto/netto	59,0 / 53,0 kg
Elektrischer Anschluss	
Spannung / Frequenz	220-240 V / 50 Hz
Absicherung	0,55 A / 90 W
Kabellänge	200 cm

☐ **Art.-Nr.** 810540300 **EAN** 4016572407457
■ **Art.-Nr.** 810540301 **EAN** 4016572407464

*nach delegierter Verordnung 2019/2016 und Verordnung 2019/2019

KS320-V-H-040E weiss
KS320-V-H-040E inoxlook
Vollraumkühlschrank

Leistung und Verbrauch	
Energieeffizienzklasse*	E
Energieverbrauch pro Jahr	104 kWh
Nutzinhalt gesamt	242 l
Klimaklasse	N - ST
Geräusch	40 dB(A) re1pW
Ausstattung	
Beleuchtung Kühlraum	√
Standfüße	2 Vorne
Rollen	2 Hinten
Türanschlag	Rechts
Türanschlag wechselbar	√
Steuerung und Funktionen	
Display mit Temperaturanzeige	–
Steuerung	Manuell
Temperaturregelung	√
Schnell-Kühlfunktion	–
Türalarm	–
Kühlteil	
Abtauvorgang Kühlraum	Automatisch
Anzahl der Glasablagen	5
davon verstellbar	4
Obst- und Gemüseschublade	1
Türablage	4
Eierablage	2
Butter- / Käsefach mit Klappe	–
Flaschenkamm	–
Gefrierteil	
Gefrierfach mit Klappe	–
Maße (HxBxT) und Gewichte	
Gerätemaße	142,6 x 54,4 x 55,6 cm
Verpackungsmaße	146,9 x 57,5 x 59,0 cm
Gewicht brutto/netto	42,4 / 38,7 kg
Elektrischer Anschluss	
Spannung / Frequenz	220-240 V / 50 Hz
Absicherung	0,55 A / 90 W
Kabellänge	160 cm

☐ **Art.-Nr.** 810460308 **EAN** 4016572412635
■ **Art.-Nr.** 810460309 **EAN** 4016572412642

KS29-V-H-280F weiss
Vollraumkühlschrank

Leistung und Verbrauch	
Energieeffizienzklasse*	F
Energieverbrauch pro Jahr	131 kWh
Nutzinhalt gesamt	254 l
Klimaklasse	N - T
Geräusch	41 dB(A) re1pW
Ausstattung	
Beleuchtung Kühlraum	√
Standfüße	2 Vorne
Rollen	2 Hinten
Türanschlag	Rechts
Türanschlag wechselbar	√
Steuerung und Funktionen	
Display mit Temperaturanzeige	–
Steuerung	Manuell
Temperaturregelung	√
Schnell-Kühlfunktion	–
Türalarm	–
Kühlteil	
Abtauvorgang Kühlraum	Automatisch
Anzahl der Glasablagen	6
davon verstellbar	5
Obst- und Gemüseschublade	1
Türablage	5
Eierablage	1
Butter- / Käsefach mit Klappe	1
Flaschenkamm	1
Maße (HxBxT) und Gewichte	
Gerätemaße	145,0 x 60,0 x 62,0 cm
Verpackungsmaße	149,0 x 62,0 x 67,0 cm
Gewicht brutto/netto	56,0 / 52,0 kg
Elektrischer Anschluss	
Spannung / Frequenz	220-240 V / 50 Hz
Absicherung	1 A / 120 W
Kabellänge	200 cm

☐ **Art.-Nr.** 810480201 **EAN** 4016572412239

KS315-3-H-040F weiss
Kühlschrank

Leistung und Verbrauch	
Energieeffizienzklasse*	F
Energieverbrauch pro Jahr	182 kWh
Nutzinhalt gesamt	218 l
Nutzinhalt Kühlen	204 l
Nutzinhalt Gefrieren	14 l
Lagerzeit bei Störung	11 Stunden
Klimaklasse	N - ST
Geräusch	40 dB(A) re1pW
Ausstattung	
Beleuchtung Kühlraum	√
Standfüße	2 Vorne
Rollen	2 Hinten
Türanschlag	Rechts
Türanschlag wechselbar	√
Steuerung und Funktionen	
Display mit Temperaturanzeige	–
Steuerung	Manuell
Temperaturregelung	√
Schnell-Kühlfunktion	–
Türalarm	–
Kühlteil	
Abtauvorgang Kühlraum	Manuell
Anzahl der Glasablagen	4
davon verstellbar	3
Obst- und Gemüseschublade	1
Türablage	5
Eierablage	2
Butter- / Käsefach mit Klappe	–
Flaschenkamm	–
Gefrierteil	
Gefrierfach mit Klappe	1
Maße (HxBxT) und Gewichte	
Gerätemaße	143,0 x 55,0 x 58,0 cm
Verpackungsmaße	147,3 x 57,5 x 60,5 cm
Gewicht brutto/netto	45,0 / 41,0 kg
Elektrischer Anschluss	
Spannung / Frequenz	220-240 V / 50 Hz
Absicherung	0,75 A / 100 W
Kabellänge	160 cm

☐ **Art.-Nr.** 810466200 **EAN** 4016572407396

KS185-4-HE-040E weiss
KS185-4-HE-040E inoxlook
Kühlschrank

Leistung und Verbrauch	
Energieeffizienzklasse*	E
Energieverbrauch pro Jahr	179 kWh
Nutzinhalt gesamt	190 l
Nutzinhalt Kühlen	176 l
Nutzinhalt Gefrieren	14 l
Lagerzeit bei Störung	6,5 Stunden
Klimaklasse	N - ST
Geräusch	40 dB(A) re1pW
Ausstattung	
Beleuchtung Kühlraum	√
Standfüße	2 Vorne
Rollen	–
Türanschlag	Rechts
Türanschlag wechselbar	√
Steuerung und Funktionen	
Display	LED
Steuerung	Elektronisch
Temperaturregelung	√
Schnell-Kühlfunktion	√
Türalarm	√
Kühlteil	
Abtauvorgang Kühlraum	Manuell
Anzahl der Glasablagen	4
davon verstellbar	3
Obst- und Gemüseschublade	1
Türablage	3
Eierablage	2
Butter- / Käsefach mit Klappe	–
Flaschenkamm	–
Gefrierteil	
Gefrierfach mit Klappe	1
Maße (HxBxT) und Gewichte	
Gerätemaße	122,0 x 55,0 x 56,5 cm
Verpackungsmaße	130,8 x 57,5 x 59,5 cm
Gewicht brutto/netto	36,0 / 33,0 kg
Elektrischer Anschluss	
Spannung / Frequenz	220-240 V / 50 Hz
Absicherung	0,75 A / 100 W
Kabellänge	160 cm

☐ **Art.-Nr.** 810408300 **EAN** 4016572413793
■ **Art.-Nr.** 810408301 **EAN** 4016572413809

Kühlschrank-Guide

Mit der richtigen Ordnung Aroma, Frische und Vitamine erhalten.

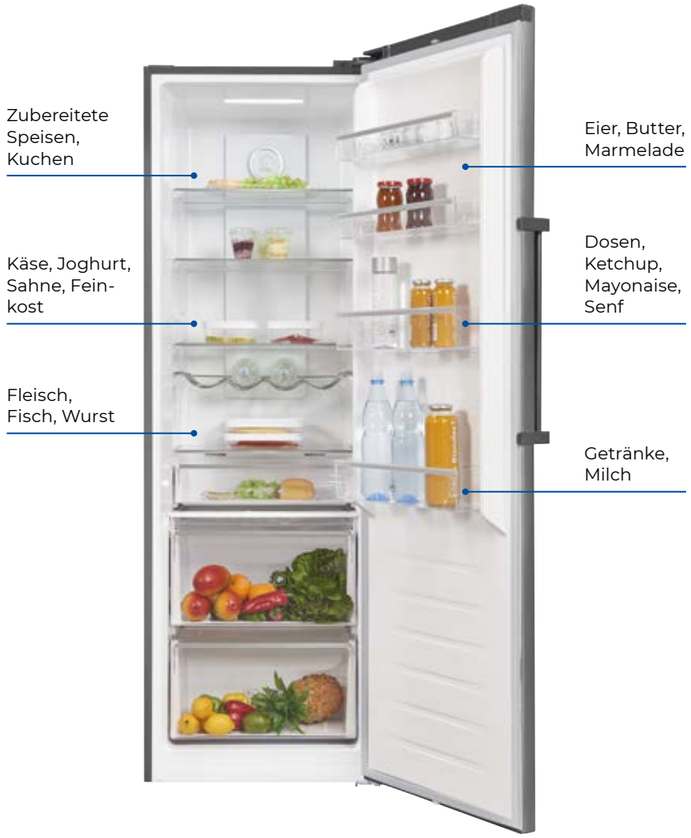

*nach delegierter Verordnung 2019/2016 und Verordnung 2019/2019

KS18-4-H-170D weiss
Kühlschrank

Leistung und Verbrauch	
Energieeffizienzklasse*	D
Energieverbrauch pro Jahr	118 kWh
Nutzinhalt gesamt	136 l
Nutzinhalt Kühlen	117 l
Nutzinhalt Gefrieren	19 l
Lagerzeit bei Störung	9 Stunden
Gefriervermögen	2 kg/24 h
Klimaklasse	N - ST
Geräusch	41 dB(A) re1pW
Ausstattung	
Beleuchtung Kühlraum	√
Standfüße	2 Vorne
Türanschlag	Rechts
Türanschlag wechselbar	√
Steuerung und Funktionen	
Steuerung	Manuell
Temperaturregelung	√
Schnell-Kühlfunktion	–
Türalarm	–
Kühlteil	
Abtauvorgang Kühlraum	Manuell
Anzahl der Glasablagen	2
davon verstellbar	1
Obst- und Gemüseschublade	1
Türablage	3
Eierablage	1
Butter- / Käsefach mit Klappe	–
Flaschenkamm	–
Gefrierteil	
Abtauvorgang Gefrierraum	Manuell
Gefrierfach mit Klappe	1
Maße (HxBxT) und Gewichte	
Gerätemaße	85,0 x 60,0 x 61,0 cm
Verpackungsmaße	88,5 x 63,0 x 64,4 cm
Gewicht brutto/netto	36,5 / 33,7 kg
Elektrischer Anschluss	
Spannung / Frequenz	220-240 V / 50 Hz
Absicherung	0,6 A / 70 W
Kabellänge	150 cm

☐ **Art.-Nr.** 810356400 **EAN** 4016572407174

KS18-4-H-170E weiss
KS18-4-H-170E inoxlook
Kühlschrank

Leistung und Verbrauch	
Energieeffizienzklasse*	E
Energieverbrauch pro Jahr	146 kWh
Nutzinhalt gesamt	136 l
Nutzinhalt Kühlen	117 l
Nutzinhalt Gefrieren	19 l
Lagerzeit bei Störung	10 Stunden
Gefriervermögen	2 kg/24 h
Klimaklasse	N - ST
Geräusch	41 dB(A) re1pW
Ausstattung	
Beleuchtung Kühlraum	√
Standfüße	2 Vorne
Türanschlag	Rechts
Türanschlag wechselbar	√
Steuerung und Funktionen	
Steuerung	Manuell
Temperaturregelung	√
Schnell-Kühlfunktion	–
Türalarm	–
Kühlteil	
Abtauvorgang Kühlraum	Manuell
Anzahl der Glasablagen	2
davon verstellbar	1
Obst- und Gemüseschublade	1
Türablage	3
Eierablage	1
Butter- / Käsefach mit Klappe	–
Flaschenkamm	–
Gefrierteil	
Abtauvorgang Gefrierraum	Manuell
Gefrierfach mit Klappe	1
Maße (HxBxT) und Gewichte	
Gerätemaße	85,0 x 60,0 x 61,0 cm
Verpackungsmaße	88,5 x 63,0 x 64,4 cm
Gewicht brutto/netto	36,0 / 34,0 kg
Elektrischer Anschluss	
Spannung / Frequenz	220-240 V / 50 Hz
Absicherung	0,6 A / 70 W
Kabellänge	150 cm

☐ **Art.-Nr.** 810356300 **EAN** 4016572407150
■ **Art.-Nr.** 810356301 **EAN** 4016572407167

KS18-V-H-170E weiss
Vollraumkühlschrank

Leistung und Verbrauch	
Energieeffizienzklasse*	E
Energieverbrauch pro Jahr	93 kWh
Nutzinhalt gesamt	156 l
Nutzinhalt Kühlen	–
Nutzinhalt Gefrieren	–
Lagerzeit bei Störung	–
Gefriervermögen	–
Klimaklasse	SN - T
Geräusch	41 dB(A) re1pW
Ausstattung	
Beleuchtung Kühlraum	√
Standfüße	2 Vorne
Türanschlag	Rechts
Türanschlag wechselbar	√
Steuerung und Funktionen	
Steuerung	Manuell
Temperaturregelung	√
Schnell-Kühlfunktion	–
Türalarm	–
Kühlteil	
Abtauvorgang Kühlraum	Manuell
Anzahl der Glasablagen	3
davon verstellbar	2
Obst- und Gemüseschublade	1
Türablage	3
Eierablage	1
Butter- / Käsefach mit Klappe	–
Flaschenkamm	–
Gefrierteil	
Abtauvorgang Gefrierraum	–
Gefrierfach mit Klappe	–
Maße (HxBxT) und Gewichte	
Gerätemaße	85,0 x 60,0 x 61,0 cm
Verpackungsmaße	88,5 x 63,0 x 64,4 cm
Gewicht brutto/netto	38,8 / 36,0 kg
Elektrischer Anschluss	
Spannung / Frequenz	220-240 V / 50 Hz
Absicherung	0,6 A / 70 W
Kabellänge	150 cm

☐ **Art.-Nr.** 810330300 **EAN** 4016572407112

KS16-4-HE-010D weiss
Kühlschrank

Leistung und Verbrauch	
Energieeffizienzklasse*	D
Energieverbrauch pro Jahr	110 kWh
Nutzinhalt gesamt	120 l
Nutzinhalt Kühlen	107 l
Nutzinhalt Gefrieren	13 l
Lagerzeit bei Störung	10 Stunden
Gefriervermögen	1 kg
Klimaklasse	SN - T
Geräusch	38 dB(A) re1pW
Ausstattung	
Beleuchtung Kühlraum	√
Standfüße	2 Vorne
Türanschlag	Rechts
Türanschlag wechselbar	√
Steuerung und Funktionen	
Steuerung	Elektronisch
Temperaturregelung	√
Schnell-Kühlfunktion	–
Türalarm	optisch
Kühlteil	
Abtauvorgang Kühlraum	
Anzahl Glasablagen	2
davon verstellbar	1
Obst- und Gemüseschublade	1
Türablage	3
Eierablage	1
Butter- / Käsefach mit Klappe	–
Flaschenkamm	1
Gefrierteil	
Abtauvorgang Gefrierraum	
Gefrierfach mit Klappe	1
Maße (HxBxT) und Gewichte	
Gerätemaße HxBxT	85,0 x 56,0 x 57,5 cm
Verpackungsmaße	88,3 x 57,8 x 59,0 cm
Gewicht brutto/netto	34,9 / 32,9 kg
Elektrischer Anschluss	
Spannung / Frequenz	220-240 V~ / 50 Hz
Absicherung	
Kabellänge	110 cm

☐ **Art.-Nr.** 810240412 **EAN** 4016572411010

KS16-4-HE-040D weiss
KS16-4-HE-040D inoxlook
Kühlschrank

Leistung und Verbrauch	
Energieeffizienzklasse*	D
Energieverbrauch pro Jahr	111 kWh
Nutzinhalt gesamt	109 l
Nutzinhalt Kühlen	95 l
Nutzinhalt Gefrieren	14 l
Lagerzeit bei Störung	10 Stunden
Gefriervermögen	2,4 kg/24 h
Klimaklasse	N - ST
Geräusch	40 dB(A) re1pW
Ausstattung	
Beleuchtung Kühlraum	√
Standfüße	2 Vorne
Türanschlag	Rechts
Türanschlag wechselbar	√
Steuerung und Funktionen	
Steuerung	Elektronisch
Temperaturregelung	√
Schnell-Kühlfunktion	–
Türalarm	optisch
Kühlteil	
Abtauvorgang Kühlraum	Automatisch
Anzahl der Glasablagen	2
davon verstellbar	1
Obst- und Gemüseschublade	1
Türablage	3
Eierablage	2
Butter- / Käsefach mit Klappe	1
Flaschenkamm	–
Gefrierteil	
Abtauvorgang Gefrierraum	Manuell
Gefrierfach mit Klappe	1
Maße (HxBxT) und Gewichte	
Gerätemaße	85,5 x 55,0 x 57,0 cm
Verpackungsmaße	88,5 x 57,0 x 58,8 cm
Gewicht brutto/netto	30,5 / 27,0 kg
Elektrischer Anschluss	
Spannung / Frequenz	220-240 V / 50 Hz
Absicherung	0,75 A / 100 W
Kabellänge	155 cm

☐ **Art.-Nr.** 810240402 **EAN** 4016572407037
■ **Art.-Nr.** 810240406 **EAN** 4016572407075

KS16-V-HE-011D weiss
KS16-V-HE-011D inoxlook
Vollraumkühlschrank

Leistung und Verbrauch	
Energieeffizienzklasse*	D
Energieverbrauch pro Jahr	73 kWh
Nutzinhalt gesamt	134 l
Nutzinhalt Kühlen	–
Nutzinhalt Gefrieren	–
Lagerzeit bei Störung	–
Gefriervermögen	–
Klimaklasse	SN - T
Geräusch	38 dB(A) re1pW
Ausstattung	
Beleuchtung Kühlraum	√
Standfüße	2 Vorne
Türanschlag	Rechts
Türanschlag wechselbar	√
Steuerung und Funktionen	
Steuerung	Elektronisch
Temperaturregelung	√
Schnell-Kühlfunktion	√
Türalarm	optisch
Kühlteil	
Abtauvorgang Kühlraum	Manuell
Anzahl der Glasablagen	3
davon verstellbar	1
Obst- und Gemüseschublade	1
Türablage	3
Eierablage	2
Butter- / Käsefach mit Klappe	–
Flaschenkamm	1
Gefrierteil	
Abtauvorgang Gefrierraum	–
Gefrierfach mit Klappe	–
Maße (HxBxT) und Gewichte	
Gerätemaße	85,0 x 56,0 x 57,5 cm
Verpackungsmaße	88,3 x 57,8 x 59,0 cm
Gewicht brutto/netto	30,5 / 28,0 kg
Elektrischer Anschluss	
Spannung / Frequenz	220-240 V / 50 Hz
Absicherung	0,8 A / 80 W
Kabellänge	200 cm

☐ **Art.-Nr.** 810200406 **EAN** 4016572410983
■ **Art.-Nr.** 810200407 **EAN** 4016572410990

*nach delegierter Verordnung 2019/2016 und Verordnung 2019/2019

KS16-4-H-010D weiss
KS16-4-H-010D inoxlook
Kühlschrank

Leistung und Verbrauch	
Energieeffizienzklasse*	D
Energieverbrauch pro Jahr	109,50 kWh
Nutzinhalt gesamt	120 l
Nutzinhalt Kühlen	107 l
Nutzinhalt Gefrieren	13 l
Lagerzeit bei Störung	10 Stunden
Gefriervermögen	2 kg/24 h
Klimaklasse	N - ST
Geräusch	39 dB(A) re1pW
Ausstattung	
Beleuchtung Kühlraum	√
Standfüße	2 Vorne
Türanschlag	Rechts
Türanschlag wechselbar	√
Steuerung und Funktionen	
Steuerung	Manuell
Temperaturregelung	√
Türalarm	–
Kühlteil	
Abtauvorgang Kühlraum	Manuell
Anzahl der Glasablagen	2
davon verstellbar	1
Obst- und Gemüseschublade	1
Türablage	3
Eierablage	2
Butter- / Käsefach mit Klappe	–
Flaschenkamm	1
Gefrierteil	
Abtauvorgang Gefrierraum	Manuell
Gefrierfach mit Klappe	1
Maße (HxBxT) und Gewichte	
Gerätemaße	85,0 x 56,0 x 57,5 cm
Verpackungsmaße	89,0 x 57,5 x 59,7 cm
Gewicht brutto/netto	34,0 / 31,8 kg
Elektrischer Anschluss	
Spannung / Frequenz	220-240 V / 50 Hz
Absicherung	0,5 A / 70 W
Kabellänge	165 cm

☐ **Art.-Nr.** 810240405 **EAN** 4016572407068
■ **Art.-Nr.** 810240409 **EAN** 4016572407105

KS16-V-H-010D weiss
KS16-V-H-010D inoxlook
Vollraumkühlschrank

Leistung und Verbrauch	
Energieeffizienzklasse*	D
Energieverbrauch pro Jahr	72 kWh
Nutzinhalt gesamt	133 l
Nutzinhalt Kühlen	–
Nutzinhalt Gefrieren	–
Lagerzeit bei Störung	–
Gefriervermögen	–
Klimaklasse	SN - T
Geräusch	39 dB(A) re1pW
Ausstattung	
Beleuchtung Kühlraum	√
Standfüße	2 Vorne
Türanschlag	Rechts
Türanschlag wechselbar	√
Steuerung und Funktionen	
Steuerung	Manuell
Temperaturregelung	√
Türalarm	–
Kühlteil	
Abtauvorgang Kühlraum	Manuell
Anzahl der Glasablagen	3
davon verstellbar	1
Obst- und Gemüseschublade	1
Türablage	3
Eierablage	2
Butter- / Käsefach mit Klappe	–
Flaschenkamm	1
Gefrierteil	
Abtauvorgang Gefrierraum	–
Gefrierfach mit Klappe	–
Maße (HxBxT) und Gewichte	
Gerätemaße	85,0 x 56,0 x 57,5 cm
Verpackungsmaße	89,0 x 57,5 x 59,7 cm
Gewicht brutto/netto	31,3 / 29,2 kg
Elektrischer Anschluss	
Spannung / Frequenz	220-240 V / 50 Hz
Absicherung	0,4 A / 55 W
Kabellänge	165 cm

☐ **Art.-Nr.** 810200402 **EAN** 4016572406856
■ **Art.-Nr.** 810200405 **EAN** 4016572406887

KS16-V-040D weiss
KS16-V-040D inoxlook
Vollraumkühlschrank

Leistung und Verbrauch	
Energieeffizienzklasse*	D
Energieverbrauch pro Jahr	72 kWh
Nutzinhalt gesamt	126 l
Nutzinhalt Kühlen	–
Nutzinhalt Gefrieren	–
Lagerzeit bei Störung	–
Gefriervermögen	–
Klimaklasse	N - ST
Geräusch	39 dB(A) re1pW
Ausstattung	
Beleuchtung Kühlraum	√
Standfüße	2 Vorne
Türanschlag	Rechts
Türanschlag wechselbar	√
Steuerung und Funktionen	
Steuerung	Manuell
Temperaturregelung	√
Türalarm	–
Kühlteil	
Abtauvorgang Kühlraum	Manuell
Anzahl Glasablagen	3
davon verstellbar	2
Obst- und Gemüseschublade	1
Türablage	3
Eierablage	2
Butter-/Käsefach mit Klappe	√
Flaschenkamm	–
Gefrierteil	
Abtauvorgang Gefrierraum	–
Gefrierfach mit Klappe	–
Maße (HxBxT) und Gewichte	
Gerätemaße	85,0 x 55,0 x 58,0 cm
Verpackungsmaße	88,5 x 57,0 x 58,8 cm
Gewicht brutto/netto	30,2 / 28,2 kg
Elektrischer Anschluss	
Spannung / Frequenz	220-240 V / 50 Hz
Absicherung	0,55 A / 90 W
Kabellänge	155 cm

☐ **Art.-Nr.** 810200410 **EAN** 4016572414479
■ **Art.-Nr.** 810200411 **EAN** 4016572414486

KS16-4-HE-040E inoxlook
Kühlschrank

Leistung und Verbrauch	
Energieeffizienzklasse*	E
Energieverbrauch pro Jahr	139 kWh
Nutzinhalt gesamt	109 l
Nutzinhalt Kühlen	95 l
Nutzinhalt Gefrieren	14 l
Lagerzeit bei Störung	10 Stunden
Gefriervermögen	2,4 kg/24 h
Klimaklasse	N - ST
Geräusch	40 dB(A) re1pW
Ausstattung	
Beleuchtung Kühlraum	√
Standfüße	2 Vorne
Türanschlag	Rechts
Türanschlag wechselbar	√
Steuerung und Funktionen	
Steuerung	Elektronisch
Temperaturregelung	√
Türalarm	optisch
Kühlteil	
Abtauvorgang Kühlraum	Manuell
Anzahl der Glasablagen	2
davon verstellbar	1
Obst- und Gemüseschublade	1
Türablage	3
Eierablage	2
Butter- / Käsefach mit Klappe	1
Flaschenkamm	–
Gefrierteil	
Abtauvorgang Gefrierraum	Manuell
Gefrierfach mit Klappe	1
Maße (HxBxT) und Gewichte	
Gerätemaße	85,5 x 55,0 x 57,0 cm
Verpackungsmaße	88,5 x 57,0 x 58,8 cm
Gewicht brutto/netto	30,5 / 27,0 kg
Elektrischer Anschluss	
Spannung / Frequenz	220-240 V / 50 Hz
Absicherung	0,75 A / 100 W
Kabellänge	155 cm

■ **Art.-Nr.** 810240306 **EAN** 4016572406986

KS16-4-E-040E weiss
Kühlschrank

Leistung und Verbrauch	
Energieeffizienzklasse*	E
Energieverbrauch pro Jahr	139 kWh
Nutzinhalt gesamt	109 l
Nutzinhalt Kühlen	95 l
Nutzinhalt Gefrieren	14 l
Lagerzeit bei Störung	10 Stunden
Gefriervermögen	2,4 kg/24 h
Klimaklasse	N - ST
Geräusch	40 dB(A) re1pW
Ausstattung	
Beleuchtung Kühlraum	√
Standfüße	2 Vorne
Türanschlag	Rechts
Türanschlag wechselbar	√
Steuerung und Funktionen	
Steuerung	Elektronisch
Temperaturregelung	√
Türalarm	optisch
Kühlteil	
Abtauvorgang Kühlraum	Manuell
Anzahl der Glasablagen	2
davon verstellbar	1
Obst- und Gemüseschublade	2
Türablage	3
Eierablage	2
Butter- / Käsefach mit Klappe	1
Flaschenkamm	–
Gefrierteil	
Abtauvorgang Gefrierraum	Manuell
Gefrierfach mit Klappe	1
Maße (HxBxT) und Gewichte	
Gerätemaße	85,5 x 55,0 x 57,0 cm
Verpackungsmaße	88,5 x 57,0 x 58,8 cm
Gewicht brutto/netto	30,5 / 27,0 kg
Elektrischer Anschluss	
Spannung / Frequenz	220-240 V / 50 Hz
Absicherung	0,75 A / 100 W
Kabellänge	155 cm

☐ **Art.-Nr.** 810240301 **EAN** 4016572406931

KS16-4-H-010E weiss
Kühlschrank

Leistung und Verbrauch	
Energieeffizienzklasse*	E
Energieverbrauch pro Jahr	137 kWh
Nutzinhalt gesamt	120 l
Nutzinhalt Kühlen	107 l
Nutzinhalt Gefrieren	13 l
Lagerzeit bei Störung	10 Stunden
Gefriervermögen	2 kg/24 h
Klimaklasse	N - ST
Geräusch	40 dB(A) re1pW
Ausstattung	
Beleuchtung Kühlraum	√
Standfüße	2 Vorne
Türanschlag	Rechts
Türanschlag wechselbar	√
Steuerung und Funktionen	
Steuerung	Manuell
Temperaturregelung	√
Türalarm	–
Kühlteil	
Abtauvorgang Kühlraum	Manuell
Anzahl der Glasablagen	2
davon verstellbar	1
Obst- und Gemüseschublade	1
Türablage	3
Eierablage	2
Butter- / Käsefach mit Klappe	–
Flaschenkamm	1
Gefrierteil	
Abtauvorgang Gefrierraum	Manuell
Gefrierfach mit Klappe	1
Maße (HxBxT) und Gewichte	
Gerätemaße	85,0 x 56,0 x 57,5 cm
Verpackungsmaße	89,0 x 57,5 x 59,7 cm
Gewicht brutto/netto	31,0 / 28,5 kg
Elektrischer Anschluss	
Spannung / Frequenz	220-240 V / 50 Hz
Absicherung	0,8 A / 80 W
Kabellänge	165 cm

☐ **Art.-Nr.** 810240304 **EAN** 4016572406962

*nach delegierter Verordnung 2019/2016 und Verordnung 2019/2019

KS16-V-H-040E inoxlook
Vollraumkühlschrank

Leistung und Verbrauch	
Energieeffizienzklasse*	E
Energieverbrauch pro Jahr	90 kWh
Nutzinhalt gesamt	127 l
Nutzinhalt Kühlen	–
Nutzinhalt Gefrieren	–
Lagerzeit bei Störung	–
Klimaklasse	N - ST
Geräusch	39 dB(A) re1pW
Ausstattung	
Beleuchtung Kühlraum	√
Standfüße	2 Vorne
Türanschlag	Rechts
Türanschlag wechselbar	√
Steuerung und Funktionen	
Steuerung	Manuell
Temperaturregelung	√
Kühlteil	
Abtauvorgang Kühlraum	Manuell
Anzahl der Glasablagen	3
davon verstellbar	2
Obst- und Gemüseschublade	1
Türablage	3
Eierablage	2
Butter- / Käsefach mit Klappe	1
Flaschenkamm	–
Gefrierteil	
Gefrierfach mit Klappe	–
Maße (HxBxT) und Gewichte	
Gerätemaße	85,5 x 55,0 x 57,0 cm
Verpackungsmaße	88,5 x 57,0 x 58,8 cm
Gewicht brutto/netto	29,0 / 27,1 kg
Elektrischer Anschluss	
Spannung / Frequenz	220-240 V / 50 Hz
Absicherung	0,55 A / 90 W
Kabellänge	155 cm

Art.-Nr. 810200306 **EAN** 4016572406757

KS16-V-H-010E weiss
KS16-V-H-010E inoxlook
Vollraumkühlschrank

Leistung und Verbrauch	
Energieeffizienzklasse*	E
Energieverbrauch pro Jahr	90 kWh
Nutzinhalt gesamt	133 l
Nutzinhalt Kühlen	–
Nutzinhalt Gefrieren	–
Lagerzeit bei Störung	–
Klimaklasse	SN - T
Geräusch	40 dB(A) re1pW
Ausstattung	
Beleuchtung Kühlraum	√
Standfüße	2 Vorne
Türanschlag	Rechts
Türanschlag wechselbar	√
Steuerung und Funktionen	
Steuerung	Manuell
Temperaturregelung	√
Kühlteil	
Abtauvorgang Kühlraum	Manuell
Anzahl der Glasablagen	3
davon verstellbar	1
Obst- und Gemüseschublade	1
Türablage	3
Eierablage	2
Butter- / Käsefach mit Klappe	–
Flaschenkamm	1
Gefrierteil	
Gefrierfach mit Klappe	–
Maße (HxBxT) und Gewichte	
Gerätemaße	85,0 x 56,0 x 57,5 cm
Verpackungsmaße	89,0 x 57,5 x 59,7 cm
Gewicht brutto/netto	31,3 / 29,2 kg
Elektrischer Anschluss	
Spannung / Frequenz	220-240 V / 50 Hz
Absicherung	0,8 A / 80 W
Kabellänge	165 cm

☐ **Art.-Nr.** 810200304 **EAN** 4016572406733
Art.-Nr. 810200308 **EAN** 4016572406771

KS16-V-040E weiss
Vollraumkühlschrank

Leistung und Verbrauch	
Energieeffizienzklasse*	E | F
Energieverbrauch pro Jahr	90 | 112 kWh
Nutzinhalt gesamt	127 l
Nutzinhalt Kühlen	–
Nutzinhalt Gefrieren	–
Lagerzeit bei Störung	–
Klimaklasse	N - ST
Geräusch	39 dB(A) re1pW
Ausstattung	
Beleuchtung Kühlraum	√
Standfüße	2 Vorne
Türanschlag	Rechts
Türanschlag wechselbar	√
Steuerung und Funktionen	
Steuerung	Manuell
Temperaturregelung	√
Kühlteil	
Abtauvorgang Kühlraum	Manuell
Anzahl der Glasablagen	3
davon verstellbar	2
Obst- und Gemüseschublade	1
Türablage	3
Eierablage	2
Butter- / Käsefach mit Klappe	1
Flaschenkamm	–
Gefrierteil	
Gefrierfach mit Klappe	–
Maße (HxBxT) und Gewichte	
Gerätemaße	85,5 x 55,0 x 57,0 cm
Verpackungsmaße	88,5 x 57,0 x 58,8 cm
Gewicht brutto/netto	29,0 / 27,1 kg
Elektrischer Anschluss	
Spannung / Frequenz	220-240 V / 50 Hz
Absicherung	0,55 A / 90 W
Kabellänge	155 cm

☐ **Art.-Nr.** 810200301 **EAN** 4016572406702

KS117-3-040D weiss
Kühlschrank

Leistung und Verbrauch	
Energieeffizienzklasse*	D
Energieverbrauch pro Jahr	108 kWh
Nutzinhalt gesamt	81 l
Nutzinhalt Kühlen	70 l
Nutzinhalt Gefrieren	11 l
Lagerzeit bei Störung	5 Stunden
Klimaklasse	N
Geräusch	40 dB(A) re1pW
Ausstattung	
Beleuchtung Kühlraum	√
Standfüße	2 Vorne
Türanschlag	Rechts
Türanschlag wechselbar	√
Steuerung und Funktionen	
Steuerung	Manuell
Temperaturregelung	√
Kühlteil	
Abtauvorgang Kühlraum	Manuell
Anzahl der Glasablagen	2
davon verstellbar	1
Obst- und Gemüseschublade	1
Türablage	3
Eierablage	1
Butter-/Käsefach mit Klappe	–
Flaschenkamm	–
Gefrierteil	
Gefrierfach mit Klappe	1
Maße (HxBxT) und Gewichte	
Gerätemaße	85,0 x 48,0 x 49,5 cm
Verpackungsmaße	88,5 x 50,0 x 54,0 cm
Gewicht brutto/netto	25,1 / 23,5 kg
Elektrischer Anschluss	
Spannung / Frequenz	220-240 V / 50 Hz
Absicherung	0,45 A / 80 W
Kabellänge	160 cm

☐ **Art.-Nr.** 810157400 **EAN** 4016572414370

KS117-3-040E weiss
Kühlschrank

Leistung und Verbrauch	
Energieeffizienzklasse*	E
Energieverbrauch pro Jahr	135 kWh
Nutzinhalt gesamt	81 l
Nutzinhalt Kühlen	70 l
Nutzinhalt Gefrieren	11 l
Lagerzeit bei Störung	5 Stunden
Klimaklasse	N - ST
Geräusch	40 dB(A) re1pW
Ausstattung	
Beleuchtung Kühlraum	√
Standfüße	2 Vorne
Türanschlag	Rechts
Türanschlag wechselbar	√
Steuerung und Funktionen	
Steuerung	Manuell
Temperaturregelung	√
Kühlteil	
Abtauvorgang Kühlraum	Manuell
Anzahl der Glasablagen	2
davon verstellbar	1
Obst- und Gemüseschublade	1
Türablage	3
Eierablage	1
Butter-/Käsefach mit Klappe	–
Flaschenkamm	–
Gefrierteil	
Gefrierfach mit Klappe	1
Maße (HxBxT) und Gewichte	
Gerätemaße	85,0 x 48,0 x 49,5 cm
Verpackungsmaße	88,5 x 50,0 x 54,0 cm
Gewicht brutto/netto	26,0 / 24,0 kg
Elektrischer Anschluss	
Spannung / Frequenz	220-240 V / 50 Hz
Absicherung	0,45 A / 80 W
Kabellänge	160 cm

☐ **Art.-Nr.** 810157300 **EAN** 4016572406559

KS117-3-010E weiss
KS117-3-010E silber
Kühlschrank

Leistung und Verbrauch	
Energieeffizienzklasse*	E
Energieverbrauch pro Jahr	125 kWh
Nutzinhalt gesamt	82 l
Nutzinhalt Kühlen	75 l
Nutzinhalt Gefrieren	7 l
Lagerzeit bei Störung	5 Stunden
Klimaklasse	N - ST
Geräusch	38 dB(A) re1pW
Ausstattung	
Beleuchtung Kühlraum	√
Standfüße	2 Vorne
Türanschlag	Hinten
Türanschlag wechselbar	√
Steuerung und Funktionen	
Steuerung	Manuell
Temperaturregelung	√
Kühlteil	
Abtauvorgang Kühlraum	Manuell
Anzahl Glasablagen	2
davon verstellbar	–
Obst- und Gemüseschublade	1
Türablage	3
Eierablage	1
Butter-/Käsefach mit Klappe	–
Flaschenkamm	–
Gefrierteil	
Gefrierfach mit Klappe	1
Maße (HxBxT) und Gewichte	
Gerätemaße	85,0 x 48,0 x 45,0 cm
Verpackungsmaße	89,0 x 49,5 x 46,8 cm
Gewicht brutto/netto	25,3 / 23,4 kg
Elektrischer Anschluss	
Spannung / Frequenz	220-240 V / 50 Hz
Absicherung	0,6 A / 90 W
Kabellänge	170 cm

☐ **Art.-Nr.** 810157303 **EAN** 4016572412796
Art.-Nr. 810157304 **EAN** 4016572412802

*nach delegierter Verordnung 2019/2016 und Verordnung 2019/2019

KS116-0-041E weiss
Kühlschrank

Leistung und Verbrauch	
Energieeffizienzklasse*	E
Energieverbrauch pro Jahr	85 kWh
Nutzinhalt gesamt	90 l
Nutzinhalt Kühlen	–
Nutzinhalt Gefrieren	–
Lagerzeit bei Störung	–
Klimaklasse	N - ST
Geräusch	39 dB(A) re1pW
Ausstattung	
Beleuchtung Kühlraum	–
Standfüße	2 Vorne
Türanschlag	Rechts
Türanschlag wechselbar	√
Steuerung und Funktionen	
Steuerung	Manuell
Temperaturregelung	√
Kühlteil	
Abtauvorgang Kühlraum	Manuell
Anzahl Glasablagen	2
davon verstellbar	1
Obst- und Gemüseschublade	1
Türablage	3
Eierablage	1
Gefrierteil	
Gefrierfach mit Klappe	1
Maße (HxBxT) und Gewichte	
Gerätemaße	85,0 x 48,0 x 45,0 cm
Verpackungsmaße	88,5 x 50,5 x 46,2 cm
Gewicht brutto/netto	23,0 / 21,5 kg
Elektrischer Anschluss	
Spannung / Frequenz	220-240 V / 50 Hz
Absicherung	0,55 A / 90 W
Kabellänge	160 cm

☐ **Art.-Nr.** 810153300 **EAN** 4016572413977

KS116-V-041E weiss
Vollraumkühlschrank

Leistung und Verbrauch	
Energieeffizienzklasse*	E / F
Energieverbrauch pro Jahr	85 / 106 kWh
Nutzinhalt gesamt	88 / 88 l
Nutzinhalt Kühlen	–
Nutzinhalt Gefrieren	–
Lagerzeit bei Störung	–
Klimaklasse	N - ST / N - ST
Geräusch	39 / 39 dB(A) re1pW
Ausstattung	
Beleuchtung Kühlraum	√
Standfüße	2 Vorne
Türanschlag	Rechts
Türanschlag wechselbar	√
Steuerung und Funktionen	
Steuerung	Manuell
Temperaturregelung	√
Kühlteil	
Abtauvorgang Kühlraum	Manuell
Anzahl der Glasablagen	3
davon verstellbar	2
Obst- und Gemüseschublade	1
Türablage	3
Eierablage	1
Gefrierteil	
Gefrierfach mit Klappe	–
Maße (HxBxT) und Gewichte	
Gerätemaße	85,0 x 48,0 x 45,0 cm
Verpackungsmaße	88,5 x 50,0 x 54,0 cm
Gewicht brutto/netto	23 / 21 kg / 24 / 21 kg
Elektrischer Anschluss	
Spannung / Frequenz	220-240 V / 50 Hz
Absicherung	0,55 A / 90 W
Kabellänge	180 cm

☐ **Art.-Nr.** 810150302 **EAN** 4016572413540

KS85-V-091E weiss
KS85-V-091E inoxlook
Vollraumkühlschrank

Leistung und Verbrauch	
Energieeffizienzklasse*	E
Energieverbrauch pro Jahr	84 kWh
Nutzinhalt gesamt	75 l
Nutzinhalt Kühlen	–
Nutzinhalt Gefrieren	–
Lagerzeit bei Störung	–
Klimaklasse	N - ST
Geräusch	41 dB(A) re1pW
Ausstattung	
Beleuchtung Kühlraum	√
Standfüße	2 Vorne
Türanschlag	Rechts
Türanschlag wechselbar	√
Steuerung und Funktionen	
Steuerung	Manuell
Temperaturregelung	√
Kühlteil	
Abtauvorgang Kühlraum	Manuell
Anzahl Glasablagen	3
davon verstellbar	2
Obst- und Gemüseschublade	1
Türablage	2
Eierablage	–
Gefrierteil	
Gefrierfach mit Klappe	–
Maße (HxBxT) und Gewichte	
Gerätemaße	84,3 x 45,0 x 45,4 cm
Verpackungsmaße	88,0 x 46,0 x 47,5 cm
Gewicht brutto/netto	22,8 / 20,9 kg
Elektrischer Anschluss	
Spannung / Frequenz	220-240 V / 50 Hz
Absicherung	0,35 A / 70 W
Kabellänge	125 cm

☐ **Art.-Nr.** 810100303 **EAN** 4016572413342
Art.-Nr. 810100306 **EAN** 4016572414899

KS86-0-090E weiss
Kühlschrank

Leistung und Verbrauch	
Energieeffizienzklasse*	E
Energieverbrauch pro Jahr	84 kWh
Nutzinhalt gesamt	79 l
Nutzinhalt Kühlen	–
Nutzinhalt Gefrieren	–
Lagerzeit bei Störung	–
Klimaklasse	N - ST
Geräusch	41 dB(A) re1pW
Ausstattung	
Beleuchtung Kühlraum	√
Standfüße	2 Vorne
Türanschlag	Rechts
Türanschlag wechselbar	√
Steuerung und Funktionen	
Steuerung	Manuell
Temperaturregelung	√
Kühlteil	
Abtauvorgang Kühlraum	Manuell
Anzahl Glasablagen	2
davon verstellbar	1
Obst- und Gemüseschublade	1
Türablage	2
Eierablage	–
Gefrierteil	
Gefrierfach mit Klappe	–
Maße (HxBxT) und Gewichte	
Gerätemaße	83,5 x 44,5 x 44,5 cm
Verpackungsmaße	88,0 x 46,0 x 47,5 cm
Gewicht brutto/netto	23,0 / 21,0 kg
Elektrischer Anschluss	
Spannung / Frequenz	220-240 V / 50 Hz
Absicherung	0,6 A / 70 W
Kabellänge	125 cm

☐ **Art.-Nr.** 810106300 **EAN** 4016572414325

KS85-VU-090E weiss
Vollraumkühlschrank

Leistung und Verbrauch	
Energieeffizienzklasse*	E
Energieverbrauch pro Jahr	84 kWh
Nutzinhalt gesamt	76 l
Nutzinhalt Kühlen	–
Nutzinhalt Gefrieren	–
Lagerzeit bei Störung	–
Klimaklasse	N - ST
Geräusch	41 dB(A) re1pW
Ausstattung	
Beleuchtung Kühlraum	√
Standfüße	2 Vorne
Türanschlag	Rechts
Türanschlag wechselbar	√
Steuerung und Funktionen	
Steuerung	Manuell
Temperaturregelung	√
Kühlteil	
Abtauvorgang Kühlraum	Manuell
Anzahl Glasablagen	3
davon verstellbar	2
Obst- und Gemüseschublade	1
Türablage	2
Eierablage	–
Gefrierteil	
Gefrierfach mit Klappe	–
Maße (HxBxT) und Gewichte	
Gerätemaße	83,2 x 45,0 x 45,5 cm
Verpackungsmaße	88,0 x 46,0 x 47,5 cm
Gewicht brutto/netto	21,3 / 19,5 kg
Elektrischer Anschluss	
Spannung / Frequenz	220-240 V / 50 Hz
Absicherung	0,35 A / 70 W
Kabellänge	125 cm

☐ **Art.-Nr.** 814000300 **EAN** 4016572413922

*nach delegierter Verordnung 2019/2016 und Verordnung 2019/2019

MINI-KÜHLSCHRÄNKE IM STYLISCHEN CLASSIC-DESIGN.

CKB45-0-031F weiss

CKB45-0-031F creme

CKB45-0-031F rot

CKB45-0-031F schwarz

CKB45-0-031F weiss
CKB45-0-031F creme
CKB45-0-031F rot
CKB45-0-031F schwarz
Mini-Kühlschrank

Leistung und Verbrauch

Energieeffizienzklasse*	F
Energieverbrauch pro Jahr	100 kWh
Nutzinhalt gesamt	47 l
Klimaklasse	N - T
Geräusch	41 dB(A) re1pW

Ausstattung

Beleuchtung Kühlraum	–
Art der Tür	Selbstschliessende
Standfüße	2 Vorne
Türanschlag	Rechts
Türanschlag wechselbar	–

Steuerung und Funktionen

Steuerung	Manuell
Temperaturregelung	√

Kühlteil

Abtauvorgang Kühlraum	Manuell
Art der Ablage	Glasablage
Anzahl Ablagen	1
davon verstellbar	–
Türablage	2

Maße (HxBxT) und Gewichte

Gerätemaße	50,0 x 48,5 x 44,0 cm
Verpackungsmaße	51,5 x 51,0 x 46,0 cm
Gewicht brutto/netto	15,9 / 14,6 kg

Elektrischer Anschluss

Spannung / Frequenz	220-240 V / 50 Hz
Absicherung	0,5 A /
Kabellänge	170 cm

☐	**Art.-Nr.** 810036200	**EAN** 4016572410648
☐	**Art.-Nr.** 810036203	**EAN** 4016572411836
■	**Art.-Nr.** 810036202	**EAN** 4016572410730
■	**Art.-Nr.** 810036201	**EAN** 4016572410679

KB60-V-090E weiss
KB60-V-090E schwarz
KB60-V-090E grau
KB60-V-090E rot
Mini-Kühlschrank

Leistung und Verbrauch

Energieeffizienzklasse*	E
Energieverbrauch pro Jahr	81 kWh
Nutzinhalt gesamt	52 l
Klimaklasse	N - ST
Geräusch	41 dB(A) re1pW

Ausstattung

Beleuchtung Kühlraum	√
Standfüße	2 Vorne
Türanschlag	Hinten
Türanschlag wechselbar	√

Steuerung und Funktionen

Steuerung	Manuell
Temperaturregelung	√

Kühlteil

Abtauvorgang Kühlraum	Manuell
Art der Ablage	Glasablage
Anzahl Ablagen	2
davon verstellbar	1
Türablage	2

Maße (HxBxT) und Gewichte

Gerätemaße	62,0 x 45,0 x 45,0 cm
Verpackungsmaße	65,0 x 46,0 x 47,5 cm
Gewicht brutto/netto	18,7 / 17,1 kg

Elektrischer Anschluss

Spannung / Frequenz	220-240 V / 50 Hz
Absicherung	2 A / 65 W
Kabellänge	150 cm

☐	**Art.-Nr.** 810060305	**EAN** 4016572411942
■	**Art.-Nr.** 810060307	**EAN** 4016572411966
■	**Art.-Nr.** 810060312	**EAN** 4016572412673
■	**Art.-Nr.** 810060306	**EAN** 4016572411959

KB05-V-040E weiss
KB05-V-040E schwarz
KB05-V-040E inoxlook
Mini-Kühlschrank

Leistung und Verbrauch

Energieeffizienzklasse*	E
Energieverbrauch pro Jahr	79 kWh
Nutzinhalt gesamt	40 l
Klimaklasse	N - ST
Geräusch	39 dB(A) re1pW

Ausstattung

Beleuchtung Kühlraum	–
Standfüße	2 Vorne
Türanschlag	Rechts
Türanschlag wechselbar	√

Steuerung und Funktionen

Steuerung	Manuell
Temperaturregelung	√

Kühlteil

Abtauvorgang Kühlraum	Manuell
Art der Ablage	Gitterablage
Anzahl Ablagen	1
davon verstellbar	–
Türablage	2

Maße (HxBxT) und Gewichte

Gerätemaße	51,0 x 44,0 x 47,0 cm
Verpackungsmaße	52,8 x 46,0 x 51,0 cm
Gewicht brutto/netto	16,4 / 15,1 kg

Elektrischer Anschluss

Spannung / Frequenz	220-240 V / 50 Hz
Absicherung	0,55 A / 90 W
Kabellänge	155 cm

☐	**Art.-Nr.** 810020300	**EAN** 4016572406092
■	**Art.-Nr.** 810020308	**EAN** 4016572413304
■	**Art.-Nr.** 810020303	**EAN** 4016572406122

KB45-0-011E
Mini-Kühlschrank

Leistung und Verbrauch

Energieeffizienzklasse*	E
Energieverbrauch pro Jahr	79 kWh
Nutzinhalt gesamt	43 l
Klimaklasse	SN - T
Geräusch	41 dB(A) re1pW

Ausstattung

Beleuchtung Kühlraum	–
Standfüße	2 Vorne
Türanschlag	Rechts
Türanschlag wechselbar	√

Steuerung und Funktionen

Steuerung	Manuell
Temperaturregelung	√

Kühlteil

Abtauvorgang Kühlraum	Manuell
Art der Ablage	Gitterablage
Anzahl Ablagen	1
davon verstellbar	–
Türablage	2

Maße (HxBxT) und Gewichte

Gerätemaße	51,0 x 44,0 x 47,0 cm
Verpackungsmaße	53,5 x 46,5 x 50,0 cm
Gewicht brutto/netto	15,5 / 14,0 kg

Elektrischer Anschluss

Spannung / Frequenz	220-240 V / 50 Hz
Absicherung	0,32 A / 70 W
Kabellänge	180 cm

☐	**Art.-Nr.** 810026304	**EAN** 4016572415711

*nach delegierter Verordnung 2019/2016 und Verordnung 2019/2019

Gefrierschränke

Eine große Auswahl gibt es auch bei unseren Gefrierschränken:
Wir bieten zum Beispiel Geräte mit NoFrost-Technologie, bei denen kein Abtauen mehr nötig ist oder Modelle mit übersichtlichen Displays für höchsten Bedienkomfort.

GS295-NF-H-040E inoxlook

DAS DISPLAY ...
ermöglicht eine intuitive Temperatureinstellung. Zu den weiteren praktischen Features gehören die Schnell-Gefrier-Funktion, die ECO- und / oder die Alarm-Funktion.

DIE LED-INNENBELEUCHTUNG ...
Dank heller und langlebiger LEDTechnik haben Sie den Inhalt Ihres Gerätes immer gut im Blick.

DIE BIGBOX...
ermöglicht ein Lagern großvolumiger Lebensmittel. Die geräumigen Schubladen lassen sich an den beidseitigen Eingriffen einfach herausnehmen.

GS380-NF-H-050E weiss
GS380-NF-H-050E inoxlook
Gefrierschrank

Leistung und Verbrauch	
Energieeffizienzklasse*	E
Energieverbrauch pro Jahr	282 kWh
Nutzinhalt gesamt	380 l
Lagerzeit bei Störung	12 Stunden
Gefriervermögen	18 kg/24 h
Klimaklasse	SN - T
Geräusch	39 dB(A) re1pW
Ausstattung	
NoFrost (Gefrieren)	√
Twist-Eismaker	–
Umluftventilator	√
Beleuchtung Gefrierraum	√
Standfüße	2 Vorne
Rollen	2 Hinten
Türanschlag	Rechts
Türanschlag wechselbar	√
Steuerung und Funktionen	
Display mit Temperaturanzeige	√
zusätzliche Kühlfunktion	√
Steuerung	Elektronisch
Temperaturregelung	√
Schnell-Gefrierfunktion	√
Türalarm	√
ECO-Funktion	–
Tastensperre	√
Gefrierteil	
Abtauvorgang Gefrierraum	Automatisch
Türablagen	–
Gefrierfach mit Klappe	2
Glasablage, verstellbar	–
Gefrierschublade	5
BigBox	1
Ablage	6
Maße (HxBxT) und Gewichte	
Gerätemaße	185,5 x 71,0 x 71,0 cm
Verpackungsmaße	192,0 x 75,0 x 75,6 cm
Gewicht brutto/netto	97,0 / 90,0 kg
Elektrischer Anschluss	
Spannung / Frequenz	220-240 V / 50 Hz
Absicherung	1,1 A / 150 W
Kabellänge	180 cm

☐ **Art.-Nr.** 811350300 **EAN** 4016572404975
■ **Art.-Nr.** 811350301 **EAN** 4016572404982

GS295-NF-H-040D weiss
GS295-NF-H-040D inoxlook
GS295-NF-H-040D inoxlook-az
Gefrierschrank

Leistung und Verbrauch	
Energieeffizienzklasse*	D
Energieverbrauch pro Jahr	197 kWh
Nutzinhalt gesamt	274 l
Lagerzeit bei Störung	9 Stunden
Gefriervermögen	17 kg/24h
Klimaklasse	SN - T
Geräusch	39 dB(A) re1pW
Ausstattung	
NoFrost (Gefrieren)	√
Twist-Eismaker	√
Umluftventilator	√
Beleuchtung Gefrierraum	–
Standfüße	2 Vorne
Rollen	2 Hinten
Türanschlag	Links
Türanschlag wechselbar	√
Steuerung und Funktionen	
Display mit Temperaturanzeige	√
zusätzliche Kühlfunktion	–
Steuerung	Elektronisch
Temperaturregelung	√
Schnell-Gefrierfunktion	√
Türalarm	akustisch
ECO-Funktion	√
Tastensperre	√
Gefrierteil	
Abtauvorgang Gefrierraum	Automatisch
Türablagen	2
Gefrierfach mit Klappe	–
Glasablage, verstellbar	–
Gefrierschublade	4
Glasablage, verstellbar	2
Ablage	3
Maße (HxBxT) und Gewichte	
Gerätemaße	185,0 x 60,0 x 66,0 cm
Verpackungsmaße	193,1 x 64,0 x 73,5 cm
Gewicht brutto/netto	82,3 / 76,6 kg
Elektrischer Anschluss	
Spannung / Frequenz	220-240 V / 50 Hz
Absicherung	1,3 A / 140 W
Kabellänge	175 cm

☐ **Art.-Nr.** 811330400 **EAN** 4016572414400
■ **Art.-Nr.** 811330401 **EAN** 4016572414752
■ **Art.-Nr.** 811330402 **EAN** 4016572414769

GS295-NF-H-040E weiss
GS295-NF-H-040E inoxlook
GS295-NF-H-040E inoxlook-az
Gefrierschrank

Leistung und Verbrauch	
Energieeffizienzklasse*	E
Energieverbrauch pro Jahr	246 kWh
Nutzinhalt gesamt	274 l
Lagerzeit bei Störung	9 Stunden
Gefriervermögen	17 kg/24 h
Klimaklasse	SN - T
Geräusch	39 dB(A) re1pW
Ausstattung	
NoFrost (Gefrieren)	√
Twist-Eismaker	–
Umluftventilator	√
Beleuchtung Gefrierraum	√
Standfüße	2 Vorne
Rollen	2 Hinten
Türanschlag	Links
Türanschlag wechselbar	√
Steuerung und Funktionen	
Display mit Temperaturanzeige	√
zusätzliche Kühlfunktion	–
Steuerung	Elektronisch
Temperaturregelung	√
Schnell-Gefrierfunktion	√
Türalarm	√
ECO-Funktion	√
Tastensperre	√
Gefrierteil	
Abtauvorgang Gefrierraum	Automatisch
Türablagen	2
Gefrierfach mit Klappe	–
Glasablage, verstellbar	2
Gefrierschublade	4
BigBox	–
Ablage	3
Maße (HxBxT) und Gewichte	
Gerätemaße	185,0 x 60,0 x 66,0 cm
Verpackungsmaße	193,1 x 64,0 x 73,5 cm
Gewicht brutto/netto	72,0 / 66,0 kg
Elektrischer Anschluss	
Spannung / Frequenz	220-240 V / 50 Hz
Absicherung	1,3 A / 140 W
Kabellänge	175 cm

☐ **Art.-Nr.** 811330300 **EAN** 4016572408300
■ **Art.-Nr.** 811330301 **EAN** 4016572408317
■ **Art.-Nr.** 811330302 **EAN** 4016572408324

*nach delegierter Verordnung 2019/2016 und Verordnung 2019/2019

GS271-NF-H-040D weiss
GS271-NF-H-040D inoxlook
GS271-NF-H-010E weiss
GS271-NF-H-010E inoxlook
Gefrierschrank

Leistung und Verbrauch	
Energieeffizienzklasse*	D / E
Energieverbrauch pro Jahr	177 / 219 kWh
Nutzinhalt gesamt	204 / 194 l
Lagerzeit bei Störung	10 / 9 Stunden
Gefriervermögen	13 / 9 kg/24 h
Klimaklasse	SN - T / N - ST
Geräusch	39 / 41 dB(A) re1pW
Ausstattung	
NoFrost (Gefrieren)	√
Umluftventilator	√
Standfüße	2 Vorne
Rollen	2 Hinten
Türanschlag	Rechts
Türanschlag wechselbar	√
Steuerung und Funktionen	
Display mit Temperaturanzeige	√
Betriebskontrollanzeige	–
Steuerung	Elektronisch
Temperaturregelung	√
Schnell-Gefrierfunktion	√
Türalarm	√
Gefrierteil	
Abtauvorgang Gefrierraum	Automatisch
Gefriertablett	–
Gefrierfach mit Klappe	1
Gefrierschublade	5
Schublade mit seitlichen Griffen	–
BigBox	–
Ablage	5
Maße (HxBxT) und Gewichte	
Gerätemaße	169,5 x 56,0 x 56,5 cm
Verpackungsmaße	175,5 x 58,0 x 58,0 cm
Gewicht brutto/netto	55,0 / 51,6 kg
Elektrischer Anschluss	
Spannung / Frequenz	220-240 V / 50 Hz
Absicherung	0,6 A / 100 W
Kabellänge	210 cm

- ☐ **Art.-Nr.** 811260400 **EAN** 4016572413434
- ■ **Art.-Nr.** 811260401 **EAN** 4016572413441
- ☐ **Art.-Nr.** 811260301 **EAN** 4016572408263
- ■ **Art.-Nr.** 811260300 **EAN** 4016572408256

GS231-NF-H-040C weiss
Gefrierschrank

Leistung und Verbrauch	
Energieeffizienzklasse*	C
Energieverbrauch pro Jahr	132 kWh
Nutzinhalt gesamt	161 l
Lagerzeit bei Störung	11 Stunden
Gefriervermögen	12 kg/24h
Klimaklasse	SN - T
Geräusch	39 dB(A) re1pW
Ausstattung	
NoFrost (Gefrieren)	√
Umluftventilator	√
Standfüße	2 Vorne
Rollen	2 Hinten
Türanschlag	Rechts
Türanschlag wechselbar	√
Steuerung und Funktionen	
Display mit Temperaturanzeige	√
Betriebskontrollanzeige	–
Steuerung	Elektronisch
Temperaturregelung	√
Schnell-Gefrierfunktion	√
Türalarm	akustisch
Gefrierteil	
Abtauvorgang Gefrierraum	Automatisch
Gefriertablett	2
Gefrierfach mit Klappe	–
Gefrierschublade	3
Schublade mit seitlichen Griffen	–
BigBox	–
Ablage	–
Maße (HxBxT) und Gewichte	
Gerätemaße	143,0 x 54,0 x 61,5 cm
Verpackungsmaße	149,2 x 57,5 x 63,1 cm
Gewicht brutto/netto	54,6 / 50,8 kg
Elektrischer Anschluss	
Spannung / Frequenz	220-240 V / 50 Hz
Absicherung	1,3 A / 140 W
Kabellänge	180 cm

- ☐ **Art.-Nr.** 811230500 **EAN** 4016572414356

GS231-NF-H-040D weiss
GS231-NF-H-040D inoxlook
GS231-NF-H-010E weiss
GS231-NF-H-010E inoxlook
Gefrierschrank

Leistung und Verbrauch	
Energieeffizienzklasse*	D / E
Energieverbrauch pro Jahr	166 / 205 kWh
Nutzinhalt gesamt	161 / 155 l
Lagerzeit bei Störung	11 / 9 Stunden
Gefriervermögen	12 / 8 kg/24 h
Klimaklasse	SN - T / N - T
Geräusch	39 / 41 dB(A) re1pW
Ausstattung	
NoFrost (Gefrieren)	√
Umluftventilator	√
Standfüße	2 Vorne
Rollen	2 Hinten
Türanschlag	Rechts
Türanschlag wechselbar	√
Steuerung und Funktionen	
Display mit Temperaturanzeige	√
Betriebskontrollanzeige	–
Steuerung	Elektronisch
Temperaturregelung	√
Schnell-Gefrierfunktion	√
Türalarm	√
Gefrierteil	
Abtauvorgang Gefrierraum	Automatisch
Gefriertablett	–
Gefrierfach mit Klappe	1
Gefrierschublade	4
Schublade mit seitlichen Griffen	√
BigBox	–
Ablage	4
Maße (HxBxT) und Gewichte	
Gerätemaße	143,5 x 56,0 x 56,5 cm
Verpackungsmaße	149,8 x 58,0 x 58,0 cm
Gewicht brutto/netto	47,9 / 45,2 kg
Elektrischer Anschluss	
Spannung / Frequenz	220-240 V / 50 Hz
Absicherung	0,8 A / 100 W
Kabellänge	210 cm

- ☐ **Art.-Nr.** 811230400 **EAN** 4016572413427
- ■ **Art.-Nr.** 811230401 **EAN** 4016572413458
- ☐ **Art.-Nr.** 811230301 **EAN** 4016572408249
- ■ **Art.-Nr.** 811230300 **EAN** 4016572408232

GS280-HE-040D weiss
GS280-HE-040D inoxlook
Gefrierschrank

Leistung und Verbrauch	
Energieeffizienzklasse*	D
Energieverbrauch pro Jahr	171 kWh
Nutzinhalt gesamt	242 l
Lagerzeit bei Störung	12 Stunden
Gefriervermögen	11 kg/24h
Klimaklasse	N - ST
Geräusch	40 dB(A) re1pW
Ausstattung	
NoFrost (Gefrieren)	–
Umluftventilator	–
Standfüße	2 Vorne
Rollen	2 Hinten
Türanschlag	Rechts
Türanschlag wechselbar	√
Steuerung und Funktionen	
Display mit Temperaturanzeige	–
Betriebskontrollanzeige	–
Steuerung	Elektronisch
Temperaturregelung	√
Schnell-Gefrierfunktion	√
Türalarm	–
Gefrierteil	
Abtauvorgang Gefrierraum	Manuell
Gefriertablett	–
Gefrierfach mit Klappe	–
Gefrierschublade	7
Schublade mit seitlichen Griffen	–
BigBox	–
Ablage	–
Maße (HxBxT) und Gewichte	
Gerätemaße	173,0 x 60,0 x 60,0 cm
Verpackungsmaße	178,3 x 65,0 x 63,5 cm
Gewicht brutto/netto	70,0 / 64,0 kg
Elektrischer Anschluss	
Spannung / Frequenz	220-240 V / 50 Hz
Absicherung	1 A / 120 W
Kabellänge	200 cm

- ☐ **Art.-Nr.** 811300400 **EAN** 4016572414530
- ■ **Art.-Nr.** 811300401 **EAN** 4016572414547

GS280-H-040E weiss
GS280-H-040E inoxlook
Gefrierschrank

Leistung und Verbrauch	
Energieeffizienzklasse*	E
Energieverbrauch pro Jahr	214 kWh
Nutzinhalt gesamt	242 l
Lagerzeit bei Störung	12 Stunden
Gefriervermögen	11 kg/24 h
Klimaklasse	N - ST
Geräusch	40 dB(A) re1pW
Ausstattung	
NoFrost (Gefrieren)	–
Umluftventilator	–
Standfüße	2 Vorne
Rollen	2 Hinten
Türanschlag	Rechts
Türanschlag wechselbar	√
Steuerung und Funktionen	
Display mit Temperaturanzeige	–
Betriebskontrollanzeige	–
Steuerung	Manuell
Temperaturregelung	√
Schnell-Gefrierfunktion	–
Türalarm	–
Gefrierteil	
Abtauvorgang Gefrierraum	Manuell
Gefriertablett	–
Gefrierfach mit Klappe	–
Gefrierschublade	7
Schublade mit seitlichen Griffen	–
BigBox	–
Ablage	–
Maße (HxBxT) und Gewichte	
Gerätemaße	173,0 x 60,0 x 60,0 cm
Verpackungsmaße	178,3 x 65,0 x 63,5 cm
Gewicht brutto/netto	70,0 / 64,0 kg
Elektrischer Anschluss	
Spannung / Frequenz	220-240 V / 50 Hz
Absicherung	0,7 A / 100 W
Kabellänge	200 cm

- ☐ **Art.-Nr.** 811300300 **EAN** 4016572408201
- ■ **Art.-Nr.** 811300302 **EAN** 4016572408225

GS27-H-280E weiss
Gefrierschrank

Leistung und Verbrauch	
Energieeffizienzklasse*	E
Energieverbrauch pro Jahr	210 kWh
Nutzinhalt gesamt	232 l
Lagerzeit bei Störung	12 Stunden
Gefriervermögen	10 kg/24 h
Klimaklasse	N - T
Geräusch	41 dB(A) re1pW
Ausstattung	
NoFrost (Gefrieren)	–
Umluftventilator	–
Standfüße	2 Vorne
Rollen	2 Hinten
Türanschlag	Rechts
Türanschlag wechselbar	√
Steuerung und Funktionen	
Display mit Temperaturanzeige	–
Betriebskontrollanzeige	√
Steuerung	Manuell
Temperaturregelung	√
Schnell-Gefrierfunktion	–
Türalarm	–
Gefrierteil	
Abtauvorgang Gefrierraum	Manuell
Gefriertablett	–
Gefrierfach mit Klappe	–
Gefrierschublade	7
Schublade mit seitlichen Griffen	√
BigBox	√
Ablage	–
Maße (HxBxT) und Gewichte	
Gerätemaße	163,0 x 60,0 x 65,0 cm
Verpackungsmaße	167,0 x 62,0 x 67,0 cm
Gewicht brutto/netto	64,5 / 60,0 kg
Elektrischer Anschluss	
Spannung / Frequenz	220-240 V / 50 Hz
Absicherung	1 A / 140 W
Kabellänge	180 cm

- ☐ **Art.-Nr.** 811300301 **EAN** 4016572408218

*nach delegierter Verordnung 2019/2016 und Verordnung 2019/2019

GS22-H-280E weiss
Gefrierschrank

Leistung und Verbrauch	
Energieeffizienzklasse*	E
Energieverbrauch pro Jahr	201 kWh
Nutzinhalt gesamt	202 l
Lagerzeit bei Störung	12 Stunden
Gefriervermögen	10 kg/24 h
Klimaklasse	N - T
Geräusch	41 dB(A) re1pW
Ausstattung	
Standfüße	2 Vorne
Rollen	2 Hinten
Türanschlag	Rechts
Türanschlag wechselbar	√
Steuerung und Funktionen	
Display mit Temperaturanzeige	–
Betriebskontrollanzeige	√
Steuerung	Manuell
Temperaturregelung	√
Schnell-Gefrierfunktion	–
Türalarm	–
Gefrierteil	
Abtauvorgang Gefrierraum	Manuell
Gefriertablett	–
Gefrierschublade	6
Schublade mit seitlichen Griffen	√
Maße (HxBxT) und Gewichte	
Gerätemaße	145,0 x 60,0 x 65,0 cm
Verpackungsmaße	149,0 x 62,0 x 67,0 cm
Gewicht brutto/netto	57,0 / 53,0 kg
Elektrischer Anschluss	
Spannung / Frequenz	220-240 V / 50 Hz
Absicherung	1 A / 140 W
Kabellänge	180 cm

☐ **Art.-Nr.** 811270301 **EAN** 4016572408195

GS184-H-100E weiss
Gefrierschrank

Leistung und Verbrauch	
Energieeffizienzklasse*	E
Energieverbrauch pro Jahr	196 kWh
Nutzinhalt gesamt	184 l
Lagerzeit bei Störung	16 Stunden
Gefriervermögen	24 kg/24 h
Klimaklasse	SN - T
Geräusch	39 dB(A) re1pW
Ausstattung	
Standfüße	2 Vorne
Rollen	2 Hinten
Türanschlag	Rechts
Türanschlag wechselbar	√
Steuerung und Funktionen	
Display mit Temperaturanzeige	–
Betriebskontrollanzeige	√
Steuerung	Manuell
Temperaturregelung	√
Schnell-Gefrierfunktion	√
Türalarm	–
Gefrierteil	
Abtauvorgang Gefrierraum	Manuell
Gefriertablett	–
Gefrierschublade	6
Schublade mit seitlichen Griffen	–
Maße (HxBxT) und Gewichte	
Gerätemaße	150,0 x 60,0 x 63,5 cm
Verpackungsmaße	154,0 x 66,0 x 68,0 cm
Gewicht brutto/netto	64,0 / 57,0 kg
Elektrischer Anschluss	
Spannung / Frequenz	230 V / 50 Hz
Absicherung	0,7 A / 120 W
Kabellänge	150 cm

☐ **Art.-Nr.** 811270300 **Art.-Nr.** 4016572408188

GS230-H-040D weiss
Gefrierschrank

Leistung und Verbrauch	
Energieeffizienzklasse*	D
Energieverbrauch pro Jahr	152 kWh
Nutzinhalt gesamt	168 l
Lagerzeit bei Störung	16,50 Stunden
Gefriervermögen	7,8 kg/24h
Klimaklasse	N - ST
Geräusch	40 dB(A) re1pW
Ausstattung	
Standfüße	2 Vorne
Rollen	2 Hinten
Türanschlag	Rechts
Türanschlag wechselbar	√
Steuerung und Funktionen	
Display mit Temperaturanzeige	–
Betriebskontrollanzeige	–
Steuerung	Manuell
Temperaturregelung	√
Schnell-Gefrierfunktion	–
Türalarm	–
Gefrierteil	
Abtauvorgang Gefrierraum	Manuell
Gefriertablett	1
Gefrierschublade	4
Schublade mit seitlichen Griffen	√
Maße (HxBxT) und Gewichte	
Gerätemaße	142,6 x 54,4 x 57,1 cm
Verpackungsmaße	146,9 x 57,5 x 59,5 cm
Gewicht brutto/netto	44,6 / 41,6 kg
Elektrischer Anschluss	
Spannung / Frequenz	220-240 V / 50 Hz
Absicherung	0,7 A / 100 W
Kabellänge	150 cm

☐ **Art.-Nr.** 811200400 **Art.-Nr.** 4016572414417

GS235-HE-040E weiss
Gefrierschrank

Leistung und Verbrauch	
Energieeffizienzklasse*	E
Energieverbrauch pro Jahr	188 kWh
Nutzinhalt gesamt	160 l
Lagerzeit bei Störung	14 Stunden
Gefriervermögen	7,6 kg/24 h
Klimaklasse	N - ST
Geräusch	40 dB(A) re1pW
Ausstattung	
Standfüße	2 Vorne
Rollen	2 Hinten
Türanschlag	Rechts
Türanschlag wechselbar	√
Steuerung und Funktionen	
Display mit Temperaturanzeige	√
Betriebskontrollanzeige	–
Steuerung	Elektronisch
Temperaturregelung	√
Schnell-Gefrierfunktion	–
Türalarm	√
Gefrierteil	
Abtauvorgang Gefrierraum	Manuell
Gefriertablett	–
Gefrierschublade	6
Schublade mit seitlichen Griffen	–
Maße (HxBxT) und Gewichte	
Gerätemaße	142,0 x 55,0 x 57,0 cm
Verpackungsmaße	147,3 x 57,5 x 60,5 cm
Gewicht brutto/netto	51,0 / 47,0 kg
Elektrischer Anschluss	
Spannung / Frequenz	220-240 V / 50 Hz
Absicherung	0,7 A / 100 W
Kabellänge	150 cm

☐ **Art.-Nr.** 811200301 **EAN** 4016572408102

GS235-H-040E weiss
Gefrierschrank

Leistung und Verbrauch	
Energieeffizienzklasse*	E
Energieverbrauch pro Jahr	188 kWh
Nutzinhalt gesamt	160 l
Lagerzeit bei Störung	14 Stunden
Gefriervermögen	7,6 kg/24 h
Klimaklasse	N - ST
Geräusch	40 dB(A) re1pW
Ausstattung	
Standfüße	2 Vorne
Rollen	2 Hinten
Türanschlag	Rechts
Türanschlag wechselbar	√
Steuerung und Funktionen	
Display mit Temperaturanzeige	–
Betriebskontrollanzeige	–
Steuerung	Manuell
Temperaturregelung	√
Schnell-Gefrierfunktion	–
Türalarm	–
Gefrierteil	
Abtauvorgang Gefrierraum	Manuell
Gefriertablett	–
Gefrierschublade	6
Schublade mit seitlichen Griffen	–
Maße (HxBxT) und Gewichte	
Gerätemaße	142,5 x 55,0 x 58,0 cm
Verpackungsmaße	147,3 x 57,5 x 60,5 cm
Gewicht brutto/netto	51,0 / 47,0 kg
Elektrischer Anschluss	
Spannung / Frequenz	220-240 V / 50 Hz
Absicherung	0,7 A / 100 W
Kabellänge	155 cm

☐ **Art.-Nr.** 811200300 **EAN** 4016572408096

GS230-H-040E weiss
GS230-H-040E inoxlook
Gefrierschrank

Leistung und Verbrauch	
Energieeffizienzklasse*	E
Energieverbrauch pro Jahr	190 kWh
Nutzinhalt gesamt	168 l
Lagerzeit bei Störung	16 Stunden
Gefriervermögen	7,8 kg/24 h
Klimaklasse	N - ST
Geräusch	40 dB(A) re1pW
Ausstattung	
Standfüße	2 Vorne
Rollen	2 Hinten
Türanschlag	Rechts
Türanschlag wechselbar	√
Steuerung und Funktionen	
Display mit Temperaturanzeige	–
Betriebskontrollanzeige	–
Steuerung	Manuell
Temperaturregelung	√
Schnell-Gefrierfunktion	–
Türalarm	–
Gefrierteil	
Abtauvorgang Gefrierraum	Manuell
Gefriertablett	1
Gefrierschublade	4
Schublade mit seitlichen Griffen	√
Maße (HxBxT) und Gewichte	
Gerätemaße	142,6 x 54,4 x 57,1 cm
Verpackungsmaße	146,9 x 57,5 x 59,5 cm
Gewicht brutto/netto	46,0 / 42,9 kg
Elektrischer Anschluss	
Spannung / Frequenz	220-240 V / 50 Hz
Absicherung	0,7 A / 100 W
Kabellänge	150 cm

☐ **Art.-Nr.** 811200312 **EAN** 4016572412659
■ **Art.-Nr.** 811200313 **EAN** 4016572412666

*nach delegierter Verordnung 2019/2016 und Verordnung 2019/2019

GS230-010E weiss
GS230-010E inoxlook
Gefrierschrank

Leistung und Verbrauch	
Energieeffizienzklasse*	E
Energieverbrauch pro Jahr	188 kWh
Nutzinhalt gesamt	165 l
Lagerzeit bei Störung	10 Stunden
Gefriervermögen	7,6 kg/24 h
Klimaklasse	N - T
Geräusch	40 dB(A) re1pW
Ausstattung	
Standfüße	2 Vorne
Rollen	2 Hinten
Türanschlag	Rechts
Türanschlag wechselbar	√
Steuerung und Funktionen	
Display mit Temperaturanzeige	–
Steuerung	Manuell
Temperaturregelung	√
Schnell-Gefrierfunktion	–
Türalarm	–
ECO-Funktion	–
Tastensperre	–
Gefrierteil	
Abtauvorgang Gefrierraum	Manuell
Gefriertablett	1
Gefrierschublade	4
Gefrierfach mit Klappe	–
Ablage	–
Maße (HxBxT) und Gewichte	
Gerätemaße	143,4 x 55,0 x 58,8 cm
Verpackungsmaße	148,2 x 58,0 x 56,6 cm
Gewicht brutto/netto	45,5 / 42,0 kg
Elektrischer Anschluss	
Spannung / Frequenz	220-240 V / 50 Hz
Absicherung	0,65 A / 138 W
Kabellänge	165 cm

☐ **Art.-Nr.** 811200302 **EAN** 4016572408119
☐ **Art.-Nr.** 811200307 **EAN** 4016572408164

GS18-H-170E weiss
Gefrierschrank

Leistung und Verbrauch	
Energieeffizienzklasse*	E
Energieverbrauch pro Jahr	168 kWh
Nutzinhalt gesamt	98 l
Lagerzeit bei Störung	11 Stunden
Gefriervermögen	6,5 kg/24 h
Klimaklasse	SN - T
Geräusch	41 dB(A) re1pW
Ausstattung	
Standfüße	2 Vorne
Rollen	–
Türanschlag	Rechts
Türanschlag wechselbar	√
Steuerung und Funktionen	
Display mit Temperaturanzeige	–
Steuerung	Manuell
Temperaturregelung	√
Schnell-Gefrierfunktion	–
Türalarm	–
ECO-Funktion	–
Tastensperre	–
Gefrierteil	
Abtauvorgang Gefrierraum	Manuell
Gefriertablett	–
Gefrierschublade	3
Gefrierfach mit Klappe	–
Ablage	2
Maße (HxBxT) und Gewichte	
Gerätemaße	85,0 x 60,0 x 61,0 cm
Verpackungsmaße	88,5 x 63,0 x 64,4 cm
Gewicht brutto/netto	36,7 / 33,9 kg
Elektrischer Anschluss	
Spannung / Frequenz	220-240 V / 50 Hz
Absicherung	0,6 A / 90 W
Kabellänge	150 cm

☐ **Art.-Nr.** 811130300 **EAN** 4016572408065

GS81-051C weiss
GS81-051C schwarz
GS81-051C inoxlook-az
Gefrierschrank

Leistung und Verbrauch	
Energieeffizienzklasse*	C
Energieverbrauch pro Jahr	105 kWh
Nutzinhalt gesamt	85 l
Lagerzeit bei Störung	10 Stunden
Gefriervermögen	4,5 kg/24h
Klimaklasse	T - SN
Geräusch	39 dB(A) re1pW
Ausstattung	
Standfüße	2 Vorne
Rollen	–
Türanschlag	Rechts
Türanschlag wechselbar	√
Steuerung und Funktionen	
Display mit Temperaturanzeige	–
Steuerung	Manuell
Temperaturregelung	√
Schnell-Gefrierfunktion	–
Türalarm	–
ECO-Funktion	–
Tastensperre	–
Gefrierteil	
Abtauvorgang Gefrierraum	Manuell
Gefriertablett	–
Gefrierschublade	2
Gefrierfach mit Klappe	1
Ablage	–
Maße (HxBxT) und Gewichte	
Gerätemaße	84,5 x 54,9 x 55,7 cm
Verpackungsmaße	88,5 x 57,0 x 59,6 cm
Gewicht brutto/netto	37,1 / 35,1 kg
Elektrischer Anschluss	
Spannung / Frequenz	220-240 V / 50 Hz
Absicherung	1,15 A / 65 W
Kabellänge	155 cm

☐ **Art.-Nr.** 811100504 **EAN** 4016572414622
■ **Art.-Nr.** 811100506 **EAN** 4016572415643
■ **Art.-Nr.** 811100507 **EAN** 4016572415650

GS81-040C weiss
GS81-040C inoxlook
GS81-040C schwarz
Gefrierschrank

Leistung und Verbrauch	
Energieeffizienzklasse*	C
Energieverbrauch pro Jahr	105 kWh
Nutzinhalt gesamt	87 l
Lagerzeit bei Störung	16,50 Stunden
Gefriervermögen	4,4 kg/24h
Klimaklasse	N - T
Geräusch	40 dB(A) re1pW
Ausstattung	
Standfüße	2 Vorne
Rollen	–
Türanschlag	Rechts
Türanschlag wechselbar	√
Steuerung und Funktionen	
Display mit Temperaturanzeige	–
Steuerung	Manuell
Temperaturregelung	√
Schnell-Gefrierfunktion	–
Türalarm	–
ECO-Funktion	–
Tastensperre	–
Gefrierteil	
Abtauvorgang Gefrierraum	Manuell
Gefriertablett	–
Gefrierschublade	3
Gefrierfach mit Klappe	–
Ablage	–
Maße (HxBxT) und Gewichte	
Gerätemaße	85,5 x 54,5 x 58,0 cm
Verpackungsmaße	88,5 x 57,0 x 59,6 cm
Gewicht brutto/netto	37,1 / 35,1 kg
Elektrischer Anschluss	
Spannung / Frequenz	220-240 V / 50 Hz
Absicherung	0,6 A / 90 W
Kabellänge	155 cm

☐ **Art.-Nr.** 811100500 **EAN** 4016572412734
■ **Art.-Nr.** 811100501 **EAN** 4016572413984
■ **Art.-Nr.** 811100502 **EAN** 4016572413991

GS80-HE-040D weiss
Gefrierschrank

Leistung und Verbrauch	
Energieeffizienzklasse*	D
Energieverbrauch pro Jahr	133 kWh
Nutzinhalt gesamt	91 l
Lagerzeit bei Störung	12 Stunden
Gefriervermögen	4,4 kg/24h
Klimaklasse	N - ST
Geräusch	40 dB(A) re1pW
Ausstattung	
Standfüße	2 Vorne
Rollen	–
Türanschlag	Rechts
Türanschlag wechselbar	√
Steuerung und Funktionen	
Display mit Temperaturanzeige	√
Steuerung	Elektronisch
Temperaturregelung	√
Schnell-Gefrierfunktion	√
Türalarm	akustisch
ECO-Funktion	√
Tastensperre	√
Gefrierteil	
Abtauvorgang Gefrierraum	Manuell
Gefriertablett	–
Gefrierschublade	4
Gefrierfach mit Klappe	–
Ablage	–
Maße (HxBxT) und Gewichte	
Gerätemaße	85,5 x 55,0 x 57,5 cm
Verpackungsmaße	88,5 x 57,0 x 58,8 cm
Gewicht brutto/netto	30,9 / 29,0 kg
Elektrischer Anschluss	
Spannung / Frequenz	220-240 V / 50 Hz
Absicherung	0,7 A / 100 W
Kabellänge	155 cm

☐ **Art.-Nr.** 811100406 **EAN** 4016572413786

GS81-HE-010D weiss
GS81-HE-010D inoxlook
Gefrierschrank

Leistung und Verbrauch	
Energieeffizienzklasse*	D
Energieverbrauch pro Jahr	131 kWh
Nutzinhalt gesamt	85 l
Lagerzeit bei Störung	15 Stunden
Gefriervermögen	5 kg/24 h
Klimaklasse	SN - T
Geräusch	38 dB(A) re1pW
Ausstattung	
Standfüße	2 Vorne
Rollen	–
Türanschlag	Rechts
Türanschlag wechselbar	√
Steuerung und Funktionen	
Display mit Temperaturanzeige	√
Steuerung	Elektronisch
Temperaturregelung	√
Schnell-Gefrierfunktion	√
Türalarm	–
ECO-Funktion	–
Tastensperre	–
Gefrierteil	
Abtauvorgang Gefrierraum	Manuell
Gefriertablett	–
Gefrierschublade	3
Gefrierfach mit Klappe	–
Ablage	–
Maße (HxBxT) und Gewichte	
Gerätemaße	85,0 x 56,0 x 57,5 cm
Verpackungsmaße	88,3 x 57,8 x 59,0 cm
Gewicht brutto/netto	38,0 / 35,5 kg
Elektrischer Anschluss	
Spannung / Frequenz	220-240 V / 50 Hz
Absicherung	0,7 A / 80 W
Kabellänge	200 cm

☐ **Art.-Nr.** 811100403 **EAN** 4016572411034
■ **Art.-Nr.** 811100404 **EAN** 4016572411041

*nach delegierter Verordnung 2019/2016 und Verordnung 2019/2019

GS81-H-010D weiss
Gefrierschrank

Leistung und Verbrauch	
Energieeffizienzklasse*	D
Energieverbrauch pro Jahr	131,40 kWh
Nutzinhalt gesamt	85 l
Lagerzeit bei Störung	15 Stunden
Gefriervermögen	4 kg/24 h
Klimaklasse	SN - T
Geräusch	40 dB(A) re1pW
Ausstattung	
Standfüße	2 Vorne
Türanschlag	Rechts
Türanschlag wechselbar	√
Steuerung und Funktionen	
Display	–
digitale Temperaturanzeige	–
Steuerung	Manuell
Temperaturregelung	√
Türalarm	–
ECO-Funktion	–
Tastensperre	–
Gefrierteil	
Abtauvorgang Gefrierraum	Manuell
Gefrierschublade	3
Maße (HxBxT) und Gewichte	
Gerätemaße	85,0 x 56,0 x 57,5 cm
Verpackungsmaße	88,3 x 57,8 x 59,0 cm
Gewicht brutto/netto	37,9 / 35,8 kg
Elektrischer Anschluss	
Spannung / Frequenz	220-240 V / 50 Hz
Absicherung	0,5 A / 70 W
Kabellänge	165 cm

☐ **Art.-Nr.** 811100401 **EAN** 4016572408058

GS81-040D weiss
Gefrierschrank

Leistung und Verbrauch	
Energieeffizienzklasse*	D
Energieverbrauch pro Jahr	132 kWh
Nutzinhalt gesamt	87 l
Lagerzeit bei Störung	16 Stunden
Gefriervermögen	4,4 kg/24 h
Klimaklasse	N - T
Geräusch	40 dB(A) re1pW
Ausstattung	
Standfüße	2 Vorne
Türanschlag	Rechts
Türanschlag wechselbar	√
Steuerung und Funktionen	
Display	–
digitale Temperaturanzeige	–
Steuerung	Manuell
Temperaturregelung	√
Türalarm	–
ECO-Funktion	–
Tastensperre	–
Gefrierteil	
Abtauvorgang Gefrierraum	Manuell
Gefrierschublade	3
Maße (HxBxT) und Gewichte	
Gerätemaße	85,5 x 54,5 x 58,0 cm
Verpackungsmaße	88,5 x 57,0 x 59,6 cm
Gewicht brutto/netto	35,0 / 32,0 kg
Elektrischer Anschluss	
Spannung / Frequenz	220-240 V / 50 Hz
Absicherung	0,6 A / 90 W
Kabellänge	155 cm

☐ **Art.-Nr.** 811100400 **EAN** 4016572408041

GS80-HE-040E weiss
Gefrierschrank

Leistung und Verbrauch	
Energieeffizienzklasse*	E
Energieverbrauch pro Jahr	166 kWh
Nutzinhalt gesamt	91 l
Lagerzeit bei Störung	12 Stunden
Gefriervermögen	4,4 kg/24 h
Klimaklasse	N - ST
Geräusch	40 dB(A) re1pW
Ausstattung	
Standfüße	2 Vorne
Türanschlag	Rechts
Türanschlag wechselbar	√
Steuerung und Funktionen	
Display	LED
digitale Temperaturanzeige	√
Steuerung	Elektronisch
Temperaturregelung	√
Türalarm	√
ECO-Funktion	√
Tastensperre	√
Gefrierteil	
Abtauvorgang Gefrierraum	Manuell
Gefrierschublade	4
Maße (HxBxT) und Gewichte	
Gerätemaße	85,5 x 55,0 x 57,5 cm
Verpackungsmaße	88,5 x 57,0 x 58,8 cm
Gewicht brutto/netto	35,0 / 33,0 kg
Elektrischer Anschluss	
Spannung / Frequenz	220-240 V / 50 Hz
Absicherung	0,7 A / 100 W
Kabellänge	155 cm

☐ **Art.-Nr.** 811100303 **EAN** 4016572407990

GS81-H-010E weiss
Gefrierschrank

Leistung und Verbrauch	
Energieeffizienzklasse*	E
Energieverbrauch pro Jahr	164 kWh
Nutzinhalt gesamt	85 l
Lagerzeit bei Störung	15 Stunden
Gefriervermögen	4 kg/24 h
Klimaklasse	SN - T
Geräusch	40 dB(A) re1pW
Ausstattung	
Standfüße	2 Vorne
Türanschlag	Rechts
Türanschlag wechselbar	√
Steuerung und Funktionen	
Display	–
digitale Temperaturanzeige	–
Steuerung	Manuell
Temperaturregelung	√
Türalarm	–
ECO-Funktion	–
Tastensperre	–
Gefrierteil	
Abtauvorgang Gefrierraum	Manuell
Gefrierschublade	3
Maße (HxBxT) und Gewichte	
Gerätemaße	85,0 x 56,0 x 57,5 cm
Verpackungsmaße	89,0 x 57,5 x 59,7 cm
Gewicht brutto/netto	38,0 / 35,5 kg
Elektrischer Anschluss	
Spannung / Frequenz	220-240 V / 50 Hz
Absicherung	0,8 A / 80 W
Kabellänge	160 cm

☐ **Art.-Nr.** 811100305 **EAN** 4016572408010

GS12-040E weiss
Gefrierschrank

Leistung und Verbrauch	
Energieeffizienzklasse*	E
Energieverbrauch pro Jahr	166 kWh
Nutzinhalt gesamt	91 l
Lagerzeit bei Störung	12 Stunden
Gefriervermögen	4,4 kg/24 h
Klimaklasse	N - ST
Geräusch	40 dB(A) re1pW
Ausstattung	
Standfüße	2 Vorne
Türanschlag	Rechts
Türanschlag wechselbar	√
Steuerung und Funktionen	
Display	–
digitale Temperaturanzeige	–
Steuerung	Manuell
Temperaturregelung	√
Türalarm	–
ECO-Funktion	–
Tastensperre	–
Gefrierteil	
Abtauvorgang Gefrierraum	Manuell
Gefrierschublade	4
Maße (HxBxT) und Gewichte	
Gerätemaße	85,5 x 55,0 x 58,0 cm
Verpackungsmaße	88,5 x 57,0 x 58,8 cm
Gewicht brutto/netto	32,2 / 30,4 kg
Elektrischer Anschluss	
Spannung / Frequenz	220-240 V / 50 Hz
Absicherung	0,7 A / 100 W
Kabellänge	160 cm

☐ **Art.-Nr.** 811100301 **EAN** 4016572407976

GS81-040E weiss
Gefrierschrank

Leistung und Verbrauch	
Energieeffizienzklasse*	E
Energieverbrauch pro Jahr	165 kWh
Nutzinhalt gesamt	87 l
Lagerzeit bei Störung	16 Stunden
Gefriervermögen	4,4 kg/24 h
Klimaklasse	N - ST
Geräusch	40 dB(A) re1pW
Ausstattung	
Standfüße	2 Vorne
Türanschlag	Rechts
Türanschlag wechselbar	√
Steuerung und Funktionen	
Display	–
digitale Temperaturanzeige	–
Steuerung	Manuell
Temperaturregelung	√
Türalarm	–
ECO-Funktion	–
Tastensperre	–
Gefrierteil	
Abtauvorgang Gefrierraum	Manuell
Gefrierschublade	3
Maße (HxBxT) und Gewichte	
Gerätemaße	85,0 x 55,0 x 58,0 cm
Verpackungsmaße	88,5 x 57,0 x 59,6 cm
Gewicht brutto/netto	35,0 / 32,0 kg
Elektrischer Anschluss	
Spannung / Frequenz	220-240 V / 50 Hz
Absicherung	0,6 A / 90 W
Kabellänge	155 cm

☐ **Art.-Nr.** 811100302 **EAN** 4016572407983

*nach delegierter Verordnung 2019/2016 und Verordnung 2019/2019

GS80-040E weiss
Gefrierschrank

Leistung und Verbrauch	
Energieeffizienzklasse*	E
Energieverbrauch pro Jahr	166 kWh
Nutzinhalt gesamt	91 l
Lagerzeit bei Störung	12 Stunden
Gefriervermögen	4,4 kg/24 h
Klimaklasse	N - ST
Geräusch	40 dB(A) re1pW
Ausstattung	
Standfüße	2 Vorne
Türanschlag	Rechts
Türanschlag wechselbar	√
Steuerung und Funktionen	
Steuerung	Manuell
Temperaturregelung	√
Gefrierteil	
Abtauvorgang Gefrierraum	Manuell
Gefrierfach mit Klappe	–
Gefrierschublade	4
Ablage	–
Maße (HxBxT) und Gewichte	
Gerätemaße	85,5 x 55,0 x 58,0 cm
Verpackungsmaße	88,5 x 57,0 x 58,8 cm
Gewicht brutto/netto	32,2 / 30,4 kg
Elektrischer Anschluss	
Spannung / Frequenz	220-240 V / 50 Hz
Absicherung	0,7 A / 100 W
Kabellänge	160 cm

☐ **Art.-Nr.** 811100300 **EAN** 4016572407969

GS80-030E weiss
Gefrierschrank

Leistung und Verbrauch	
Energieeffizienzklasse*	E
Energieverbrauch pro Jahr	164 kWh
Nutzinhalt gesamt	86 l
Lagerzeit bei Störung	15 Stunden
Gefriervermögen	4 kg/24 h
Klimaklasse	SN - ST
Geräusch	39 dB(A) re1pW
Ausstattung	
Standfüße	2 Vorne
Türanschlag	Rechts
Türanschlag wechselbar	√
Steuerung und Funktionen	
Steuerung	Manuell
Temperaturregelung	√
Gefrierteil	
Abtauvorgang Gefrierraum	Manuell
Gefrierfach mit Klappe	–
Gefrierschublade	3
Ablage	–
Maße (HxBxT) und Gewichte	
Gerätemaße	84,5 x 55,3 x 57,4 cm
Verpackungsmaße	86,5 x 57,4 x 59,5 cm
Gewicht brutto/netto	35,0 / 32,0 kg
Elektrischer Anschluss	
Spannung / Frequenz	220-240 V / 50 Hz
Absicherung	0,4 A / 49 W
Kabellänge	170 cm

☐ **Art.-Nr.** 811100306 **EAN** 4016572408027

GS111-040E weiss
Gefrierschrank

Leistung und Verbrauch	
Energieeffizienzklasse*	E
Energieverbrauch pro Jahr	158 kWh
Nutzinhalt gesamt	64 l
Lagerzeit bei Störung	9 Stunden
Gefriervermögen	3,2 kg/24 h
Klimaklasse	N - ST
Geräusch	40 dB(A) re1pW
Ausstattung	
Standfüße	2 Vorne
Türanschlag	Rechts
Türanschlag wechselbar	√
Steuerung und Funktionen	
Steuerung	Manuell
Temperaturregelung	√
Gefrierteil	
Abtauvorgang Gefrierraum	Manuell
Gefrierfach mit Klappe	–
Gefrierschublade	3
Ablage	–
Maße (HxBxT) und Gewichte	
Gerätemaße	85,0 x 48,0 x 51,0 cm
Verpackungsmaße	88,5 x 50,0 x 53,0 cm
Gewicht brutto/netto	25,5 / 24 kg
Elektrischer Anschluss	
Spannung / Frequenz	220-240 V / 50 Hz
Absicherung	0,7 A / 100 W
Kabellänge	160 cm

☐ **Art.-Nr.** 811080300 **EAN** 4016572407891

NoFrost - Zeit & Energie sparen

Die "NoFrost"-Technologie, auch als "Frostfrei" bekannt, ist eine moderne Funktion in vielen Kühlschränken und Gefrierschränken. Sie verhindert die Bildung von Eis und Frost im Inneren des Geräts, indem sie die Luftfeuchtigkeit kontrolliert und reduziert.

Durch einen Ventilator wird die kalte Luft gleichmäßig im gesamten Gerät verteilt, um Temperaturschwankungen und Feuchtigkeitsansammlungen zu minimieren. Mit NoFrost entfällt das zeitaufwändige Abtauen, Energieeffizienz wird verbessert, die Kühlleistung optimiert und mehr Stauraum für Lebensmittel geschaffen.

Die NoFrost-Technologie revolutioniert die Nutzung von Kühlgeräten, indem sie Zeit und Energie spart, die Kühlleistung verbessert und den verfügbaren Stauraum optimiert. Ein Gerät mit NoFrost ist eine intelligente Investition für jeden Haushalt.

Weiterlesen auf
https://www.exquisit.de/magazin/

*nach delegierter Verordnung 2019/2016 und Verordnung 2019/2019

GB60-150E weiss
GB60-150E schwarz
GB60-150E grau
GB60-150E rot
Mini-Gefrierschrank

Leistung und Verbrauch

Energieeffizienzklasse*	E
Energieverbrauch pro Jahr	150 kWh
Nutzinhalt gesamt	42 l
Lagerzeit bei Störung	10 Stunden
Gefriervermögen	2 kg/24 h
Klimaklasse	N - ST
Geräusch	40 dB(A) re1pW

Ausstattung

Standfüße	2 Vorne
Türanschlag	Rechts
Türanschlag wechselbar	√

Steuerung und Funktionen

Steuerung	Manuell
Temperaturregelung	√

Gefrierteil

Abtauvorgang Gefrierraum	Manuell
Ablage	2

Maße (HxBxT) und Gewichte

Gerätemaße	63,0 x 47,0 x 45,0 cm
Verpackungsmaße	64,5 x 52,0 x 46,5 cm
Gewicht brutto/netto	20,0 / 18,0 kg

Elektrischer Anschluss

Spannung / Frequenz	220-240 V / 50 Hz
Absicherung	0,3 A / 60 W
Kabellänge	170 cm

- ☐ **Art.-Nr.** 811030300 **EAN** 4016572407839
- ■ **Art.-Nr.** 811030301 **EAN** 4016572407846
- ■ **Art.-Nr.** 811030302 **EAN** 4016572407853
- ■ **Art.-Nr.** 811030303 **EAN** 4016572407860

GB40-150E weiss
GB40-150E schwarz
GB40-150E grau
GB40-150E rot
Mini-Gefrierschrank

Leistung und Verbrauch

Energieeffizienzklasse*	E
Energieverbrauch pro Jahr	147 kWh
Nutzinhalt gesamt	31 l
Lagerzeit bei Störung	9 Stunden
Gefriervermögen	2 kg/24 h
Klimaklasse	N - ST
Geräusch	39 dB(A) re1pW

Ausstattung

Standfüße	2 Vorne
Türanschlag	Rechts
Türanschlag wechselbar	√

Steuerung und Funktionen

Steuerung	Manuell
Temperaturregelung	√

Gefrierteil

Abtauvorgang Gefrierraum	Manuell
Ablage	1

Maße (HxBxT) und Gewichte

Gerätemaße	50,5 x 47,0 x 45,0 cm
Verpackungsmaße	53,0 x 52,0 x 46,5 cm
Gewicht brutto/netto	16,0 / 14,0 kg

Elektrischer Anschluss

Spannung / Frequenz	220-240 V / 50 Hz
Absicherung	0,25 A / 60 W
Kabellänge	170 cm

- ☐ **Art.-Nr.** 811010302 **EAN** 4016572407785
- ■ **Art.-Nr.** 811010303 **EAN** 4016572407792
- ■ **Art.-Nr.** 811010305 **EAN** 4016572407815
- ■ **Art.-Nr.** 811010306 **EAN** 4016572407822

GB40-010E weiss
Mini-Gefrierschrank

Leistung und Verbrauch

Energieeffizienzklasse*	E
Energieverbrauch pro Jahr	146 kWh
Nutzinhalt gesamt	31 l
Lagerzeit bei Störung	7 Stunden
Gefriervermögen	2 kg/24 h
Klimaklasse	SN - T
Geräusch	40 dB(A) re1pW

Ausstattung

Standfüße	2 Vorne
Türanschlag	Rechts
Türanschlag wechselbar	√

Steuerung und Funktionen

Steuerung	Manuell
Temperaturregelung	√

Gefrierteil

Abtauvorgang Gefrierraum	Manuell
Ablage	–

Maße (HxBxT) und Gewichte

Gerätemaße	51,0 x 43,9 x 48,0 cm
Verpackungsmaße	54,7 x 46,5 x 49,6 cm
Gewicht brutto/netto	17,0 / 15,0 kg

Elektrischer Anschluss

Spannung / Frequenz	220-240 V / 50 Hz
Absicherung	0,38 A / 80 W
Kabellänge	180 cm

- ☐ **Art.-Nr.** 811010301 **EAN** 4016572407778

GB40-011E weiss
Mini-Gefrierschrank

Leistung und Verbrauch

Energieeffizienzklasse*	E
Energieverbrauch pro Jahr	147 kWh
Nutzinhalt gesamt	31 l
Lagerzeit bei Störung	7 Stunden
Gefriervermögen	2 kg
Klimaklasse	SN - T
Geräusch	40 dB(A) re1pW

Ausstattung

Standfüße	2 Vorne
Türanschlag	Rechts
Türanschlag wechselbar	√

Steuerung und Funktionen

Steuerung	Manuell
Temperaturregelung	√

Gefrierteil

Abtauvorgang Gefrierraum	Manuell
Ablage	–

Maße (HxBxT) und Gewichte

Gerätemaße	51,0 x 43,9 x 48,0 cm
Verpackungsmaße	54,7 x 46,5 x 49,6 cm
Gewicht brutto/netto	17,0 / 15,0 kg

Elektrischer Anschluss

Spannung / Frequenz	220-240 / 50
Absicherung	0,38 A / 80 W
Kabellänge	180 cm

- ☐ **Art.-Nr.** 811010301 **EAN** 4016572407778

GB05-040E weiss
GB05-040E schwarz
GB05-040E inoxlook
Mini-Gefrierschrank

Leistung und Verbrauch

Energieeffizienzklasse*	E
Energieverbrauch pro Jahr	147 kWh
Nutzinhalt gesamt	33 l
Lagerzeit bei Störung	7 Stunden
Gefriervermögen	2,4 kg/24 h
Klimaklasse	N - ST
Geräusch	40 dB(A) re1pW

Ausstattung

Standfüße	2 Vorne
Türanschlag	Rechts
Türanschlag wechselbar	√

Steuerung und Funktionen

Steuerung	Manuell
Temperaturregelung	√

Gefrierteil

Abtauvorgang Gefrierraum	Manuell
Ablage	1

Maße (HxBxT) und Gewichte

Gerätemaße	51,0 x 44,0 x 47,5 cm
Verpackungsmaße	52,8 x 46,0 x 49,0 cm
Gewicht brutto/netto	16,5 / 15,0 kg

Elektrischer Anschluss

Spannung / Frequenz	220-240 V / 50 Hz
Absicherung	0,7 A / 100 W
Kabellänge	150 cm

- ☐ **Art.-Nr.** 811010300 **EAN** 4016572407761
- ■ **Art.-Nr.** 811010314 **EAN** 4016572413311
- ■ **Art.-Nr.** 811010304 **EAN** 4016572407808

*nach delegierter Verordnung 2019/2016 und Verordnung 2019/2019

Gefriertruhen

Unser vielfältiges Gefriertruhensortiment bietet nicht nur viel Stauraum für jede Menge tiefgekühlter Lebensmittel. Zur Verfügung stehen Modelle von ca. ~100 bis hin zu >350 Liter Fassungsvermögen, teilweise mit LED- Beleuchtung, teilweise abschließbar. Manche Modelle sind auch als Kühltruhen einsetzbar.

GT320-HE-040E weiss

DIE ELEKTRONISCHE STEUERUNG ...
ermöglicht das leichte Einstellen der Temperatur und Funktion.

DER ABSCHLIESSBARE GRIFF ...
verhindert unerwünschten Zugriff.

DAS HIGHLIGHT ALLER EA-MODELLE ...
nutzbar als Gefrier- oder Kühltruhe.

GT400-HE-040E weiss
Gefriertruhe

Leistung und Verbrauch	
Energieeffizienzklasse*	E
Energieverbrauch pro Jahr	254 kWh
Nutzinhalt gesamt	371 l
Lagerzeit bei Störung	36 Stunden
Gefriervermögen	18 kg/24 h
Klimaklasse	SN - T
Geräusch	40 dB(A) re1pW
Ausstattung	
Beleuchtung Gefrierraum	√
Griff mit Türschloss	√
Standfüße	–
Rollen	4 Links & rechts
Türanschlag	Hinten
Steuerung und Funktionen	
Display	LED
zusätzliche Kühlfunktion	√
Betriebskontrollanzeige	√
Steuerung	Elektronisch
Temperaturregelung	√
Schnell-Gefrierfunktion	√
Gefrierteil	
Abtauvorgang Gefrierraum	Manuell
Einhängekorb	2
Maße (HxBxT) und Gewichte	
Gerätemaße	85,0 x 130,0 x 70,5 cm
Verpackungsmaße	88,5 x 133,6 x 74,8 cm
Gewicht brutto/netto	54,0 / 47,0 kg
Elektrischer Anschluss	
Spannung / Frequenz	220-240 V / 50 Hz
Absicherung	1,65 A
Kabellänge	160 cm

☐ **Art.-Nr.** 811450300 **EAN** 4016572408539

GT320-HE-040D weiss
Gefriertruhe

Leistung und Verbrauch	
Energieeffizienzklasse*	D
Energieverbrauch pro Jahr	188 kWh
Nutzinhalt gesamt	308 l
Lagerzeit bei Störung	36 Stunden
Gefriervermögen	15 kg/24h
Klimaklasse	SN - T
Geräusch	41 dB(A) re1pW
Ausstattung	
Beleuchtung Gefrierraum	√
Griff mit Türschloss	√
Standfüße	–
Rollen	4 Links & rechts
Türanschlag	Hinten
Steuerung und Funktionen	
Display	LED
zusätzliche Kühlfunktion	√
Betriebskontrollanzeige	√
Steuerung	Elektronisch
Temperaturregelung	√
Schnell-Gefrierfunktion	√
Gefrierteil	
Abtauvorgang Gefrierraum	Manuell
Einhängekorb	2
Maße (HxBxT) und Gewichte	
Gerätemaße	84,0 x 112,0 x 70,0 cm
Verpackungsmaße	88,5 x 115,6 x 74,8 cm
Gewicht brutto/netto	46,2 / 41,9 kg
Elektrischer Anschluss	
Spannung / Frequenz	220-240 V / 50 Hz
Absicherung	1,45 A / 155 W
Kabellänge	165 cm

☐ **Art.-Nr.** 811440401 **EAN** 4016572413847

GT320-030D weiss
Gefriertruhe

Leistung und Verbrauch	
Energieeffizienzklasse*	D
Energieverbrauch pro Jahr	185 kWh
Nutzinhalt gesamt	300 l
Lagerzeit bei Störung	62 Stunden
Gefriervermögen	13 kg/24 h
Klimaklasse	SN - T
Geräusch	41 dB(A) re1pW
Ausstattung	
Beleuchtung Gefrierraum	√
Griff mit Türschloss	–
Standfüße	2 Links
Rollen	2 Rechts
Türanschlag	Hinten
Steuerung und Funktionen	
Display	–
zusätzliche Kühlfunktion	–
Betriebskontrollanzeige	–
Steuerung	Manuell
Temperaturregelung	√
Schnell-Gefrierfunktion	–
Gefrierteil	
Abtauvorgang Gefrierraum	Manuell
Einhängekorb	2
Maße (HxBxT) und Gewichte	
Gerätemaße	85,0 x 128,5 x 69,6 cm
Verpackungsmaße	86,5 x 132,5 x 76,0 cm
Gewicht brutto/netto	57,0 / 50,0 kg
Elektrischer Anschluss	
Spannung / Frequenz	220-240 V / 50 Hz
Absicherung	0,5 A
Kabellänge	170 cm

☐ **Art.-Nr.** 811440400 **EAN** 4016572408522

*nach delegierter Verordnung 2019/2016 und Verordnung 2019/2019

GT320-HE-040E weiss
Gefriertruhe

Leistung und Verbrauch	
Energieeffizienzklasse*	E
Energieverbrauch pro Jahr	235 kWh
Nutzinhalt gesamt	308 l
Lagerzeit bei Störung	36 Stunden
Gefriervermögen	15 kg/24 h
Klimaklasse	SN - T
Geräusch	41 dB(A) re1pW
Ausstattung	
Beleuchtung Gefrierraum	√
Tür mit Schloss	–
Griff mit Türschloss	√
Standfüße	–
Rollen	4 Links & rechts
Türanschlag	Hinten
Steuerung und Funktionen	
Display	LED
zusätzliche Kühlfunktion	√
Betriebskontrollanzeige	√
digitale Temperaturanzeige	–
Steuerung	Elektronisch
Temperaturregelung	√
Schnell-Gefrierfunktion	√
Tastensperre	–
Gefrierteil	
Abtauvorgang Gefrierraum	Manuell
Einhängekorb	2
Maße (HxBxT) und Gewichte	
Gerätemaße	85,0 x 112,0 x 70,0 cm
Verpackungsmaße	88,5 x 115,6 x 74,8 cm
Gewicht brutto/netto	50,0 / 44,0 kg
Elektrischer Anschluss	
Spannung / Frequenz	220-240 V / 50 Hz
Absicherung	1,45 A
Kabellänge	180 cm

☐ **Art.-Nr.** 811440300 **EAN** 4016572408515

GT200-HE-040C weiss
Gefriertruhe

Leistung und Verbrauch	
Energieeffizienzklasse*	C
Energieverbrauch pro Jahr	126 kWh
Nutzinhalt gesamt	198 l
Lagerzeit bei Störung	41 Stunden
Gefriervermögen	13 kg/24h
Klimaklasse	SN - T
Geräusch	40 dB(A) re1pW
Ausstattung	
Beleuchtung Gefrierraum	√
Tür mit Schloss	√
Griff mit Türschloss	√
Standfüße	2 Links
Rollen	2 Rechts
Türanschlag	Hinten
Steuerung und Funktionen	
Display	LED
zusätzliche Kühlfunktion	–
Betriebskontrollanzeige	√
digitale Temperaturanzeige	–
Steuerung	Elektronisch
Temperaturregelung	√
Schnell-Gefrierfunktion	√
Tastensperre	–
Gefrierteil	
Abtauvorgang Gefrierraum	Manuell
Einhängekorb	2
Maße (HxBxT) und Gewichte	
Gerätemaße	84,5 x 102,6 x 61,6 cm
Verpackungsmaße	88,5 x 106,5 x 64,0 cm
Gewicht brutto/netto	40,4 / 36,9 kg
Elektrischer Anschluss	
Spannung / Frequenz	220-240 V / 50 Hz
Absicherung	0,7 A / 100 W
Kabellänge	170 cm

☐ **Art.-Nr.** 811424500 **EAN** 4016572414004

GT200-HE-040E weiss
Gefriertruhe

Leistung und Verbrauch	
Energieeffizienzklasse*	E
Energieverbrauch pro Jahr	200 kWh
Nutzinhalt gesamt	198 l
Lagerzeit bei Störung	22 Stunden
Gefriervermögen	11 kg/24 h
Klimaklasse	SN - T
Geräusch	41 dB(A) re1pW
Ausstattung	
Beleuchtung Gefrierraum	√
Tür mit Schloss	–
Griff mit Türschloss	√
Standfüße	2 Links
Rollen	2 Rechts
Türanschlag	Hinten
Steuerung und Funktionen	
Display	LED
zusätzliche Kühlfunktion	√
Betriebskontrollanzeige	√
digitale Temperaturanzeige	–
Steuerung	Elektronisch
Temperaturregelung	√
Schnell-Gefrierfunktion	√
Tastensperre	–
Gefrierteil	
Abtauvorgang Gefrierraum	Manuell
Einhängekorb	2
Maße (HxBxT) und Gewichte	
Gerätemaße	84,7 x 91,0 x 55,5 cm
Verpackungsmaße	88,6 x 93,4 x 57,0 cm
Gewicht brutto/netto	37,0 / 33,0 kg
Elektrischer Anschluss	
Spannung / Frequenz	220-240 V / 50 Hz
Absicherung	0,8 A
Kabellänge	150 cm

☐ **Art.-Nr.** 811420300 **EAN** 4016572408454

GT200-HE-010E weiss
Gefriertruhe

Leistung und Verbrauch	
Energieeffizienzklasse*	E
Energieverbrauch pro Jahr	195 kWh
Nutzinhalt gesamt	182 l
Lagerzeit bei Störung	28 Stunden
Gefriervermögen	11 kg/24 h
Klimaklasse	SN - T
Geräusch	40 dB(A) re1pW
Ausstattung	
Beleuchtung Gefrierraum	√
Tür mit Schloss	–
Griff mit Türschloss	–
Standfüße	2 Links
Rollen	–
Türanschlag	Hinten
Steuerung und Funktionen	
Display	LED
zusätzliche Kühlfunktion	√
Betriebskontrollanzeige	–
digitale Temperaturanzeige	√
Steuerung	Elektronisch
Temperaturregelung	√
Schnell-Gefrierfunktion	√
Tastensperre	√
Gefrierteil	
Abtauvorgang Gefrierraum	Manuell
Einhängekorb	1
Maße (HxBxT) und Gewichte	
Gerätemaße	84,2 x 89,1 x 55,7 cm
Verpackungsmaße	88,8 x 92,0 x 57,5 cm
Gewicht brutto/netto	43,0 / 39,0 kg
Elektrischer Anschluss	
Spannung / Frequenz	220-240 V / 50 Hz
Absicherung	0,8 A
Kabellänge	165 cm

☐ **Art.-Nr.** 811420301 **EAN** 4016572408461

GT150-E-040E weiss
Gefriertruhe

Leistung und Verbrauch	
Energieeffizienzklasse*	E / F
Energieverbrauch pro Jahr	182 / 228,13 kWh
Nutzinhalt gesamt	142 / 142 l
Lagerzeit bei Störung	20 / 20 Stunden
Gefriervermögen	7 / 7 kg/24 h
Klimaklasse	SN - ST / SN - ST
Geräusch	40 / 40 dB(A) re1pW
Ausstattung	
Beleuchtung Gefrierraum	–
Tür mit Schloss	–
Griff mit Türschloss	–
Standfüße	2 Links
Rollen	2 Rechts
Türanschlag	Hinten
Steuerung und Funktionen	
Display	LED
zusätzliche Kühlfunktion	√
Betriebskontrollanzeige	√
digitale Temperaturanzeige	–
Steuerung	Elektronisch
Temperaturregelung	√
Schnell-Gefrierfunktion	√
Tastensperre	–
Gefrierteil	
Abtauvorgang Gefrierraum	Manuell
Einhängekorb	1
Maße (HxBxT) und Gewichte	
Gerätemaße	84,5 x 70,5 x 55,0 cm
Verpackungsmaße	88,6 x 73,0 x 57,0 cm
Gewicht brutto/netto	30 / 27 kg
Elektrischer Anschluss	
Spannung / Frequenz	220-240 V / 50 Hz
Absicherung	0,9 A
Kabellänge	160 cm

☐ **Art.-Nr.** 811410300 **EAN** 4016572408416

GT100-E-040E weiss
Gefriertruhe

Leistung und Verbrauch	
Energieeffizienzklasse*	E / F
Energieverbrauch pro Jahr	168 / 211 kWh
Nutzinhalt gesamt	98 / 98 l
Lagerzeit bei Störung	13 / 13 Stunden
Gefriervermögen	8 / 6 kg/24 h
Klimaklasse	SN - T / SN - ST
Geräusch	41 / 40 dB(A) re1pW
Ausstattung	
Beleuchtung Gefrierraum	–
Tür mit Schloss	–
Griff mit Türschloss	–
Standfüße	2 Links
Rollen	2 Rechts
Türanschlag	Hinten
Steuerung und Funktionen	
Display	LED
zusätzliche Kühlfunktion	–
Betriebskontrollanzeige	√
digitale Temperaturanzeige	–
Steuerung	Elektronisch
Temperaturregelung	√
Schnell-Gefrierfunktion	√
Tastensperre	–
Gefrierteil	
Abtauvorgang Gefrierraum	Manuell
Einhängekorb	1
Maße (HxBxT) und Gewichte	
Gerätemaße	84,5 x 54,5 x 54,5 cm
Verpackungsmaße	88,6 x 57,0 x 57,5 cm
Gewicht brutto/netto	29 / 26 kg
Elektrischer Anschluss	
Spannung / Frequenz	220-240 V / 50 Hz
Absicherung	0,65 A / 0,85 A
Kabellänge	175 / 175 cm

☐ **Art.-Nr.** 811400301 **EAN** 4016572408386

*nach delegierter Verordnung 2019/2016 und Verordnung 2019/2019

GT100-010E weiss
Gefriertruhe

Leistung und Verbrauch	
Energieeffizienzklasse*	E
Energieverbrauch pro Jahr	167 kWh
Nutzinhalt gesamt	95 l
Lagerzeit bei Störung	16 Stunden
Gefriervermögen	4,8 kg/24 h
Klimaklasse	SN - T
Geräusch	40 dB(A) re1pW
Ausstattung	
Standfüße	2 Links
Rollen	–
Türanschlag	Hinten
Steuerung und Funktionen	
Betriebskontrollanzeige	–
Steuerung	Manuell
Temperaturregelung	√
Gefrierteil	
Abtauvorgang Gefrierraum	Manuell
Einhängekorb	1
Maße (HxBxT) und Gewichte	
Gerätemaße	85,4 x 54,6 x 47,9 cm
Verpackungsmaße	89,0 x 57,5 x 49,5 cm
Gewicht brutto/netto	24 / 22 kg
Elektrischer Anschluss	
Spannung / Frequenz	220-240 V / 50 Hz
Absicherung	0,8 A
Kabellänge	170 cm

☐ **Art.-Nr.** 811400300 **EAN** 4016572408379

GT100-330E silber
Gefriertruhe

Leistung und Verbrauch	
Energieeffizienzklasse*	E
Energieverbrauch pro Jahr	166 kWh
Nutzinhalt gesamt	96 l
Lagerzeit bei Störung	12 Stunden
Gefriervermögen	5 kg/24 h
Klimaklasse	SN - T
Geräusch	42 dB(A) re1pW
Ausstattung	
Standfüße	2 Links
Rollen	2 Rechts
Türanschlag	Hinten
Steuerung und Funktionen	
Betriebskontrollanzeige	√
Steuerung	Manuell
Temperaturregelung	√
Gefrierteil	
Abtauvorgang Gefrierraum	Manuell
Einhängekorb	1
Maße (HxBxT) und Gewichte	
Gerätemaße	83,5 x 54,6 x 55,1 cm
Verpackungsmaße	88,5 x 58,5 x 58,5 cm
Gewicht brutto/netto	28,0 / 26,0 kg
Elektrischer Anschluss	
Spannung / Frequenz	220-240 V / 50 Hz
Absicherung	0,65 A
Kabellänge	200 cm

■ **Art.-Nr.** 811400302 **EAN** 4016572412932

GT100-330E schwarz
Gefriertruhe

Leistung und Verbrauch	
Energieeffizienzklasse*	E
Energieverbrauch pro Jahr	166 kWh
Nutzinhalt gesamt	96 l
Lagerzeit bei Störung	12 Stunden
Gefriervermögen	5 kg/24 h
Klimaklasse	SN - T
Geräusch	42 dB(A) re1pW
Ausstattung	
Standfüße	2 Links
Rollen	2 Rechts
Türanschlag	Hinten
Steuerung und Funktionen	
Betriebskontrollanzeige	√
Steuerung	Manuell
Temperaturregelung	√
Gefrierteil	
Abtauvorgang Gefrierraum	Manuell
Einhängekorb	1
Maße (HxBxT) und Gewichte	
Gerätemaße	83,5 x 54,6 x 55,1 cm
Verpackungsmaße	88,5 x 58,5 x 58,5 cm
Gewicht brutto/netto	28,0 / 26,0 kg
Elektrischer Anschluss	
Spannung / Frequenz	220-240 V / 50 Hz
Absicherung	0,65 A
Kabellänge	200 cm

■ **Art.-Nr.** 811400303 **EAN** 4016572412949

GT100-330E rot
Gefriertruhe

Leistung und Verbrauch	
Energieeffizienzklasse*	E
Energieverbrauch pro Jahr	166 kWh
Nutzinhalt gesamt	96 l
Lagerzeit bei Störung	12 Stunden
Gefriervermögen	5 kg/24 h
Klimaklasse	SN - T
Geräusch	42 dB(A) re1pW
Ausstattung	
Standfüße	2 Links
Rollen	2 Rechts
Türanschlag	Hinten
Steuerung und Funktionen	
Betriebskontrollanzeige	√
Steuerung	Manuell
Temperaturregelung	√
Gefrierteil	
Abtauvorgang Gefrierraum	Manuell
Einhängekorb	1
Maße (HxBxT) und Gewichte	
Gerätemaße	83,5 x 54,6 x 55,1 cm
Verpackungsmaße	88,5 x 58,5 x 58,5 cm
Gewicht brutto/netto	28,0 / 26,0 kg
Elektrischer Anschluss	
Spannung / Frequenz	220-240 V / 50 Hz
Absicherung	0,65 A
Kabellänge	200 cm

■ **Art.-Nr.** 811400304 **EAN** 4016572412956

EIS SELBST MACHEN - GESUND UND LECKER

Was Sie brauchen:

- Obst (z.B. Banane, Mango, Erdbeeren, Melone und viele andere)
- Milch (für Vegane Version – Hafer- oder Kokosmilch) & Kokosöl
- Zucker (optional)
- Eisförmchen

So geht's:

1. Das Obst fein pürieren und in eine Schüssel geben.
2. Ausreichend Milch dazu geben.
3. Esslöffel Kokosöl hinzufügen. Das behält auch nach dem Einfrieren seinen intensiven Geschmack und die gesunden Fettsäuren.
4. Je nachdem wie süß das Obst ist, kann man ein wenig Zucker mit der Milchmasse vermengen.
5. Alles gut durchmischen und mit einem Löffel in den Eisformen verteilen und ab ins Gefrierfach.
6. Nach ein paar Stunden können Sie Ihr Eis genießen.

Sommer-Tipp:
Für die perfekte kühle Erfrischung, ohne zusätzliches Fett, könnten Sie die Milch und Kokosöl weglassen und z. B. nur pürierte entkernte Wassermelone in die Förmchen geben, einfrieren und Ihr fettarmes zuckerfreies Eis genießen.

*nach delegierter Verordnung 2019/2016 und Verordnung 2019/2019

Getränke-Kühlschränke

Bestens geeignet für den gewerblichen Einsatz: Unsere platz- und energiesparenden Getränke-Kühlschränke sind leicht zu befüllen, komfortabel zu bedienen und einfach zu reinigen. Auch optisch machen sie etwas her und bringen Ihre Getränkeflaschen- oder dosen ideal zur Geltung.

GKS350-2-GT-280G weiss

DAS THERMOSTAT ...
regelt die Temperatur elektromechanisch.

DIE LED-INNENBELEUCHTUNG ...
lässt sich bei Bedarf zuschalten: eine energieeffiziente Lösung, um Ihre Ware optimal zu präsentieren.

DIE HÖHENVERSTELLBAREN ABLAGEROSTE ...
erlauben eine flexible Nutzung des Innenraums für Flaschen und Dosen unterschiedlichster Größe.

CD 1010 FN
Getränke-Kühlschrank

Leistung und Verbrauch	
Energieeffizienzklasse*	D
Energieverbrauch pro Jahr	2847 kWh
Nutzinhalt gesamt	800 l
empf. Temperatur	–
Umgebungstemperatur	–
Relative Luftfeuchtigkeit	–
Ausstattung	
Umluftventilator	√
Beleuchtung Kühlraum	√
Art der Tür	Isolierglastür
Tür mit Schloss	√
Standfüße	2 Vorne
Rollen	4 Vorne & hinten
Türanschlag	Flügeltüren
Türanschlag wechselbar	–
Steuerung und Funktionen	
Display mit Temperaturanzeige	LED
Betriebskontrollanzeige	√
Steuerung	Elektronisch
Temperaturregelung	√
Kühlteil	
Art der Ablage	Gitterablage
Anzahl Ablagen	10
davon verstellbar	10
Fassungsvermögen bei 0,75 DIN-Fl.	240
Fassungsvermögen bei 0,50 DIN-Fl.	595
Fassungsvermögen bei 0,33 DIN-Fl.	720
Maße (HxBxT) und Gewichte	
Gerätemaße	207,9 x 120,0 x 69,0 cm
Verpackungsmaße	222,9 x 126,0 x 75,4 cm
Gewicht brutto/netto	190,0 / 170,0 kg
Elektrischer Anschluss	
Spannung / Frequenz	220-240 V / 50 Hz
Absicherung	3,8 A / 600 W
Kabellänge	150 cm

☐ **Art.-Nr.** 0160083 **EAN** 4016572020373

GKS350-2-GT-280D weiss*
Getränke-Kühlschrank

Leistung und Verbrauch	
Energieeffizienzklasse*	D
Energieverbrauch pro Jahr	744 kWh
Nutzinhalt gesamt	320 l
empf. Temperatur	32 °C
Umgebungstemperatur	+5 °C
Relative Luftfeuchtigkeit	65 %
Ausstattung	
Umluftventilator	√
Beleuchtung Kühlraum	√
Art der Tür	Isolierglastür
Tür mit Schloss	–
Standfüße	2 Vorne
Rollen	2 Hinten
Türanschlag	Rechts
Türanschlag wechselbar	√
Steuerung und Funktionen	
Display mit Temperaturanzeige	–
Betriebskontrollanzeige	√
Steuerung	Manuell
Temperaturregelung	√
Kühlteil	
Art der Ablage	Gitterablage
Anzahl Ablagen	6
davon verstellbar	6
Fassungsvermögen bei 0,75 DIN-Fl.	–
Fassungsvermögen bei 0,50 DIN-Fl.	154
Fassungsvermögen bei 0,33 DIN-Fl.	322
Maße (HxBxT) und Gewichte	
Gerätemaße	173,0 x 60,0 x 60,0 cm
Verpackungsmaße	179,0 x 62,0 x 63,0 cm
Gewicht brutto/netto	68,0 / 63,0 kg
Elektrischer Anschluss	
Spannung / Frequenz	220-240 V / 50 Hz
Absicherung	1,7 A / 230 W
Kabellänge	180 cm

☐ **Art.-Nr.** 810950400 **EAN** 4016572416855

GKS350-1-GT-280D weiss*
GKS350-1-GT-280G schwarz*
Getränke-Kühlschrank

Leistung und Verbrauch	
Energieeffizienzklasse*	D
Energieverbrauch pro Jahr	744 kWh
Nutzinhalt gesamt	320 l
empf. Temperatur	32 °C
Umgebungstemperatur	+5 °C
Relative Luftfeuchtigkeit	65 %
Ausstattung	
Umluftventilator	√
Beleuchtung Kühlraum	√
Art der Tür	Isolierglastür
Tür mit Schloss	–
Standfüße	2 Vorne
Rollen	2 Hinten
Türanschlag	Rechts
Türanschlag wechselbar	√
Steuerung und Funktionen	
Display mit Temperaturanzeige	–
Betriebskontrollanzeige	√
Steuerung	Manuell
Temperaturregelung	√
Kühlteil	
Art der Ablage	Gitterablage
Anzahl Ablagen	6
davon verstellbar	6
Fassungsvermögen bei 0,75 DIN-Fl.	–
Fassungsvermögen bei 0,50 DIN-Fl.	154
Fassungsvermögen bei 0,33 DIN-Fl.	323
Maße (HxBxT) und Gewichte	
Gerätemaße	173,0 x 60,0 x 60,0 cm
Verpackungsmaße	179,0 x 62,0 x 63,0 cm
Gewicht brutto/netto	67,0 / 62,0 kg
Elektrischer Anschluss	
Spannung / Frequenz	220-240 V / 50 Hz
Absicherung	1,7 A / 230 W
Kabellänge	180 cm

☐ **Art.-Nr.** 810970400 **EAN** 4016572416497
■ **Art.-Nr.** 810910104 **EAN** 4016572413632

*Diese Geräte sind ausschließlich zum Kühlen von Getränken und nur für den gewerblichen Gebrauch bestimmt.

*nach delegierter Verordnung 2019/2018 und Verordnung 2019/2024

GKS290-GT-280E weiss*
Getränke-Kühlschrank

Leistung und Verbrauch	
Energieeffizienzklasse*	E
Energieverbrauch pro Jahr	902 kWh
Nutzinhalt gesamt	290 l
empf. Temperatur	32 °C
Umgebungstemperatur	+5 °C
Relative Luftfeuchtigkeit	65 %
Klimaklasse	–
Geräusch	–
Ausstattung	
Umluftventilator	√
Beleuchtung Kühlraum	√
Art der Tür	Isolierglastür
Tür mit Schloss	–
Standfüße	2 Vorne
Rollen	2 Hinten
Türanschlag	Rechts
Türanschlag wechselbar	√
Steuerung und Funktionen	
Betriebskontrollanzeige	√
Steuerung	Manuell
Temperaturregelung	√
Kühlteil	
Abtauvorgang Kühlraum	–
Art der Ablage	Gitterablage
Anzahl Ablagen	5
davon verstellbar	5
Fassungsvermögen bei 0,75 DIN-Fl.	–
Fassungsvermögen bei 0,50 DIN-Fl.	–
Fassungsvermögen bei 0,33 DIN-Fl.	–
Maße (HxBxT) und Gewichte	
Gerätemaße	145,0 x 60,0 x 60,0 cm
Verpackungsmaße	151,0 x 62,0 x 63,0 cm
Gewicht brutto/netto	56,5 / 53,1 kg
Elektrischer Anschluss	
Spannung / Frequenz	220-240 V / 50 Hz
Absicherung	1,5 A / 200 W
Kabellänge	200 cm

☐ **Art.-Nr.** 810910300 **EAN** 4016572413267

GKS260-GT-090F weiss*
Getränke-Kühlschrank

Leistung und Verbrauch	
Energieeffizienzklasse*	F
Energieverbrauch pro Jahr	1059 kWh
Nutzinhalt gesamt	259 l
empf. Temperatur	25 °C
Umgebungstemperatur	+5 °C
Relative Luftfeuchtigkeit	60 %
Klimaklasse	–
Geräusch	–
Ausstattung	
Umluftventilator	–
Beleuchtung Kühlraum	√
Art der Tür	Isolierglastür
Tür mit Schloss	√
Standfüße	2 Vorne
Rollen	2 Hinten
Türanschlag	Rechts
Türanschlag wechselbar	√
Steuerung und Funktionen	
Betriebskontrollanzeige	–
Steuerung	Manuell
Temperaturregelung	√
Kühlteil	
Abtauvorgang Kühlraum	–
Art der Ablage	Gitterablage
Anzahl Ablagen	5
davon verstellbar	4
Fassungsvermögen bei 0,75 DIN-Fl.	–
Fassungsvermögen bei 0,50 DIN-Fl.	–
Fassungsvermögen bei 0,33 DIN-Fl.	–
Maße (HxBxT) und Gewichte	
Gerätemaße	143,0 x 55,0 x 58,0 cm
Verpackungsmaße	148,0 x 57,5 x 60,0 cm
Gewicht brutto/netto	52,0 / 48,0 kg
Elektrischer Anschluss	
Spannung / Frequenz	220-240 V / 50 Hz
Absicherung	0,5 A / 100 W
Kabellänge	180 cm

☐ **Art.-Nr.** 810910100 **EAN** 4016572407624

GKS31-V-H-280F weiss*
Getränke-Kühlschrank

Leistung und Verbrauch	
Energieeffizienzklasse*	–
Energieverbrauch pro Jahr	138 kWh
Nutzinhalt gesamt	296 l
empf. Temperatur	–
Umgebungstemperatur	–
Relative Luftfeuchtigkeit	–
Klimaklasse	N - T
Geräusch	41 dB(A) re1pW
Ausstattung	
Umluftventilator	–
Beleuchtung Kühlraum	√
Art der Tür	Vollisoliertür
Tür mit Schloss	–
Standfüße	2 Vorne
Rollen	2 Hinten
Türanschlag	Rechts
Türanschlag wechselbar	√
Steuerung und Funktionen	
Betriebskontrollanzeige	–
Steuerung	Manuell
Temperaturregelung	√
Kühlteil	
Abtauvorgang Kühlraum	Automatisch
Art der Ablage	Gitterablage
Anzahl Ablagen	6
davon verstellbar	5
Fassungsvermögen bei 0,75 DIN-Fl.	108
Fassungsvermögen bei 0,50 DIN-Fl.	161
Fassungsvermögen bei 0,33 DIN-Fl.	216
Maße (HxBxT) und Gewichte	
Gerätemaße	163,0 x 60,0 x 62,0 cm
Verpackungsmaße	168,0 x 62,0 x 67,0 cm
Gewicht brutto/netto	56,5 / 52,0 kg
Elektrischer Anschluss	
Spannung / Frequenz	220-240 V / 50 Hz
Absicherung	1 A / 120 W
Kabellänge	190 cm

☐ **Art.-Nr.** 810540200 **EAN** 4016572407440

GKS29-V-H-280F weiss*
Getränke-Kühlschrank

Leistung und Verbrauch	
Energieeffizienzklasse*	–
Energieverbrauch pro Jahr	131 kWh
Nutzinhalt gesamt	254 l
empf. Temperatur	–
Umgebungstemperatur	–
Relative Luftfeuchtigkeit	–
Klimaklasse	N - T
Geräusch	41 dB(A) re1pW
Ausstattung	
Umluftventilator	–
Beleuchtung Kühlraum	√
Art der Tür	Vollisoliertür
Tür mit Schloss	–
Standfüße	2 Vorne
Rollen	2 Hinten
Türanschlag	Rechts
Türanschlag wechselbar	√
Steuerung und Funktionen	
Betriebskontrollanzeige	–
Steuerung	Manuell
Temperaturregelung	√
Kühlteil	
Abtauvorgang Kühlraum	Automatisch
Art der Ablage	Gitterablage
Anzahl Ablagen	5
davon verstellbar	4
Fassungsvermögen bei 0,75 DIN-Fl.	–
Fassungsvermögen bei 0,50 DIN-Fl.	–
Fassungsvermögen bei 0,33 DIN-Fl.	–
Maße (HxBxT) und Gewichte	
Gerätemaße	145,5 x 60,0 x 62,0 cm
Verpackungsmaße	149,0 x 62,0 x 67,0 cm
Gewicht brutto/netto	54,0 / 50,0 kg
Elektrischer Anschluss	
Spannung / Frequenz	220-240 V / 50 Hz
Absicherung	1 A / 120 W
Kabellänge	190 cm

☐ **Art.-Nr.** 810480200 **EAN** 4016572407402

*Diese Geräte sind ausschließlich zum Kühlen von Getränken und nur für den gewerblichen Gebrauch bestimmt.

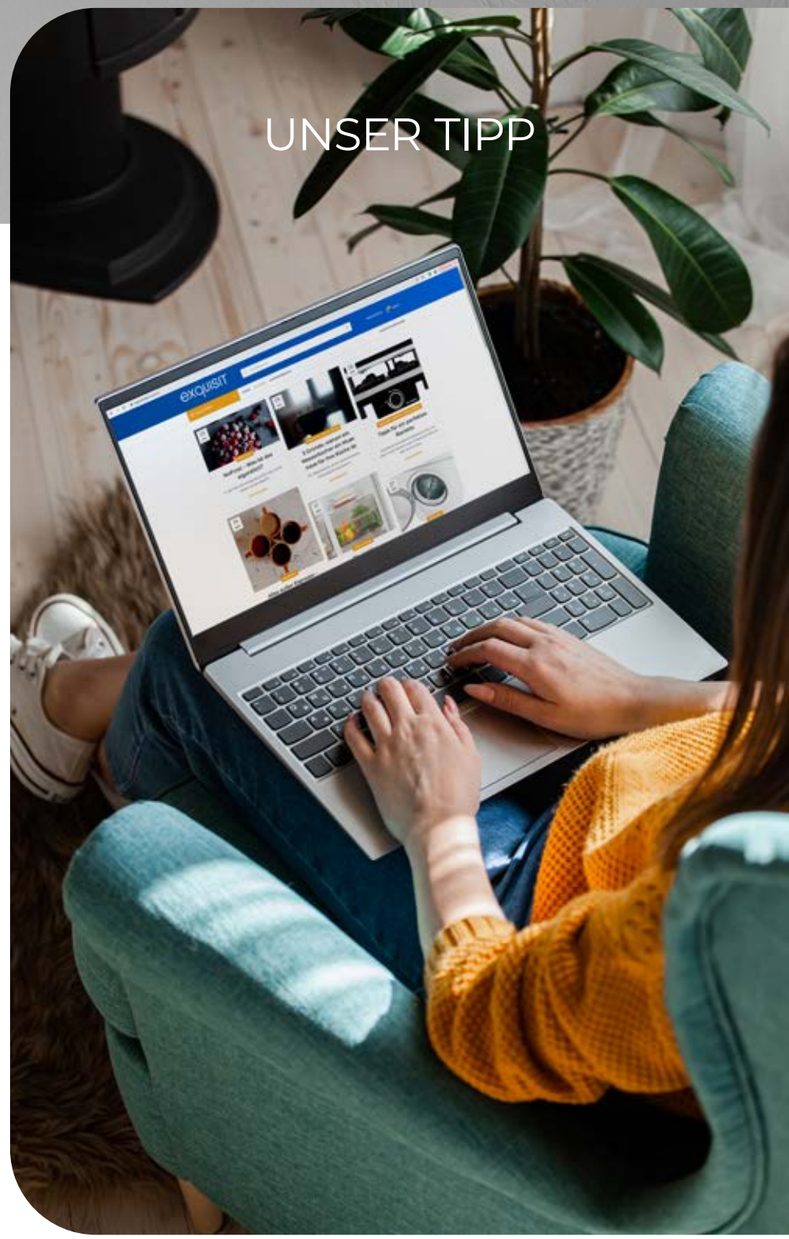

Wussten Sie schon?

In unserem Magazin finden Sie interessante Themen, Tipps, Tricks und Rezepte.

www.exquisit.de/magazin/

*nach delegierter Verordnung 2019/2018 und Verordnung 2019/2024

Bier-Kühlschrank

Ein Bier-Kühlschrank bringt das Bier auf die richtige Temperatur. Ob für die gastronomische Verwendung, die Gartenfeier oder den gemütlichen Abend zu Hause, der Bierkühlschrank bringt den optimal temperierten Genuss an jeden Ort.

BK160-HE-300G inox

DIGITALE TEMPERATUR-STEUERUNG ...
für ein ideal gekühltes, frisch gezapftes Bier.

FASSUNGSVERMÖGEN
geeignet für Bierfässer von 30, 50, 70 Liter oder auch ganze Bierkästen.

Absorber-Kühlschrank

Absorber-Kühlschränke, auch Minibars genannt, sind leise bis geräuschlose Kühlschränke, die ideal in Hotelzimmern, Studenten-Appartements, Büros oder auch flexibel in Wohnmobilen einsetzbar sind. Denn sie stören weder bei der Arbeit noch bei der Nachtruhe.

FA60-260G schwarz

SCHLICHT UND ELEGANT
Ein echter Hingucker in jedem Raum, dank freistehender Bauform.

ABSORBER-KÜHLSYSTEM ...
Der große Vorteil ist, der besonders leise Betrieb ohne Kompressor.

BK160-HE-300G inox
Bier-Kühlschrank

Leistung und Verbrauch	
Energieeffizienzklasse*	G
Energieverbrauch pro Jahr	173 kWh
Nutzinhalt gesamt	163 l
Klimaklasse	SN - ST
Geräusch	42 dB(A) re1pW
Ausstattung	
Chromreling	√
Verschlussstopfen	√
Tropfschale	√
Zapfarmatur Cobra	zusätzlich bestellbar
Standfüße	2 Vorne
Rollen	4 Vorne & hinten
Türanschlag	Rechts
Türanschlag wechselbar	√
Steuerung und Funktionen	
Display	LED
Betriebskontrollanzeige	√
digitale Temperaturanzeige	√
Steuerung	Elektronisch
Temperaturregelung	√
Kühlteil	
Abtauvorgang Kühlraum	Manuell
Art der Ablage	Gitterablage
Anzahl Ablagen	2
davon verstellbar	1
als Gtränkekühlschrank nutzbar	√
Fasserhöhung	1
Fassungsvermögen 30, 50, 70 Liter	√
Maße (HxBxT) und Gewichte	
Gerätemaße	89,0 x 61,5 x 62,0 cm
Verpackungsmaße	97,0 x 66,0 x 66,0 cm
Gewicht brutto/netto	48,0 / 43,0 kg
Elektrischer Anschluss	
Spannung / Frequenz	220-240 V / 50 Hz
Absicherung	0,8 A / 66 W
Kabellänge	170 cm

Art.-Nr. 810920100 **EAN** 4016572407723

FA60-260G schwarz
Absorber-Kühlschrank

Leistung und Verbrauch	
Energieeffizienzklasse*	G
Energieverbrauch pro Jahr	234 kWh
Nutzinhalt gesamt	43 l
Klimaklasse	SN - N
Geräusch	22 dB(A) re1pW
Ausstattung	
Beleuchtung Kühlraum	√
Standfüße	2 Vorne
Türanschlag	Rechts
Türanschlag wechselbar	√
Steuerung und Funktionen	
Steuerung	Manuell
Temperaturregelung	√
geräuscharm	√
vibrationsarm	√
Kühlteil	
Art der Ablage	Gitterablage
Anzahl Ablagen	2
davon verstellbar	2
Türablage	2
Maße (HxBxT) und Gewichte	
Gerätemaße	60,5 x 46,0 x 48,5 cm
Verpackungsmaße	64,0 x 51,0 x 53,5 cm
Gewicht brutto/netto	23,0 / 20,0 kg
Elektrischer Anschluss	
Spannung / Frequenz	220-240 V / 50 Hz
Absicherung	0,3 A / 65 W
Kabellänge	110 cm

Art.-Nr. 810000100 **EAN** 4016572407709

FA40-270G schwarz
Absorber-Kühlschrank

Leistung und Verbrauch	
Energieeffizienzklasse*	G
Energieverbrauch pro Jahr	228 kWh
Nutzinhalt gesamt	34 l
Klimaklasse	SN - N
Geräusch	0 dB(A) re1pW
Ausstattung	
Beleuchtung Kühlraum	√
Standfüße	2 Vorne
Türanschlag	Rechts
Türanschlag wechselbar	√
Steuerung und Funktionen	
Steuerung	Manuell
Temperaturregelung	√
geräuscharm	√
vibrationsarm	√
Kühlteil	
Art der Ablage	Glasablage
Anzahl Ablagen	2
davon verstellbar	2
Türablage	2
Maße (HxBxT) und Gewichte	
Gerätemaße	56,0 x 40,0 x 43,5 cm
Verpackungsmaße	60,3 x 49,0 x 45,0 cm
Gewicht brutto/netto	20,0 / 15,0 kg
Elektrischer Anschluss	
Spannung / Frequenz	220-240 V / 50-60 Hz
Absicherung	0,32 A / 70 W
Kabellänge	195 cm

Art.-Nr. 810000101 **EAN** 4016572407716

*nach delegierter Verordnung 2019/2018 und Verordnung 2019/2024

Wein-Kühlschränke

Guter Geschmack für alle Sinne. Attraktive Präsentationsmöglichkeit und praktische Lagerung in Einem: die exquisiten Wein-Kühlschränke bieten ideale Voraussetzungen für Ihre edlen Tropfen. Ein guter Wein betont den Geschmack feiner Speisen. Unsere energieeffizienten Weinklima- und Wein-Temperierschränke sind mit Isolierglastüren ausgestattet und bewahren den Wein so vor schädlichen Umwelteinflüssen. Moderne Elektronik sorgt für ideale Lager- und Genusstemperaturen.

WS1-34-GTE-030G schwarz

WEINLAGERUNG ZU HAUSE!
Nur die richtige Lagerung von Wein gewährleistet dem Weinliebhaber, auch Jahre nach dem Weinkauf, diesen genießen zu können.

LED-DISPLAY
Immer im Blick: Die in der jeweiligen Zone eingestellte Temperatur, für die jeweils ideale Weintemperatur.

DEKORATIVE, UNLACKIERTE HOLZABLAGEN
zur Abrundung der optischen Wertigkeit des Geräts.

WS1-34-GTE-030G schwarz
Wein-Kühlschrank

Leistung und Verbrauch	
Energieeffizienzklasse*	G
Energieverbrauch pro Jahr	145 kWh
Nutzinhalt gesamt	93 l
Klimaklasse	SN - ST
Geräusch	39 dB(A) re1pW
Ausstattung	
Beleuchtung Kühlraum	√
Art der Tür	Isolierglastür
Standfüße	2 Vorne
Türanschlag	Rechts
Türanschlag wechselbar	–
Steuerung und Funktionen	
Display	LED
digitale Temperaturanzeige	√
Steuerung	Elektronisch
Temperaturregelung	√
Tastensperre	√
Weinteil	
Art der Ablage	Holzablage
Anzahl Ablagen	6
Flaschenablage	√
Fassungsvermögen bei 0,75 DIN-Fl.	34
Maße (HxBxT) und Gewichte	
Gerätemaße	84,2 x 49,0 x 44,0 cm
Verpackungsmaße	87,6 x 53,0 x 47,8 cm
Gewicht brutto/netto	28,7 / 26,5 kg
Elektrischer Anschluss	
Spannung / Frequenz	220-240 V / 50 Hz
Absicherung	0,5 A / 70 W
Kabellänge	170 cm

Art.-Nr. 810746100 **EAN** 4016572407686

WS1-24-GTE-030G schwarz
Wein-Kühlschrank

Leistung und Verbrauch	
Energieeffizienzklasse*	G
Energieverbrauch pro Jahr	140 kWh
Nutzinhalt gesamt	66 l
Klimaklasse	SN - ST
Geräusch	40 dB(A) re1pW
Ausstattung	
Beleuchtung Kühlraum	√
Art der Tür	Isolierglastür
Standfüße	2 Vorne
Türanschlag	Rechts
Türanschlag wechselbar	–
Steuerung und Funktionen	
Display	LED
digitale Temperaturanzeige	√
Steuerung	Elektronisch
Temperaturregelung	√
Tastensperre	–
Weinteil	
Art der Ablage	Holzablage
Anzahl Ablagen	4
Flaschenablage	√
Fassungsvermögen bei 0,75 DIN-Fl.	24
Maße (HxBxT) und Gewichte	
Gerätemaße	64,2 x 49,0 x 44,0 cm
Verpackungsmaße	66,5 x 53,0 x 47,8 cm
Gewicht brutto/netto	25,0 / 23,0 kg
Elektrischer Anschluss	
Spannung / Frequenz	220-240 V / 50 Hz
Absicherung	0,5 A / 70 W
Kabellänge	170 cm

Art.-Nr. 810743100 **EAN** 4016572407679

WS1-12-GT-030G schwarz
Wein-Kühlschrank

Leistung und Verbrauch	
Energieeffizienzklasse*	G
Energieverbrauch pro Jahr	130 kWh
Nutzinhalt gesamt	43 l
Klimaklasse	SN - ST
Geräusch	41 dB(A) re1pW
Ausstattung	
Beleuchtung Kühlraum	√
Art der Tür	Isolierglastür
Standfüße	2 Vorne
Türanschlag	Rechts
Türanschlag wechselbar	√
Steuerung und Funktionen	
Display	–
digitale Temperaturanzeige	–
Steuerung	Manuell
Temperaturregelung	√
Tastensperre	–
Weinteil	
Art der Ablage	Flaschenablage
Anzahl Ablagen	2
Flaschenablage	√
Fassungsvermögen bei 0,75 DIN-Fl.	14
Maße (HxBxT) und Gewichte	
Gerätemaße	49,2 x 49,0 x 44,0 cm
Verpackungsmaße	53,0 x 53,0 x 47,8 cm
Gewicht brutto/netto	19,3 / 17,7 kg
Elektrischer Anschluss	
Spannung / Frequenz	220-240 V / 50 Hz
Absicherung	0,8 A / 90 W
Kabellänge	200 cm

Art.-Nr. 810740102 **EAN** 4016572413236

Technische Änderungen vorbehalten

*nach delegierter Verordnung 2019/2016 und Verordnung 2019/2019

Ein- & Unterbau-Kühlschränke

Kühlen & Gefrieren in allen Varianten – von der 88er Nische bis hin zur 178er Nische für die Festtür- oder Schlepptürmontage passend für jede Küche. Denn es gibt nichts Wichtigeres, als die richtige Aufbewahrung von Lebensmitteln.

EKGC270-70-NF-F-010E

DIE FESTTÜRMONTAGE ...
bei dieser Art der Montage sind die Möbel- und Gerätetür fest miteinander verbunden. Somit trägt das Kühlschrankscharnier das Gewicht der Möbeltür.

DIE SCHLEPPTÜRMONTAGE ...
hier sind Kühlschrank und Tür nicht fest miteinander verbunden, die Möbeltür wird mit Scharnieren direkt am Schrank befestigt und ist über Gleitschienen mit der Gerätetür verbunden.

DIE UNTERBAU-FESTTÜRMONTAGE ...
bei dieser Art der Montage sind die Möbel- und Gerätetür fest miteinander verbunden. Somit trägt das Kühlschrankscharnier das Gewicht der Möbeltür.

EKGC270-70-NF-F-010E
EKGC270-70-NF-010E
Einbau-Kühl- & Gefrierkombination
Festtürmontage

Leistung und Verbrauch	
Energieeffizienzklasse*	E
Energieverbrauch pro Jahr	217 kWh
Nutzinhalt gesamt	246 l
Nutzinhalt Kühlen	183 l
Nutzinhalt Gefrieren	63 l
Lagerzeit bei Störung	12 Stunden
Gefriervermögen	3 kg/24 h
Klimaklasse	N - ST
Geräusch	38 dB(A) re1pW
Ausstattung	
NoFrost (Gefrieren)	√
Beleuchtung Kühlraum	√
Türanschlag	Rechts
Türanschlag wechselbar	√
Steuerung und Funktionen	
Display	LED
digitale Temperaturanzeige	√
Steuerung	Elektronisch
Temperaturregelung	√
Schnell-Kühlfunktion	√
Schnell-Gefrierfunktion	√
Türalarm	√
Kühlteil	
Abtauvorgang Kühlraum	Automatisch
Anzahl der Glasablagen	4
davon verstellbar	1
Flaschenablage	√
Obst- und Gemüseschublade	1
Türablage	3
Eierablage	2
Butter- / Käsefach mit Klappe	√
Flaschenkamm	1
Gefrierteil	
Abtauvorgang Gefrierraum	Automatisch
Gefrierschublade	3
Maße (HxBxT) und Gewichte	
Nischenmaße	177,2 x 56,0 x 55,0 cm
Gerätemaße	178,2 x 54,5 x 54,0 cm
Verpackungsmaße	187,5 x 58,0 x 56,4 cm
Gewicht brutto/netto	57,5 / 53,1 kg
Elektrischer Anschluss	
Spannung / Frequenz	220-240 V / 50 Hz
Absicherung	1,2 A / 180 W
Kabellänge	200 cm

☐ **Art.-Nr.** 814650300 **EAN** 4016572410150
☐ **Art.-Nr.** 814620300 **EAN** 4016572410143

EKGC270-70-E-040F
Einbau-Kühl- & Gefrierkombination
Schlepptürmontage

Leistung und Verbrauch	
Energieeffizienzklasse*	F
Energieverbrauch pro Jahr	271 kWh
Nutzinhalt gesamt	249 l
Nutzinhalt Kühlen	179 l
Nutzinhalt Gefrieren	70 l
Lagerzeit bei Störung	10 Stunden
Gefriervermögen	3,2 kg/24 h
Klimaklasse	N - ST
Geräusch	39 dB(A) re1pW
Ausstattung	
NoFrost (Gefrieren)	–
Beleuchtung Kühlraum	√
Türanschlag	Rechts
Türanschlag wechselbar	√
Steuerung und Funktionen	
Display	LED
digitale Temperaturanzeige	–
Steuerung	Elektronisch
Temperaturregelung	√
Schnell-Kühlfunktion	√
Schnell-Gefrierfunktion	–
Türalarm	√
Kühlteil	
Abtauvorgang Kühlraum	Manuell
Anzahl der Glasablagen	5
davon verstellbar	3
Flaschenablage	–
Obst- und Gemüseschublade	2
Türablage	3
Eierablage	2
Butter- / Käsefach mit Klappe	–
Flaschenkamm	–
Gefrierteil	
Abtauvorgang Gefrierraum	Manuell
Gefrierschublade	3
Maße (HxBxT) und Gewichte	
Nischenmaße	177,0 x 56,0 x 55,0 cm
Gerätemaße	177,9 x 54,0 x 54,0 cm
Verpackungsmaße	184,5 x 57,5 x 56,0 cm
Gewicht brutto/netto	57,9 / 53,3 kg
Elektrischer Anschluss	
Spannung / Frequenz	220-240 V / 50 Hz
Absicherung	0,75 A / 115 W
Kabellänge	200 cm

☐ **Art.-Nr.** 814615200 **EAN** 4016572410099

EKGC225-40-110F
Einbau-Kühl- & Gefrierkombination
Schlepptürmontage

Leistung und Verbrauch	
Energieeffizienzklasse*	F
Energieverbrauch pro Jahr	220 kWh
Nutzinhalt gesamt	173 l
Nutzinhalt Kühlen	137 l
Nutzinhalt Gefrieren	36 l
Lagerzeit bei Störung	18 Stunden
Gefriervermögen	2,5 kg/24 h
Klimaklasse	ST
Geräusch	41 dB(A) re1pW
Ausstattung	
NoFrost (Gefrieren)	–
Beleuchtung Kühlraum	√
Türanschlag	Rechts
Türanschlag wechselbar	√
Steuerung und Funktionen	
Display	–
digitale Temperaturanzeige	–
Steuerung	Manuell
Temperaturregelung	√
Schnell-Kühlfunktion	–
Schnell-Gefrierfunktion	–
Türalarm	–
Kühlteil	
Abtauvorgang Kühlraum	Manuell
Anzahl der Glasablagen	4
davon verstellbar	3
Flaschenablage	–
Obst- und Gemüseschublade	2
Türablage	3
Eierablage	2
Butter- / Käsefach mit Klappe	√
Flaschenkamm	1
Gefrierteil	
Abtauvorgang Gefrierraum	Manuell
Gefrierschublade	2
Maße (HxBxT) und Gewichte	
Nischenmaße	144,0 x 56,0 x 55,0 cm
Gerätemaße	144,0 x 54,0 x 54,0 cm
Verpackungsmaße	148,7 x 57,0 x 56,0 cm
Gewicht brutto/netto	50 / 46 kg
Elektrischer Anschluss	
Spannung / Frequenz	220-240 V / 50 Hz
Absicherung	0,9 A / 110 W
Kabellänge	200 cm

☐ **Art.-Nr.** 814370200 **EAN** 4016572413243

*nach delegierter Verordnung 2019/2016 und Verordnung 2019/2019

EKGC265-40-040E
EKGC265-40-040F
Einbau-Kühl- & Gefrierkombination
Schlepptürmontage

Leistung und Verbrauch	
Energieeffizienzklasse*	E / F
Energieverbrauch pro Jahr	175 / 219 kWh
Nutzinhalt gesamt	205 / 205 l
Nutzinhalt Kühlen	169 / 169 l
Nutzinhalt Gefrieren	36 / 36 l
Lagerzeit bei Störung	18 / 18 Stunden
Gefriervermögen	2,4 / 2,4 kg/24 h
Klimaklasse	N-ST / N-ST
Geräusch	39 / 39 dB(A) re1pW
Ausstattung	
Beleuchtung Kühlraum	√
Standfüße	–
Türanschlag	Rechts
Türanschlag wechselbar	√
Steuerung und Funktionen	
Display	–
Steuerung	Manuell
Temperaturregelung	√
Schnell-Kühlfunktion	–
Smart-Funktion	–
Türalarm	–
Kühlteil	
Abtauvorgang Kühlraum	Manuell
Anzahl Glasablagen	4
davon verstellbar	3
Obst- und Gemüseschublade	1
Türablage	3
Eierablage	2
Butter-/Käsefach mit Klappe	–
Gefrierteil	
Abtauvorgang Gefrierraum	Manuell
Gefrierfach mit Klappe	–
Gefrierschublade	–
Ablage	1
Maße (HxBxT) und Gewichte	
Nischenmaße	144,2 x 56,0 x 55,0 cm
Gerätemaße	145,1 x 54,0 x 54,0 cm
Verpackungsmaße	150,6 x 57,5 x 56,0 cm
Gewicht brutto/netto	47 / 44 | 47 / 42 kg
Elektrischer Anschluss	
Spannung / Frequenz	220-240
Absicherung	0,75 A / 100 W
Kabellänge	200 cm

☐ **Art.-Nr.** 814350300 **EAN** 4016572410006
☐ **Art.-Nr.** 814350200 **EAN** 4016572409994

EKS201-3-E-040F
Einbau-Kühlschrank
Schlepptürmontage

Leistung und Verbrauch	
Energieeffizienzklasse*	F
Energieverbrauch pro Jahr	182 kWh
Nutzinhalt gesamt	181 l
Nutzinhalt Kühlen	167 l
Nutzinhalt Gefrieren	14 l
Lagerzeit bei Störung	6,5 Stunden
Gefriervermögen	–
Klimaklasse	N - ST
Geräusch	39 dB(A) re1pW
Ausstattung	
Beleuchtung Kühlraum	√
Standfüße	–
Türanschlag	Rechts
Türanschlag wechselbar	√
Steuerung und Funktionen	
Display	LED
Steuerung	Elektronisch
Temperaturregelung	√
Schnell-Kühlfunktion	√
Smart-Funktion	√
Türalarm	√
Kühlteil	
Abtauvorgang Kühlraum	Manuell
Anzahl Glasablagen	4
davon verstellbar	3
Obst- und Gemüseschublade	1
Türablage	3
Eierablage	2
Butter- / Käsefach mit Klappe	–
Gefrierteil	
Abtauvorgang Gefrierraum	–
Gefrierfach mit Klappe	1
Gefrierschublade	–
Ablage	–
Maße (HxBxT) und Gewichte	
Nischenmaße	121,8 x 56,0 x 55,0 cm
Gerätemaße	122,7 x 54,0 x 54,0 cm
Verpackungsmaße	129,2 x 57,5 x 56,0 cm
Gewicht brutto/netto	41 / 37 kg
Elektrischer Anschluss	
Spannung / Frequenz	220-240 V / 50 Hz
Absicherung	0,75 A / 100 W
Kabellänge	200 cm

☐ **Art.-Nr.** 814257200 **EAN** 4016572409956

EKS201-V-E-040F
Einbau-Vollraumkühlschrank
Schlepptürmontage

Leistung und Verbrauch	
Energieeffizienzklasse*	F
Energieverbrauch pro Jahr	125,93 kWh
Nutzinhalt gesamt	199 l
Nutzinhalt Kühlen	–
Nutzinhalt Gefrieren	–
Lagerzeit bei Störung	–
Gefriervermögen	–
Klimaklasse	SN - T
Geräusch	39 dB(A) re1pW
Ausstattung	
Beleuchtung Kühlraum	√
Standfüße	–
Türanschlag	Rechts
Türanschlag wechselbar	√
Steuerung und Funktionen	
Display	LED
Steuerung	Elektronisch
Temperaturregelung	√
Schnell-Kühlfunktion	√
Smart-Funktion	–
Türalarm	optisch
Kühlteil	
Abtauvorgang Kühlraum	Manuell
Anzahl Glasablagen	4
davon verstellbar	3
Obst- und Gemüseschublade	1
Türablage	3
Eierablage	2
Butter- / Käsefach mit Klappe	–
Gefrierteil	
Abtauvorgang Gefrierraum	–
Gefrierfach mit Klappe	–
Gefrierschublade	–
Ablage	–
Maße (HxBxT) und Gewichte	
Nischenmaße	121,8 x 56,0 x 55,0 cm
Gerätemaße	122,7 x 54,0 x 54,0 cm
Verpackungsmaße	129,2 x 57,5 x 56,0 cm
Gewicht brutto/netto	38 / 34 kg
Elektrischer Anschluss	
Spannung / Frequenz	220-240 V / 50 Hz
Absicherung	0,6 A / 80 W
Kabellänge	200 cm

☐ **Art.-Nr.** 814253200 **EAN** 4016572409949

EKS131-4-E-040D
EKS131-4-E-040E
Einbau-Kühlschrank
Schlepptürmontage

Leistung und Verbrauch	
Energieeffizienzklasse*	D / E
Energieverbrauch pro Jahr	137 / 142 kWh
Nutzinhalt gesamt	118 / 118 l
Nutzinhalt Kühlen	104 / 104 l
Nutzinhalt Gefrieren	14 / 14 l
Lagerzeit bei Störung	10 / 10 Stunden
Gefriervermögen	2,4 / 2,4 kg/24 h
Klimaklasse	N-ST / N-ST
Geräusch	39 / 39 dB(A) re1pW
Ausstattung	
Beleuchtung Kühlraum	√
Standfüße	–
Türanschlag	Rechts
Türanschlag wechselbar	√
Steuerung und Funktionen	
Display mit Temperaturanzeige	–
Steuerung	Elektronisch
Temperaturregelung	√
Schnell-Kühl- | Gefrierfunktion	– | –
Smart-Funktion	–
Türalarm	optisch
Kühlteil	
Abtauvorgang Kühlraum	Automatisch
Anzahl Glasablagen	2
davon verstellbar	1
Obst- und Gemüseschublade	1
Türablage	3
Eierablage	2
Butter-/Käsefach mit Klappe	√
Gefrierteil	
Abtauvorgang Gefrierraum	Manuell
Gefrierfach mit Klappe	1
Gefrierschublade	–
Ablage	–
Maße (HxBxT) und Gewichte	
Nischenmaße	87,6 x 56,0 x 55,0 cm
Gerätemaße	88,0 x 54,0 x 54,0 cm
Verpackungsmaße	94,0 x 57,0 x 56,0 cm
Gewicht brutto/netto	28,4 / 26,6 kg
Elektrischer Anschluss	
Spannung / Frequenz	220-240 V / 50 Hz
Absicherung	0,75 A / 100 W
Kabellänge	200 cm

☐ **Art.-Nr.** 814147400 **EAN** 4016572415285
☐ **Art.-Nr.** 814147300 **EAN** 4016572413762

EKS131-V-040D
EKS131-V-040E
Einbau-Vollraumkühlschrank
Schlepptürmontage

Leistung und Verbrauch	
Energieeffizienzklasse*	D / E
Energieverbrauch pro Jahr	88 / 92 kWh
Nutzinhalt gesamt	129 / 129 l
Nutzinhalt Kühlen	–
Nutzinhalt Gefrieren	–
Lagerzeit bei Störung	–
Gefriervermögen	–
Klimaklasse	N-ST / N-ST
Geräusch	39 / 39 dB(A) re1pW
Ausstattung	
Beleuchtung Kühlraum	√
Standfüße	–
Türanschlag	Rechts
Türanschlag wechselbar	√
Steuerung und Funktionen	
Display mit Temperaturanzeige	–
Steuerung	Manuell
Temperaturregelung	√
Schnell-Kühl- | Gefrierfunktion	– | –
Smart-Funktion	–
Türalarm	–
Kühlteil	
Abtauvorgang Kühlraum	Manuell
Anzahl Glasablagen	2
davon verstellbar	2
Obst- und Gemüseschublade	1
Türablage	3
Eierablage	2
Butter-/Käsefach mit Klappe	√
Gefrierteil	
Abtauvorgang Gefrierraum	–
Gefrierfach mit Klappe	–
Gefrierschublade	–
Ablage	–
Maße (HxBxT) und Gewichte	
Nischenmaße	87,6 x 56,0 x 55,0 cm
Gerätemaße	88,0 x 54,0 x 54,0 cm
Verpackungsmaße	94,0 x 57,0 x 56,0 cm
Gewicht brutto/netto	29,5 / 27,7 kg
Elektrischer Anschluss	
Spannung / Frequenz	220-240 V / 50 Hz
Absicherung	0,45 A / 80 W
Kabellänge	200 cm

☐ **Art.-Nr.** 814130400 **EAN** 4016572415292
☐ **Art.-Nr.** 814130300 **EAN** 4016572409826

EGS101-080E
EGS101-080F
Einbau-Gefrierschrank
Schlepptürmontage

Leistung und Verbrauch	
Energieeffizienzklasse*	E / F
Energieverbrauch pro Jahr	170 / 212 kWh
Nutzinhalt gesamt	77 / 77 l
Nutzinhalt Kühlen	–
Nutzinhalt Gefrieren	–
Lagerzeit bei Störung	11 / 11 Stunden
Gefriervermögen	3 / 3 kg/24h
Klimaklasse	N-ST / N-ST
Geräusch	39 / 39 dB(A) re1pW
Ausstattung	
Beleuchtung Kühlraum	–
Standfüße	2 Vorne
Türanschlag	Rechts
Türanschlag wechselbar	√
Steuerung und Funktionen	
Display mit Temperaturanzeige	–
Steuerung	Manuell
Temperaturregelung	√
Schnell-Kühl- | Gefrierfunktion	– | –
Smart-Funktion	–
Türalarm	–
Kühlteil	
Abtauvorgang Kühlraum	–
Anzahl Glasablagen	–
davon verstellbar	–
Obst- und Gemüseschublade	–
Türablage	–
Eierablage	–
Butter-/Käsefach mit Klappe	–
Gefrierteil	
Abtauvorgang Gefrierraum	Manuell
Gefrierfach mit Klappe	–
Gefrierschublade	4
Ablage	–
Maße (HxBxT) und Gewichte	
Nischenmaße	87,3 x 56,0 x 55,0 cm
Gerätemaße	87,1 x 54,0 x 54,0 cm
Verpackungsmaße	92,0 x 57,0 x 57,0 cm
Gewicht brutto/netto	40 / 37 | 31,9 / 29,1 kg
Elektrischer Anschluss	
Spannung / Frequenz	220-240 V / 50 Hz
Absicherung	0,8 / 0,5 A | 80 / 100 W
Kabellänge	180 / 170 cm

☐ **Art.-Nr.** 814190300 **EAN** 4016572415353
☐ **Art.-Nr.** 814190200 **EAN** 4016572410181

*nach delegierter Verordnung 2019/2016 und Verordnung 2019/2019

UKS130-4-FE-010D
UKS130-4-FE-010E
Unterbau-Kühlschrank
Festtürmontage

Leistung und Verbrauch

Energieeffizienzklasse*	D / E
Energieverbrauch pro Jahr	118 / 148 kWh
Nutzinhalt gesamt	121 / 121 l
Nutzinhalt Kühlen	104 / 104 l
Nutzinhalt Gefrieren	17 / 17 l
Lagerzeit bei Störung	9 / 9 Stunden
Gefriervermögen	2 / 2 kg/24h
Klimaklasse	SN-ST / SN-ST
Geräusch	35 / 39 dB(A) re1pW

Ausstattung

Beleuchtung Kühlraum	√
Standfüße	4 Vorne & hinten
Türanschlag	Rechts
Türanschlag wechselbar	√

Steuerung und Funktionen

Display mit Temperaturanzeige	LED
Betriebskontrollanzeige	–
Steuerung	Elektronisch
Temperaturregelung	√
Schnell-Kühl- | Gefrierfunktion	– | √
Türalarm	√

Kühlteil

Abtauvorgang Kühlraum	Automatisch
Anzahl Glasablagen	2
davon verstellbar	1
Obst- und Gemüseschublade	1
Türablage	3
Eierablage	2
Flaschenkamm	1

Gefrierteil

Abtauvorgang Gefrierraum	Manuell
Gefrierfach mit Klappe	1
Gefrierschublade	–
Ablage	–

Maße (HxBxT) und Gewichte

Nischenmaße	82,5 x 60,0 x 55,0 cm
Gerätemaße	81,8 / 82,3 x 59,5 x 54,5 cm
Verpackungsmaße	88,8 x 62,8 x 57,0 cm
Gewicht brutto/netto	35,0 / 32,5 | 33,4 / 31 kg

Elektrischer Anschluss

Spannung / Frequenz	220-240 V / 50 Hz
Absicherung	0,6 / 0,4 A | 90 / 105 W
Kabellänge	170 / 200 cm

☐ **Art.-Nr.** 814060400 **EAN** 4016572415186
☐ **Art.-Nr.** 814060300 **EAN** 4016572410280

UKS140-V-FE-010D
UKS140-V-FE-010E
Unterbau-Vollraumkühlschrank
Festtürmontage

Leistung und Verbrauch

Energieeffizienzklasse*	D / E
Energieverbrauch pro Jahr	74 / 93 kWh
Nutzinhalt gesamt	138 / 138 l
Nutzinhalt Kühlen	–
Nutzinhalt Gefrieren	–
Lagerzeit bei Störung	–
Gefriervermögen	–
Klimaklasse	SN-ST / SN-ST
Geräusch	35 / 37 dB(A) re1pW

Ausstattung

Beleuchtung Kühlraum	√
Standfüße	4 Vorne & hinten
Türanschlag	Rechts
Türanschlag wechselbar	√

Steuerung und Funktionen

Display mit Temperaturanzeige	LED
Betriebskontrollanzeige	–
Steuerung	Elektronisch
Temperaturregelung	√
Schnell-Kühl- | Gefrierfunktion	√ | –
Türalarm	√

Kühlteil

Abtauvorgang Kühlraum	Automatisch
Anzahl Glasablagen	3
davon verstellbar	2
Obst- und Gemüseschublade	1
Türablage	3
Eierablage	2
Flaschenkamm	1

Gefrierteil

Abtauvorgang Gefrierraum	–
Gefrierfach mit Klappe	–
Gefrierschublade	–
Ablage	–

Maße (HxBxT) und Gewichte

Nischenmaße	82,5 x 60,0 x 55,0 cm
Gerätemaße	81,8 / 82,3 x 59,5 x 54,5 cm
Verpackungsmaße	88,8 x 62,8 x 57,0 cm
Gewicht brutto/netto	34,0 / 31,5 | 30,7 / 28,2 kg

Elektrischer Anschluss

Spannung / Frequenz	220-240 V / 50 Hz
Absicherung	0,6 / 0,3 A | 105 / 70 W
Kabellänge	170 / 200 cm

☐ **Art.-Nr.** 814050400 **EAN** 4016572415179
☐ **Art.-Nr.** 814050300 **EAN** 4016572410259

UGS105-FE-010F
Unterbau-Gefrierschrank
Festtürmontage

Leistung und Verbrauch

Energieeffizienzklasse*	F
Energieverbrauch pro Jahr	221 kWh
Nutzinhalt gesamt	97 l
Nutzinhalt Kühlen	–
Nutzinhalt Gefrieren	97 l
Lagerzeit bei Störung	14 Stunden
Gefriervermögen	4 kg/24 h
Klimaklasse	SN - ST
Geräusch	39 dB(A) re1pW

Ausstattung

Beleuchtung Kühlraum	–
Standfüße	4 Vorne & hinten
Türanschlag	Rechts
Türanschlag wechselbar	√

Steuerung und Funktionen

Display mit Temperaturanzeige	LED
Betriebskontrollanzeige	√
Steuerung	Elektronisch
Temperaturregelung	√
Schnell-Kühlfunktion	–
Türalarm	–

Kühlteil

Abtauvorgang Kühlraum	–
Anzahl Glasablagen	–
davon verstellbar	–
Obst- und Gemüseschublade	–
Türablage	–
Eierablage	–
Flaschenkamm	–

Gefrierteil

Abtauvorgang Gefrierraum	Manuell
Gefrierfach mit Klappe	–
Gefrierschublade	3
Ablage	2

Maße (HxBxT) und Gewichte

Nischenmaße	82,5 x 60,0 x 55,0 cm
Gerätemaße	82,3 x 59,5 x 54,5 cm
Verpackungsmaße	88,8 x 62,8 x 57,0 cm
Gewicht brutto/netto	35 / 32,5 kg

Elektrischer Anschluss

Spannung / Frequenz	220-240 V / 50 Hz
Absicherung	0,5 A / 115 W
Kabellänge	200 cm

☐ **Art.-Nr.** 814083200 **EAN** 4016572411324

*nach delegierter Verordnung 2019/2016 und Verordnung 2019/2019

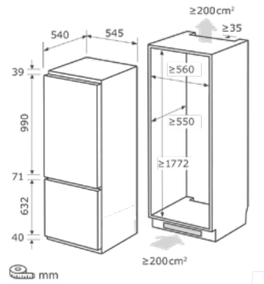

Einbauskizze zu
EKGC270-70-NF-F-010E

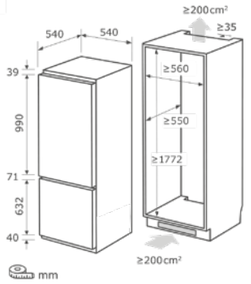

Einbauskizze zu
EKGC270-70-NF-010E

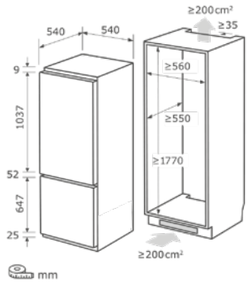

Einbauskizze zu
EKGC270-70-E-040F

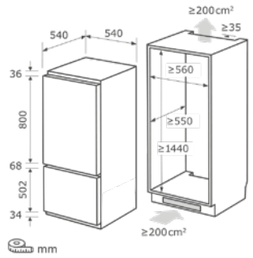

Einbauskizze zu
EKGC225-40-110F

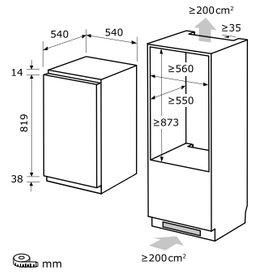

Einbauskizze zu
EGS101-080F | EGS101-080E

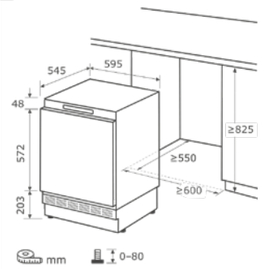

Einbauskizze zu
UKS130-4-FE-010E

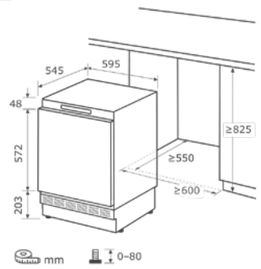

Einbauskizze zu
UKS130-4-FE-010D

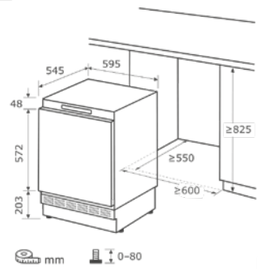

Einbauskizze zu
UKS140-V-FE-010D

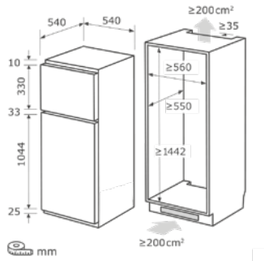

Einbauskizze zu
EKGC265-40-040E

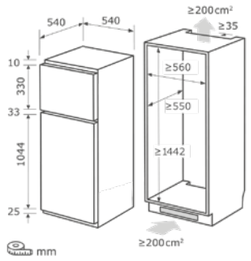

Einbauskizze zu
EKGC265-40-040F

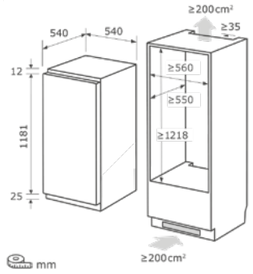

Einbauskizze zu
EKS201-3-E-040F

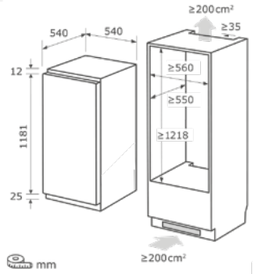

Einbauskizze zu
EKS201-V-E-040F

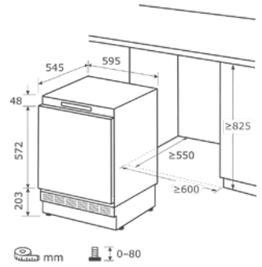

Einbauskizze zu
UKS140-V-FE-010E

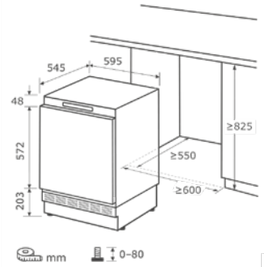

Einbauskizze zu
UGS105-FE-010F

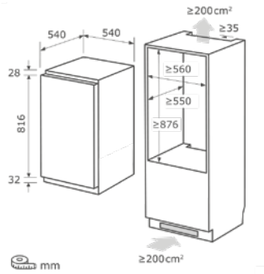

Einbauskizze zu
EKS131-4-E-040D

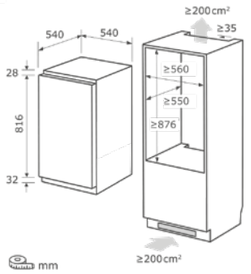

Einbauskizze zu
EKS131-4-E-040E

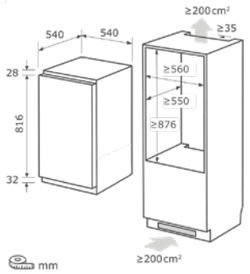

Einbauskizze zu
EKS131-V-040D

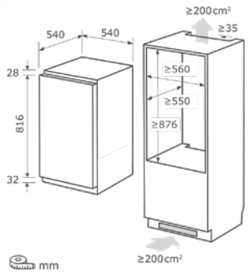

Einbauskizze zu
EKS131-V-040E

Wussten Sie schon?

Einbaukühlschränke: Perfekte Integration und optimale Raumausnutzung für Ihre Küche!

1. Nahtlose Integration: Einbaukühlschränke passen sich perfekt in das Küchendesign ein und bieten ein ästhetisch ansprechendes Gesamtbild.
2. Platzoptimierung: Sie nutzen den verfügbaren Raum optimal aus, was besonders in kleinen Küchen von Vorteil ist.
3. Anpassungsfähigkeit: Einbaukühlschränke sind in verschiedenen Größen erhältlich und lassen sich an die individuellen Bedürfnisse und Maße Ihrer Küche anpassen.
4. Individualisierbarkeit: Sie können mit verschiedenen Frontverkleidungen oder Dekorplatten versehen werden, um sie an den persönlichen Stil Ihrer Küche anzupassen.

Kochen & Backen

So geht Genuss, so geht Geselligkeit! Unsere Herde & Backöfen verfügen über praktische Features, die sich nahtlos in Ihre Küche einfügen. Die Geräte sind einfach zu bedienen und sorgen für sehr gute Back- & Bratergebnisse. Mit modernster Technik macht Kochen Spaß und Essen Laune. So geht exquisit!

Standherde
in den Breiten 50 bis 60 cm mit klassischer Kochmulde, Gaskochmulde, Glaskeramikkochfeld bis hin zur Induktionstechnik, alles im Sortiment.

Einbauherde
Sets, autarke Backöfen & Kochfelder unsere Auswahl dieser Produktgruppen mit vielen Ausstattungsmerkmalen, je nach Bedarf.

Mikrowellen
klassische Stand-, unter- und einbaufähige Geräte in verschiedenen Varianten und Farben.

Dunstabzugshauben
verschiedenste Modelle, Unterbau-, Kamin-, Kopffrei- oder Inselhauben.

EHI 60-3.1
EHI 60-3.1 Inox
Induktions-Standherd

Leistung und Verbrauch	
Energieeffizienzklasse*	A
Verbrauch konventionell	0,72 kWh/Zyklus
Verbrauch Umluft-Modus	0,78 kWh/Zyklus
Zahl der Garräume	1
Wärmequelle des Garraums	Elektrisch
Volumen des Garraums	65 Liter
Kochfeld	
Kochzonen	4 Induktionszonen
Vorne links	Ø 16,0 cm | 1,5 kW
Vorne rechts	Ø 18,0 cm | 2,0 kW
Hinten links	Ø 18,0 cm | 2,0 kW
Hinten rechts	Ø 16,0 cm | 1,5 kW
Restwärmeanzeige	√
Ausstattung	
Timer	Digital
Seitengitter	√
Verglaste Tür	2-fach
Geschirrwagen	√
Bedienungsart	Drehknöpfe
Beheizungsarten & Funktionen	
Anzahl	10
einstellbare Temperatur	50 - 240 °C
Unterhitze	√
Ober- und Unterhitze	√
ECO (Ober-& Unterhitze)	√
Grill	√
Grill + Oberhitze	√
Ventilator + Oberhitze	–
Ventilator + Unterhitze	–
Umluft	√
zusätzliche Funktionen	
Auftaufunktion	√
Backofenbeleuchtung	√
Zubehör	
Grillrost	√
Backblech	√
Fettpfanne	√
Maße (HxBxT) und Gewichte	
Gerätemaße	83,5 x 59,5 x 65,0 cm
Verpackungsmaße	91,0 x 64,0 x 70,0 cm
Gewicht brutto/netto	59,0 kg / 54,3 kg
Elektrischer Anschluss	
Spannung / Frequenz	380-415 V~ / 50-60 Hz
Anschlusswert	10,00 kW

☐ **Art.-Nr.** 0480040 **EAN** 4016572020717
■ **Art.-Nr.** 0480041 **EAN** 4016572020724

ECM 6-4 BZ
ECM 6-4 BZ Inox
Elektro-Standherd

Leistung und Verbrauch	
Energieeffizienzklasse*	A
Verbrauch konventionell	0,76 kWh/Zyklus
Verbrauch Umluft-Modus	0,74 kWh/Zyklus
Zahl der Garräume	1
Wärmequelle des Garraums	Elektrisch
Volumen des Garraums	61 Liter
Kochfeld	
Kochzonen	4 Kochzonen
Vorne links	Ø 18,0 cm | 1,8 kW
Vorne rechts	Zweikreiszone
Vorne rechts	Ø 12,0 - 18,0 cm | 0,7-1,7 kW
Hinten links	Bräterzone
Hinten links	Ø 14,0 x 25,0 cm | 0,8 - 1,8 kW
Hinten rechts	Ø 14,5 cm | 1,2 kW
Restwärmeanzeige	√
Ausstattung	
Timer	–
Seitengitter	–
Verglaste Tür	2-fach
Geschirrwagen	√
Bedienungsart	Drehknöpfe
Beheizungsarten & Funktionen	
Anzahl	4
einstellbare Temperatur	50 - 240 °C
Unterhitze	–
Ober- und Unterhitze	√
ECO (Ober-& Unterhitze)	–
Grill	√
Grill + Oberhitze	–
Ventilator + Oberhitze	–
Ventilator + Unterhitze	√
Umluft	–
zusätzliche Funktionen	
Auftaufunktion	–
Backofenbeleuchtung	√
Zubehör	
Grillrost	√
Backblech	√
Fettpfanne	–
Maße (HxBxT) und Gewichte	
Gerätemaße	83,0 x 60,0 x 62,0 cm
Verpackungsmaße	89,0 x 65,0 x 65,0 cm
Gewicht brutto/netto	43,5 kg / 39,3 kg
Elektrischer Anschluss	
Spannung / Frequenz	380-415 V~ / 50 Hz
Anschlusswert	8,50 kW

☐ **Art.-Nr.** 0480049 **EAN** 4016572022384
■ **Art.-Nr.** 0480050 **EAN** 4016572022391

ECM 6-4
ECM 6-4 Inox
Elektro-Standherd

Leistung und Verbrauch	
Energieeffizienzklasse*	A
Verbrauch konventionell	0,76 kWh/Zyklus
Verbrauch Umluft-Modus	0,74 kWh/Zyklus
Zahl der Garräume	1
Wärmequelle des Garraums	Elektrisch
Volumen des Garraums	61 Liter
Kochfeld	
Kochzonen	4 Kochzonen
Vorne links	Ø 14,5 cm | 1,2 kW
Vorne rechts	Ø 18,0 cm | 1,7 kW
Hinten links	Ø 18,0 cm | 1,7 kW
Hinten rechts	Ø 14,5 cm | 1,2 kW
Restwärmeanzeige	√
Ausstattung	
Timer	–
Seitengitter	–
Verglaste Tür	2-fach
Geschirrwagen	√
Bedienungsart	Drehknöpfe
Beheizungsarten & Funktionen	
Anzahl	4
einstellbare Temperatur	50 - 240 °C
Unterhitze	–
Ober- und Unterhitze	√
ECO (Ober-& Unterhitze)	–
Grill	√
Grill + Oberhitze	–
Ventilator + Oberhitze	–
Ventilator + Unterhitze	√
Umluft	–
zusätzliche Funktionen	
Auftaufunktion	–
Backofenbeleuchtung	√
Zubehör	
Grillrost	√
Backblech	√
Fettpfanne	–
Maße (HxBxT) und Gewichte	
Gerätemaße	83,0 x 60,0 x 61,0 cm
Verpackungsmaße	89,0 x 65,0 x 65,0 cm
Gewicht brutto/netto	43,7 kg / 39,6 kg
Elektrischer Anschluss	
Spannung / Frequenz	380-415 V~ / 50 Hz
Anschlusswert	7,80 kW

☐ **Art.-Nr.** 0480047 **EAN** 4016572022360
■ **Art.-Nr.** 0480048 **EAN** 4016572022377

ECM 8-4.1 BZ
ECM 8-4.1 BZ Inox
Elektro-Standherd

Leistung und Verbrauch	
Energieeffizienzklasse*	A
Verbrauch konventionell	0,68 kWh/Zyklus
Verbrauch Umluft-Modus	0,71 kWh/Zyklus
Zahl der Garräume	1
Wärmequelle des Garraums	Elektrisch
Volumen des Garraums	47 Liter
Kochfeld	
Kochzonen	4 Kochzonen
Vorne links	Ø 14,5 cm | 1,2 kW
Vorne rechts	Zweikreiskochzone
Vorne rechts	Ø 12,0 - 18,0 cm | 0,7 - 1,7 kW
Hinten links	Bräterzone
Hinten links	Ø 14,0 - 25,0 cm | 0,8 - 1,8 kW
Hinten rechts	Ø 18,0 cm | 1,8 kW
Restwärmeanzeige	√
Ausstattung	
Timer	–
Seitengitter	–
Verglaste Tür	2-fach
Geschirrwagen	√
Bedienungsart	Drehknöpfe
Beheizungsarten & Funktionen	
Anzahl	7
einstellbare Temperatur	50 - 240 °C
Unterhitze	–
Ober- und Unterhitze	√
ECO (Ober-& Unterhitze)	–
Grill	√
Grill + Oberhitze	–
Ventilator + Oberhitze	√
Ventilator + Unterhitze	√
Umluft	√
zusätzliche Funktionen	
Auftaufunktion	–
Backofenbeleuchtung	√
Zubehör	
Grillrost	√
Backblech	√
Fettpfanne	–
Maße (HxBxT) und Gewichte	
Gerätemaße	83,0 x 49,0 x 62,0 cm
Verpackungsmaße	89,0 x 53,0 x 64,0 cm
Gewicht brutto/netto	44,0 kg/40,5 kg
Elektrischer Anschluss	
Spannung / Frequenz	380-415 V~ / 50 Hz
Anschlusswert	8,55 kW

☐ **Art.-Nr.** 0480045 **EAN** 4016572022346
■ **Art.-Nr.** 0480046 **EAN** 4016572022353

ECM 5-4.1 BZ
ECM 5-4.1 BZ Inox
Elektro-Standherd

Leistung und Verbrauch	
Energieeffizienzklasse*	A
Verbrauch konventionell	0,68 kWh/Zyklus
Verbrauch Umluft-Modus	0,71 kWh/Zyklus
Zahl der Garräume	1
Wärmequelle des Garraums	Elektrisch
Volumen des Garraums	47 Liter
Kochfeld	
Kochzonen	4 Kochzonen
Vorne links	Ø 18,0 cm | 1,8 kW
Vorne rechts	Zweikreiskochzone
Vorne rechts	Ø 12,0 - 18,0 cm | 0,7 - 1,7 kW
Hinten links	Bräterzone
Hinten links	Ø 14,0 - 25,0 cm | 1,0 - 1,8 kW
Hinten rechts	Ø 14,5 cm | 1,2 kW
Restwärmeanzeige	√
Ausstattung	
Timer	–
Seitengitter	–
Verglaste Tür	2-fach
Geschirrwagen	√
Bedienungsart	Drehknöpfe
Beheizungsarten & Funktionen	
Anzahl	4
einstellbare Temperatur	50 - 240 °C
Unterhitze	–
Ober- und Unterhitze	√
ECO (Ober-& Unterhitze)	–
Grill	√
Grill + Oberhitze	–
Ventilator + Oberhitze	–
Ventilator + Unterhitze	√
Umluft	–
zusätzliche Funktionen	
Auftaufunktion	–
Backofenbeleuchtung	√
Zubehör	
Grillrost	√
Backblech	√
Fettpfanne	–
Maße (HxBxT) und Gewichte	
Gerätemaße	83,0 x 49,0 x 60,0 cm
Verpackungsmaße	89,0 x 53,0 x 64,0 cm
Gewicht brutto/netto	43,0 kg / 39,3 kg
Elektrischer Anschluss	
Spannung / Frequenz	380-415 V~ / 50 Hz
Anschlusswert	8,40 kW

☐ **Art.-Nr.** 0480042 **EAN** 4016572020755
■ **Art.-Nr.** 0480043 **EAN** 4016572020762

ECM 5-4.1
ECM 5-4.1 Inox
Elektro-Standherd

Leistung und Verbrauch	
Energieeffizienzklasse*	A
Verbrauch konventionell	0,68 kWh/Zyklus
Verbrauch Umluft-Modus	0,71 kWh/Zyklus
Zahl der Garräume	1
Wärmequelle des Garraums	Elektrisch
Volumen des Garraums	47 Liter
Kochfeld	
Kochzonen	4 Kochzonen
Vorne links	Ø 14,5 cm | 1,2 kW
Vorne rechts	Ø 18,0 cm | 1,7 kW
Hinten links	Ø 18,0 cm | 1,7 kW
Hinten rechts, Größe	Ø 14,5 cm | 1,2 kW
Restwärmeanzeige	√
Ausstattung	
Timer	–
Seitengitter	–
Verglaste Tür	2-fach
Geschirrwagen	√
Bedienungsart	Drehknöpfe
Beheizungsarten & Funktionen	
Anzahl	4
einstellbare Temperatur	50 - 240 °C
Oberhitze	–
Unterhitze	–
Ober- und Unterhitze	√
Grill	√
Ventilator + Unterhitze	√
zusätzliche Funktionen	
Auftaufunktion	–
Backofenbeleuchtung	√
Zubehör	
Grillrost	√
Backblech	√
Fettpfanne	–
Maße (HxBxT) und Gewichte	
Gerätemaße	83,0 x 49,0 x 60,0 cm
Verpackungsmaße	89,0 x 53,0 x 64,0 cm
Gewicht brutto/netto	43,0 kg / 39,3 kg
Elektrischer Anschluss	
Spannung / Frequenz	380-415 V~ / 50 Hz
Anschlusswert	7,70 kW

☐ **Art.-Nr.** 0480036 **EAN** 4016572019292
■ **Art.-Nr.** 0480039 **EAN** 4016572020670

*nach delegierter Verordnung (EU) Nr. 65/2014 und Verordnung (EU) Nr. 66/2014

EH 10.6-4
Elektro-Standherd

Leistung und Verbrauch

Energieeffizienzklasse*	A
Energieeffizienzindex	–
Verbrauch konventionell	0,75 kWh/Zyklus
Gas-Verbrauch konventionell	–
Zahl der Garräume	1
Wärmequelle des Garraums	Elektrisch
Volumen des Garraums	65 Liter

Kochfeld

Kochzonen	4 Kochplatten
Vorne links	Ø 18,0 cm | 2,0 kW
Vorne rechts	Ø 14,5 cm | 1,0 kW
Hinten links	Ø 14,5 cm | 1,0 kW
Hinten rechts	Ø 18,0 cm | 1,5 kW
Restwärmeanzeige	√

Ausstattung

Verglaste Tür	2-fach
Geschirrwagen	√
Bedienungsart	Drehknöpfe
Deckel	Lackiert

Beheizungsarten & Funktionen

Anzahl	4
einstellbare Temperatur	50 - 240 °C
Oberhitze	√
Unterhitze	√
Ober- und Unterhitze	√
Grill	√
Ventilator + Unterhitze	–

zusätzliche Funktionen

Backofenbeleuchtung	√

Zubehör

Grillrost	√
Backblech	√

Maße (HxBxT) und Gewichte

Gerätemaße	87,0 x 60,0 x 62,0 cm
Verpackungsmaße	89,0 x 65,0 x 65,0 cm
Gewicht brutto/netto	47,9 kg / 43,0 kg

Elektrischer Anschluss

Spannung / Frequenz	380-415 V~ / 50 Hz
Anschlusswert	7,47 kW

☐ **Art.-Nr.** 0480044 **EAN** 4016572022339

EH 11.3-4
Elektrobackofen

Leistung und Verbrauch

Energieeffizienzklasse*	A
Energieeffizienzindex	–
Verbrauch konventionell	0,68 kWh/Zyklus
Gas-Verbrauch konventionell	–
Zahl der Garräume	1
Wärmequelle des Garraums	Elektrisch
Volumen des Garraums	51 Liter

Kochfeld

Kochzonen	4 Kochplatten
Vorne links	Ø 14,5 cm | 1,0 kW
Vorne rechts	Blitzkochplatte
Vorne rechts	Ø 18,0 cm | 2,0 kW
Hinten links	Ø 18,0 cm | 1,5 kW
Hinten rechts	Ø 14,5 cm | 1,0 kW
Restwärmeanzeige	√

Ausstattung

Verglaste Tür	2-fach
Geschirrwagen	–
Bedienungsart	Drehknöpfe
Deckel	Lackiert

Beheizungsarten & Funktionen

Anzahl	3
einstellbare Temperatur	50 - 240 °C
Oberhitze	√
Unterhitze	√
Ober- und Unterhitze	√
Grill	–
Ventilator + Unterhitze	–

zusätzliche Funktionen

Backofenbeleuchtung	√

Zubehör

Grillrost	√
Backblech	√

Maße (HxBxT) und Gewichte

Gerätemaße	87,0 x 49,5 x 60,0 cm
Verpackungsmaße	89,0 x 52,0 x 65,0 cm
Gewicht brutto/netto	32,3 kg / 28,8 kg

Elektrischer Anschluss

Spannung / Frequenz	380-415 V~ / 50 Hz
Anschlusswert	7,37 kW

☐ **Art.-Nr.** 0480037 **EAN** 4016572019537

EH 10.3 F2
Elektro-Standherd

Leistung und Verbrauch

Energieeffizienzklasse*	A
Energieeffizienzindex	–
Verbrauch konventionell	0,68 kWh/Zyklus
Gas-Verbrauch konventionell	–
Zahl der Garräume	1
Wärmequelle des Garraums	Elektrisch
Volumen des Garraums	51 Liter

Kochfeld

Kochzonen	4 Kochplatten
Vorne links	Ø 14,5 cm | 1,0 kW
Vorne rechts	Blitzkochplatte
Vorne rechts	Ø 18,0 cm | 2,0 kW
Hinten links	Ø 18,0 cm | 1,5 kW
Hinten rechts	Ø 14,5 cm | 1,0 kW
Restwärmeanzeige	√

Ausstattung

Verglaste Tür	2-fach
Geschirrwagen	–
Bedienungsart	Drehknöpfe
Deckel	Lackiert

Beheizungsarten & Funktionen

Anzahl	3
einstellbare Temperatur	50 - 240 °C
Oberhitze	√
Unterhitze	√
Ober- und Unterhitze	√
Grill	–
Ventilator + Unterhitze	–

zusätzliche Funktionen

Backofenbeleuchtung	√

Zubehör

Grillrost	√
Backblech	√

Maße (HxBxT) und Gewichte

Gerätemaße	87,0 x 49,5 x 60,0 cm
Verpackungsmaße	89,0 x 52,0 x 65,0 cm
Gewicht brutto/netto	32,3 kg / 28,8 kg

Elektrischer Anschluss

Spannung / Frequenz	380-415 V~ / 50 Hz
Anschlusswert	7,37 kW

☐ **Art.-Nr.** 0480024 **EAN** 4016572009583

EH 9.3-9
Elektro-Standherd

Leistung und Verbrauch

Energieeffizienzklasse*	A
Energieeffizienzindex	–
Verbrauch konventionell	0,71 kWh/Zyklus
Gas-Verbrauch konventionell	–
Zahl der Garräume	1
Wärmequelle des Garraums	Elektrisch
Volumen des Garraums	48 Liter

Kochfeld

Kochzonen	4 Kochplatten
Vorne links	Ø 14,5 cm | 1,0 kW
Vorne rechts	Ø 18,0 cm | 1,5 kW
Hinten links	Blitzkochplatte
Hinten links	Ø 18,0 cm | 2,0 kW
Hinten rechts	Ø 14,5 cm | 1,0 kW
Restwärmeanzeige	√

Ausstattung

Verglaste Tür	2-fach
Geschirrwagen	–
Bedienungsart	Drehknöpfe
Deckel	Lackiert

Beheizungsarten & Funktionen

Anzahl	3
einstellbare Temperatur	50 - 240 °C
Oberhitze	√
Unterhitze	√
Ober- und Unterhitze	√
Grill	–
Ventilator + Unterhitze	–

zusätzliche Funktionen

Backofenbeleuchtung	√

Zubehör

Grillrost	√
Backblech	√

Maße (HxBxT) und Gewichte

Gerätemaße	82,5 x 49,8 x 54,7 cm
Verpackungsmaße	89,0 x 54,9 x 60,0 cm
Gewicht brutto/netto	40,6 kg / 39,0 kg

Elektrischer Anschluss

Spannung / Frequenz	380-415 V~ / 50 Hz
Anschlusswert	7,30 kW

☐ **Art.-Nr.** 0480035 **EAN** 4016572018912

TGE57-4
Gasherd

Leistung und Verbrauch

Energieeffizienzklasse*	A
Energieeffizienzindex	–
Verbrauch konventionell	0,68 kWh/Zyklus
Gas-Verbrauch konventionell	4,68 MJ/cycle
Zahl der Garräume	1
Wärmequelle des Garraums	Elektrisch
Volumen des Garraums	51 l

Kochfeld

Kochzonen	4 Gasbrenner
Vorne links	Ø 11,5 cm | 2,8 kW
Vorne rechts	Ø 7,2 cm | 1,0 kW
Hinten links	Ø 9,2 cm | 1,6 kW
Hinten rechts	Ø 9,2 cm | 0,9 kW
Restwärmeanzeige	–

Ausstattung

Temperaturregelung	stufenlos
elektrische Einhand-Taktfunkenzündung	√
abnehmbare Topfträger	√
thermoelektrische Zündsicherung	√
Flammensicherung (GAS-Stopp Funktion)	√
voreingestellt auf Erdgas (20 mbar)	√
Flüssiggas-Düsen (50 mbar)	nachrüstbar
Standfüße vorne / hinten	verstellbar
Deckel	Lackiert

Backofenfunktionen

einstellbare Temperatur	50 - 240 °C
Anzahl Backofenfunktionen	4
Oberhitze	√
Unterhitze	√
Ober- und Unterhitze	√
Grill	√
Backofenbeleuchtung	√

Zubehör

Grillrost	√
Backblech	√

Maße (HxBxT) und Gewichte

Gerätemaße	87,0 x 49,5 x 60,0 cm
Verpackungsmaße	89,0 x 52,0 x 65,0 cm
Gewicht brutto/netto	28,8 kg / 32,3 kg

Elektrischer Anschluss

Spannung / Frequenz	230 V~ / 50 Hz
Anschlusswert Elektro	1,87 kW
Anschlusswert Gas	6,95 kW

☐ **Art.-Nr.** 0470024 **EAN** 4016572018240

TF6GT-4
Gasherd

Leistung und Verbrauch

Energieeffizienzklasse*	A
Energieeffizienzindex	82,2
Verbrauch konventionell	1,30 kWh/Zyklus
Gas-Verbrauch konventionell	4,68 MJ/cycle
Zahl der Garräume	1
Wärmequelle des Garraums	Gas
Volumen des Garraums	49 l

Kochfeld

Kochzonen	4 Gasbrenner
Vorne links	Ø 11,5 cm | 2,8 kW
Vorne rechts	Ø 7,2 cm | 1,0 kW
Hinten links	Ø 9,2 cm | 1,6 kW
Hinten rechts	Ø 9,2 cm | 0,9 kW
Restwärmeanzeige	–

Ausstattung

Art der Steuerung	Drehknöpfe
elektrische Zweihand-Taktfunkenzündung	√
abnehmbare Topfträger	√
thermoelektrische Zündsicherung	√
Flammensicherung (GAS-Stopp Funktion)	√
voreingestellt auf Erdgas (20 mbar)	√
Flüssiggas-Düsen (50 mbar)	√
Höhenverstellbare Füße	4 Vorne & hinten
Deckel	Lackiert

Backofenfunktionen

einstellbare Temperatur	145 - 230 °C
Anzahl Backofenfunktionen	1
Oberhitze	–
Unterhitze	√
Ober- und Unterhitze	–
Grill	–
Backofenbeleuchtung	√

Zubehör

Grillrost	√
Backblech	–

Maße (HxBxT) und Gewichte

Gerätemaße	87,0 x 49,5 x 60,0 cm
Verpackungsmaße	89,0 x 52,0 x 65,0 cm
Gewicht brutto/netto	32,3 / 28,8 kg

Elektrischer Anschluss

Spannung / Frequenz	230 V~ / 50 Hz
Anschlusswert Elektro	–
Anschlusswert Gas	–

☐ **Art.-Nr.** 0470025 **EAN** 4016572018257

*nach delegierter Verordnung (EU) Nr. 65/2014 und Verordnung (EU) Nr. 66/2014

RMW720-3G DIG weiss
RMW720-3G DIG rot
RMW720-3G DIG creme
RMW720-3G DIG schwarz
Mikrowelle

Farbe und Design	
Front	Weiß / Rot / Creme / Schwarz
Gehäusefarbe	Weiß / Rot / Creme / Schwarz
Garraum	Lackiert
Leistung	
Garraum Volumen	20 Liter
Steuerung	Elektronisch
Mikrowellenleistung max.	700 W
Grillleistung max.	1000 W
Heißluftleistung max.	–
Ausstattung	
Timer | Einstellung	Digital | 90 Min
Akustisches Timer-Signal	√
Innenbeleuchtung	√
Türöffnung	Stangengriff
Kindersicherung	√
Funktionen	
Leistungsstufen Mikrowelle	5
Leistungsstufen Grill	1
Leistungsstufen Heißluft	–
Autokochprogramme	8
Schnellkochen	√
Mikrowelle	√
Mikrowelle + Grill	√
Grill	√
Heißluft	–
Heißluft + Mikrowelle	–
Schnellstart	√
Auftauprogramme	√
Türschließsicherung	√
Zubehör	
Grillrost	√
Drehteller	Ø 25,5 cm
Pizzapfanne	–
Maße (HxBxT) und Gewichte	
Gerätemaße	25,9 x 44,0 x 36,0 cm
Verpackungsmaße	29,0 x 49,0 x 38,0 cm
Gewicht brutto/netto	12 kg / 10,7 kg
Elektrischer Anschluss	
Spannung / Frequenz	230 V / 50 Hz
Anschlusswert	1050 W
Kabellänge	100 cm

Art.-Nr. 812764000 **EAN** 4016572411904
Art.-Nr. 812764001 **EAN** 4016572411911
Art.-Nr. 812764002 **EAN** 4016572411928
Art.-Nr. 812764003 **EAN** 4016572411935

MW 9025 H-3
Mikrowelle

Farbe und Design	
Front	Inox
Gehäusefarbe	Silber
Garraum	Edelstahl
Leistung	
Garraum Volumen	25 Liter
Steuerung	Elektronisch
Mikrowellenleistung max.	900 W
Grillleistung max.	1100 W
Heißluftleistung max.	2500 W
Ausstattung	
Timer | Einstellung	Digital | 95 Min
Akustisches Timer-Signal	√
Innenbeleuchtung	√
Türöffnung	Drucktaste
Kindersicherung	√
Funktionen	
Leistungsstufen Mikrowelle	5
Leistungsstufen Grill	1
Leistungsstufen Heißluft	1
Autokochprogramme	10
Schnellkochen	–
Mikrowelle	√
Mikrowelle + Grill	√
Grill	√
Heißluft	√
Heißluft + Mikrowelle	√
Schnellstart	√
Auftauprogramme	√
Türschließsicherung	√
Zubehör	
Grillrost	√
Drehteller	Ø 31,5 cm
Pizzapfanne	√
Maße (HxBxT) und Gewichte	
Gerätemaße	30,7 x 51,3 x 46,5 cm
Verpackungsmaße	37,5 x 59,5 x 53,0 cm
Gewicht brutto/netto	20,7 kg / 18,6 kg
Elektrischer Anschluss	
Spannung / Frequenz	230 V / 50 Hz
Anschlusswert	2500 W
Kabellänge	100 cm

Art.-Nr. 0910118 **EAN** 4016572402629

MW 8925-7 Hsw
Mikrowelle

Farbe und Design	
Front	Schwarz
Gehäusefarbe	Schwarz
Garraum	Edelstahl
Leistung	
Garraum Volumen	25 Liter
Steuerung	Elektronisch
Mikrowellenleistung max.	900 W
Grillleistung max.	1950 W
Heißluftleistung max.	1950 W
Ausstattung	
Timer | Einstellung	Digital | 95 Min
Akustisches Timer-Signal	√
Innenbeleuchtung	√
Türöffnung	Türgriff
Kindersicherung	√
Funktionen	
Leistungsstufen Mikrowelle	11
Leistungsstufen Grill	1
Leistungsstufen Heißluft	10
Autokochprogramme	9
Schnellkochen	√
Mikrowelle	√
Mikrowelle + Grill	√
Grill	√
Heißluft	√
Heißluft + Mikrowelle	√
Schnellstart	√
Auftauprogramme	√
Türschließsicherung	√
Zubehör	
Grillrost	√
Drehteller	Ø 27 cm
Pizzapfanne	–
Maße (HxBxT) und Gewichte	
Gerätemaße	22,0 x 34,4 x 34,0 cm
Verpackungsmaße	33,7 x 54,7 x 47,3 cm
Gewicht brutto/netto	15,8 kg / 15 kg
Elektrischer Anschluss	
Spannung / Frequenz	230 V / 50 Hz
Anschlusswert	1950 W
Kabellänge	100 cm

Art.-Nr. 0910123 **EAN** 4016572404173

MW 2070-3 GDI si
Mikrowelle

Farbe und Design	
Front	Silber
Gehäusefarbe	Silber
Garraum	Lackiert
Leistung	
Garraum Volumen	20 Liter
Steuerung	Elektronisch
Mikrowellenleistung max.	700 W
Grillleistung max.	1000 W
Heißluftleistung max.	–
Ausstattung	
Timer | Einstellung	Digital | 95 Min
Akustisches Timer-Signal	√
Innenbeleuchtung	√
Türöffnung	Drucktaste
Kindersicherung	–
Funktionen	
Leistungsstufen Mikrowelle	5
Leistungsstufen Grill	1
Leistungsstufen Heißluft	–
Autokochprogramme	8
Schnellkochen	–
Mikrowelle	√
Mikrowelle + Grill	√
Grill	√
Heißluft	–
Heißluft + Mikrowelle	–
Schnellstart	√
Auftauprogramme	√
Türschließsicherung	√
Zubehör	
Grillrost	√
Drehteller	Ø 25,5 cm
Pizzapfanne	–
Maße (HxBxT) und Gewichte	
Gerätemaße	25,9 x 44,0 x 33,6 cm
Verpackungsmaße	29,1 x 48,8 x 38,0 cm
Gewicht brutto/netto	12 kg / 11 kg
Elektrischer Anschluss	
Spannung / Frequenz	230 V / 50 Hz
Anschlusswert	1050 W
Kabellänge	100 cm

Art.-Nr. 0910131 **EAN** 4016572405064

MW 8020H
Mikrowelle

Farbe und Design	
Front	Inox
Gehäusefarbe	Silber
Garraum	Lackiert
Leistung	
Garraum Volumen	20 Liter
Steuerung	Elektronisch
Mikrowellenleistung max.	800 W
Grillleistung max.	1000 W
Heißluftleistung max.	1000 W
Ausstattung	
Timer | Einstellung	Digital | 60 Min
Akustisches Timer-Signal	√
Innenbeleuchtung	√
Türöffnung	Türgriff
Kindersicherung	√
Funktionen	
Leistungsstufen Mikrowelle	5
Leistungsstufen Grill	1
Leistungsstufen Heißluft	5
Autokochprogramme	8
Schnellkochen	–
Mikrowelle	√
Mikrowelle + Grill	√
Grill	√
Heißluft	√
Heißluft + Mikrowelle	√
Schnellstart	√
Auftauprogramme	√
Türschließsicherung	√
Zubehör	
Grillrost	√
Drehteller	Ø 24,5 cm
Pizzapfanne	–
Maße (HxBxT) und Gewichte	
Gerätemaße	25,7 x 45,1 x 34,5 cm
Verpackungsmaße	29,4 x 48,2 x 38,6 cm
Gewicht brutto/netto	13,6 kg / 12,5 kg
Elektrischer Anschluss	
Spannung / Frequenz	230 V / 50 Hz
Anschlusswert	1280 W
Kabellänge	100 cm

Art.-Nr. 0910102 **EAN** 4016572018530

MW 820 DI
Mikrowelle

Farbe und Design	
Front	Inox
Gehäusefarbe	Silber
Garraum	Lackiert
Leistung	
Garraum Volumen	20 Liter
Steuerung	Elektronisch
Mikrowellenleistung max.	700 W
Grillleistung max.	–
Heißluftleistung max.	–
Ausstattung	
Timer | Einstellung	Digital | 95 Min
Akustisches Timer-Signal	√
Innenbeleuchtung	√
Türöffnung	Drucktaste
Kindersicherung	–
Funktionen	
Leistungsstufen Mikrowelle	5
Leistungsstufen Grill	–
Leistungsstufen Heißluft	–
Autokochprogramme	8
Schnellkochen	–
Mikrowelle	√
Mikrowelle + Grill	–
Grill	–
Heißluft	–
Heißluft + Mikrowelle	–
Schnellstart	√
Auftauprogramme	√
Türschließsicherung	√
Zubehör	
Grillrost	–
Drehteller	Ø 25,5 cm
Pizzapfanne	–
Maße (HxBxT) und Gewichte	
Gerätemaße	25,8 x 43,9 x 32,7 cm
Verpackungsmaße	29,1 x 48,8 x 38,0 cm
Gewicht brutto/netto	11,5 kg / 10,6 kg
Elektrischer Anschluss	
Spannung / Frequenz	230 V / 50 Hz
Anschlusswert	1050 W
Kabellänge	100 cm

Art.-Nr. 0910103 **EAN** 4016572019193

*nach delegierter Verordnung (EU) Nr. 65/2014 und Verordnung (EU) Nr. 66/2014

MW8023-F-240DIG schwarz
Mikrowelle

Farbe und Desing	
Front	Schwarz
Gehäusefarbe	Schwarz
Garraum	Lackiert
Leistung	
Garraum Volumen	23 l
Steuerung	Elektronisch
Mikrowellenleistung max.	750 W
Grillleistung max.	1000 W
Ausstattung	
Timer | Einstellung	Digital | 35 Min
Akustisches Timer-Signal	√
Flatbed (kein Drehteller)	√
Innenbeleuchtung	√
Türöffnung	Türgriff
Kindersicherung	√
Funktionen	
Leistungsstufen Mikrowelle	5
Leistungsstufen Grill	1
Autokochprogramme	8
Mikrowelle	√
Mikrowelle + Grill	√
Grill	√
Schnellstart	√
Auftauprogramme	√
Türschließsicherung	√
Zubehör	
Grillrost	√
Drehteller	–
Maße (HxBxT) und Gewichte	
Gerätemaße	29,7 x 49,0 x 35,0 cm
Verpackungsmaße	34,8 x 55,0 x 43,5 cm
Gewicht brutto/netto	14,4 / 13,0 kg
Elektrischer Anschluss	
Spannung / Frequenz	230 V~ / 50 Hz
Anschlusswert	–
Kabellänge	90 cm

■ **Art.-Nr.** 812811000 **EAN** 4016572413748

MW7020-F-030DI schwarz
Mikrowelle

Farbe und Desing	
Front	Schwarz-Glas
Gehäusefarbe	Schwarz
Garraum	Lackiert
Leistung	
Garraum Volumen	20 l
Steuerung	Elektronisch
Mikrowellenleistung max.	700 W
Grillleistung max.	–
Ausstattung	
Timer | Einstellung	Digital | 60 Min
Akustisches Timer-Signal	√
Flatbed (kein Drehteller)	√
Innenbeleuchtung	√
Türöffnung	Türgriff
Kindersicherung	–
Funktionen	
Leistungsstufen Mikrowelle	1
Leistungsstufen Grill	–
Autokochprogramme	–
Mikrowelle	√
Mikrowelle + Grill	–
Grill	–
Schnellstart	–
Auftauprogramme	√
Türschließsicherung	√
Zubehör	
Grillrost	–
Drehteller	–
Maße (HxBxT) und Gewichte	
Gerätemaße	28,6 x 45,9 x 35,2 cm
Verpackungsmaße	33,8 x 50,9 x 41,8 cm
Gewicht brutto/netto	12,9 / 11,5 kg
Elektrischer Anschluss	
Spannung / Frequenz	230 V~ / 50 Hz
Anschlusswert	–
Kabellänge	100 cm

■ **Art.-Nr.** 812810000 **EAN**4016572414844

UMW 800G-3.1 Inox
Unterbau-Mikrowelle

Farbe und Design	
Front	Inox
Gehäusefarbe	Silber
Garraum	Lackiert
Leistung	
Garraum Volumen	20 Liter
Steuerung	Elektronisch
Mikrowellenleistung max.	800 W
Grillleistung max.	1000 W
Ausstattung	
Timer | Einstellung	Digital | 95 Min
Akustisches Timer-Signal	√
Flatbed (kein Drehteller)	–
Innenbeleuchtung	√
Türöffnung	Türgriff
Kindersicherung	√
Funktionen	
Leistungsstufen Mikrowelle	5
Leistungsstufen Grill	1
Autokochprogramme	8
Mikrowelle	√
Mikrowelle + Grill	√
Grill	√
Schnellstart	√
Auftauprogramme	√
Türschließsicherung	√
Zubehör	
Grillrost	√
Drehteller	Ø 31,5 cm
Maße (HxBxT) und Gewichte	
Gerätemaße	28,9 x 46,1 x 37,5 cm
Verpackungsmaße	32,9 x 51,6 x 39,5 cm
Gewicht brutto/netto	13,2 kg / 12,2 kg
Elektrischer Anschluss	
Spannung / Frequenz	230 V / 50 Hz
Anschlusswert	2250 W
Kabellänge	100 cm

■ **Art.-Nr.** 0910113 **EAN** 4016572022728

WP 700J17-3 si
WP 700J17-3 sw
Unterbau-Mikrowelle

Farbe und Design	
Front	Silber | Schwarz
Gehäusefarbe	Silber | Schwarz
Garraum	Lackiert
Leistung	
Garraum Volumen	20 Liter
Steuerung	Manuell
Mikrowellenleistung max.	700 W
Grillleistung max.	–
Ausstattung	
Timer | Einstellung	Mechanisch | 35 Min
Akustisches Timer-Signal	√
Flatbed (kein Drehteller)	–
Innenbeleuchtung	√
Türöffnung	Drucktaste
Kindersicherung	–
Funktionen	
Leistungsstufen Mikrowelle	5
Leistungsstufen Grill	–
Autokochprogramme	–
Mikrowelle	√
Mikrowelle + Grill	–
Grill	–
Schnellstart	–
Auftauprogramme	–
Türschließsicherung	√
Zubehör	
Grillrost	–
Drehteller	Ø 25,5 cm
Maße (HxBxT) und Gewichte	
Gerätemaße	25,9 x 44,0 x 34,9 cm
Verpackungsmaße	29,1 x 48,8 x 38,0 cm
Gewicht brutto/netto	11,5 kg / 10,5 kg
Elektrischer Anschluss	
Spannung / Frequenz	230 V / 50 Hz
Anschlusswert	1050 W
Kabellänge	100 cm

■ **Art.-Nr.** 0910124 **EAN** 4016572404241
■ **Art.-Nr.** 0910125 **EAN** 4016572404234

MW 900-030G weiss
MW 900-030G schwarz
MW 900-030G silber
Mikrowelle

Farbe und Design	
Front	Weiß | Schwarz | Silber
Gehäusefarbe	Weiß | Schwarz | Silber
Garraum	Lackiert
Leistung	
Garraum Volumen	20 Liter
Steuerung	Manuell
Mikrowellenleistung max.	700 W
Grillleistung max.	1000 W
Ausstattung	
Timer | Einstellung	Mechanisch | 35 Min
Akustisches Timer-Signal	√
Flatbed (kein Drehteller)	–
Innenbeleuchtung	√
Türöffnung	Drucktaste
Kindersicherung	–
Funktionen	
Leistungsstufen Mikrowelle	5
Leistungsstufen Grill	1
Autokochprogramme	–
Mikrowelle	√
Mikrowelle + Grill	√
Grill	√
Schnellstart	–
Auftauprogramme	–
Türschließsicherung	√
Zubehör	
Grillrost	√
Drehteller	Ø 25,5 cm
Maße (HxBxT) und Gewichte	
Gerätemaße	25,8 x 43,9 x 34,0 cm
Verpackungsmaße	29,1 x 46,5 x 36,0 cm
Gewicht brutto/netto	11,8 kg / 11 kg
Elektrischer Anschluss	
Spannung / Frequenz	230 V / 50 Hz
Anschlusswert	1052 W
Kabellänge	100 cm

□ **Art.-Nr.** 812724000 **EAN** 4016572413700
■ **Art.-Nr.** 812724002 **EAN** 4016572413724
■ **Art.-Nr.** 812724001 **EAN** 4016572413717

MW 900-030 weiss
MW 900-030 schwarz
MW 900-030 silber
Mikrowelle

Farbe und Design	
Front	Weiß | Schwarz | Silber
Gehäusefarbe	Weiß | Schwarz | Silber
Garraum	Lackiert
Leistung	
Garraum Volumen	20 Liter
Steuerung	Manuell
Mikrowellenleistung max.	700 W
Grillleistung max.	–
Ausstattung	
Timer | Einstellung	Mechanisch | 35 Min
Akustisches Timer-Signal	√
Flatbed (kein Drehteller)	–
Innenbeleuchtung	√
Türöffnung	Drucktaste
Kindersicherung	–
Funktionen	
Leistungsstufen Mikrowelle	5
Leistungsstufen Grill	–
Autokochprogramme	–
Mikrowelle	√
Mikrowelle + Grill	–
Grill	–
Schnellstart	–
Auftauprogramme	–
Türschließsicherung	√
Zubehör	
Grillrost	–
Drehteller	Ø 25,5 cm
Maße (HxBxT) und Gewichte	
Gerätemaße	25,8 x 44,0 x 34,6 cm
Verpackungsmaße	29,1 x 46,5 x 36,0 cm
Gewicht brutto/netto	11,3 kg / 10,3 kg
Elektrischer Anschluss	
Spannung / Frequenz	230 V / 50 Hz
Anschlusswert	1150 W
Kabellänge	100 cm

□ **Art.-Nr.** 812720000 **EAN** 4016572413670
■ **Art.-Nr.** 812720002 **EAN** 4016572413694
■ **Art.-Nr.** 812720001 **EAN** 4016572413687

*nach delegierter Verordnung (EU) Nr. 65/2014 und Verordnung (EU) Nr. 66/2014

EBEM 797-H-030 schwarz
Einbau-Mikrowelle

Farbe und Design	
Front	Schwarz
Gehäusefarbe	Schwarz
Garraum	Emailliert
Leistung	
Garraum Volumen	72 Liter
Steuerung	Elektronisch
Mikrowellenleistung max.	800 W
Grillleistung max.	2200 W
Heißluftleistung max.	1800 W
Ausstattung	
Timer | Einstellung	Digital | 9 Std.
Akustisches Timer-Signal	√
Innenbeleuchtung	√
Türöffnung	Türgriff
Kindersicherung	√
Funktionen	
Leistungsstufen Mikrowelle	5
Leistungsstufen Grill	7
Leistungsstufen Heißluft	1
Autokochprogramme	10
Schnellkochen	–
Mikrowelle	√
Mikrowelle + Grill + Ventilator	–
Mikrowelle + Grill	–
Grill	√
Grill + Ventilator	–
Heißluft	√
Heißluft + Mikrowelle	√
Heißluft + Mikrowelle + Unterhitze	√
Schnellstart	–
Auftauprogramme	√
Türschließsicherung	√
Zubehör	
Grillrost	√
Backblech	√
Maße (HxBxT) und Gewichte	
Nischenmaße	58,5 x 56,0 x 55,0 cm
Gerätemaße	59,1 x 59,5 x 56,6 cm
Verpackungsmaße	67,1 x 65,0 x 72,0 cm
Gewicht brutto/netto	50,3 kg / 45,7 kg
Elektrischer Anschluss	
Spannung / Frequenz	230 V / 50 Hz
Anschlusswert	3350 W
Kabellänge	150 cm

■ **Art.-Nr.** 815380000 **EAN** 4016572412291

EBM 4544 HI
Einbau-Mikrowelle

Farbe und Design	
Front	Inox
Gehäusefarbe	Edelstahl
Garraum	Edelstahl
Leistung	
Garraum Volumen	44 Liter
Steuerung	Elektronisch
Mikrowellenleistung max.	900 W
Grillleistung max.	1750 W
Heißluftleistung max.	1750 W
Ausstattung	
Timer | Einstellung	Digital | 90 Min
Akustisches Timer-Signal	√
Innenbeleuchtung	√
Türöffnung	Türgriff
Kindersicherung	√
Funktionen	
Leistungsstufen Mikrowelle	5
Leistungsstufen Grill	3
Leistungsstufen Heißluft	28
Autokochprogramme	13
Schnellkochen	√
Mikrowelle	√
Mikrowelle + Grill + Ventilator	√
Mikrowelle + Grill	√
Grill	√
Grill + Ventilator	√
Heißluft	√
Heißluft + Mikrowelle	√
Heißluft + Unterhitze	√
Schnellstart	√
Auftauprogramme	√
Türschließsicherung	√
Zubehör	
Grillrost	√
Drehteller	Ø 36 cm
Maße (HxBxT) und Gewichte	
Nischenmaße	45,0 x 56,0 x 55,5 cm
Gerätemaße	45,5 x 59,5 x 62,1 cm
Verpackungsmaße	55,0 x 70,0 x 67,0 cm
Gewicht brutto/netto	43,1 kg / 39,1 kg
Elektrischer Anschluss	
Spannung / Frequenz	230 V / 50 Hz
Anschlusswert	3350 W
Kabellänge	150 cm

■ **Art.-Nr.** 0910088 **EAN** 4016572015690

Glasfettpfanne für EBM 4544 Hi
Zubehör: Einbau-Mikrowellen

Art.-Nr. 1010140 **EAN** 4016572016147

EMW 2539.1 HI
EMW 2546.1 HI
Einbau-Mikrowelle

Farbe und Design	
Front	Edelstahl
Gehäusefarbe	Edelstahl
Garraum	Edelstahl
Leistung	
Garraum Volumen	25 Liter
Steuerung	Elektronisch
Mikrowellenleistung max.	900 W
Grillleistung max.	1100 W
Heißluftleistung max.	2500 W
Ausstattung	
Timer | Einstellung	Digital | 95 Min
Akustisches Timer-Signal	√
Innenbeleuchtung	√
Türöffnung	Drucktaste
Kindersicherung	–
Funktionen	
Leistungsstufen Mikrowelle	5
Leistungsstufen Grill	1
Leistungsstufen Heißluft	10
Autokochprogramme	10
Schnellkochen	√
Mikrowelle	√
Mikrowelle + Grill + Ventilator	–
Mikrowelle + Grill	√
Grill	√
Grill + Ventilator	–
Heißluft	√
Heißluft + Mikrowelle	√
Heißluft + Unterhitze	–
Schnellstart	√
Auftauprogramme	√
Türschließsicherung	√
Zubehör	
Grillrost	√
Drehteller	Ø 31,5 cm
Maße (HxBxT) und Gewichte	
Nischenmaße	38,0 x 56,0 x 55,0 cm
Gerätemaße	38,8 x 59,5 x 49,0 cm
Verpackungsmaße	53,3 x 65,5 x 53,6 cm 53,3 x 67,0 x 55,0 cm
Gewicht brutto/netto	23,9 kg / 23,1 kg 21,2 kg / 20,4 kg
Elektrischer Anschluss	
Spannung / Frequenz	230 V / 50 Hz
Anschlusswert	2500 W
Kabellänge	100 cm

■ **Art.-Nr.** 0910095 **EAN** 4016572017007
■ **Art.-Nr.** 0910094 **EAN** 4016572016994

EMW 1770-G-D-030 schwarz
Einbau-Mikrowelle

Farbe und Design	
Front	Schwarz
Gehäusefarbe	Silber
Garraum	Edelstahl
Leistung	
Garraum Volumen	17 Liter
Steuerung	Elektronisch
Mikrowellenleistung max.	700 W
Grillleistung max.	1000 W
Heißluftleistung max.	–
Ausstattung	
Timer | Einstellung	Digital | 95 Min
Akustisches Timer-Signal	√
Innenbeleuchtung	√
Türöffnung	Drucktaste
Kindersicherung	–
Funktionen	
Leistungsstufen Mikrowelle	5
Leistungsstufen Grill	1
Leistungsstufen Heißluft	–
Autokochprogramme	8
Schnellkochen	–
Mikrowelle	√
Mikrowelle + Grill + Ventilator	–
Mikrowelle + Grill	√
Grill	√
Grill + Ventilator	–
Heißluft	–
Heißluft + Mikrowelle	–
Heißluft + Unterhitze	–
Schnellstart	√
Auftauprogramme	√
Türschließsicherung	√
Zubehör	
Grillrost	√
Drehteller	Ø 24,5 cm
Maße (HxBxT) und Gewichte	
Nischenmaße	36,2 x 56,0 x 33,0 cm
Gerätemaße	38,2 x 59,5 x 33,5 cm
Verpackungsmaße	44,1 x 65,0 x 40,4 cm
Gewicht brutto/netto	16,4 kg / 14,5 kg
Elektrischer Anschluss	
Spannung / Frequenz	230 V / 50 Hz
Anschlusswert	1050 W
Kabellänge	100 cm

■ **Art.-Nr.** 815324000 **EAN** 4016572411867

EMW25-G-020 weiss
EMW25-G-020 schwarz
EMW25-G-020 inox
Einbau-Mikrowelle

Farbe und Design	
Front	Weiß | Schwarz | Inox
Gehäusefarbe	Weiß | Schwarz | Inox
Garraum	Edelstahl
Leistung	
Garraum Volumen	25 Liter
Steuerung	Elektronisch
Mikrowellenleistung max.	900 W
Grillleistung max.	1200 W
Heißluftleistung max.	–
Ausstattung	
Timer | Einstellung	Digital | 95 Min
Akustisches Timer-Signal	√
Innenbeleuchtung	√
Türöffnung	Drucktaste
Kindersicherung	√
Funktionen	
Leistungsstufen Mikrowelle	5
Leistungsstufen Grill	1
Leistungsstufen Heißluft	–
Autokochprogramme	8
Schnellkochen	–
Mikrowelle	√
Mikrowelle + Grill + Ventilator	–
Mikrowelle + Grill	√
Grill	√
Grill + Ventilator	–
Heißluft	–
Heißluft + Mikrowelle	–
Heißluft + Unterhitze	–
Schnellstart	–
Auftauprogramme	√
Türschließsicherung	√
Zubehör	
Grillrost	√
Drehteller	Ø 31,5 cm
Maße (HxBxT) und Gewichte	
Nischenmaße	36,0 x 56,0 x 55,0 cm
Gerätemaße	38,6 x 59,5 x 37,0 cm
Verpackungsmaße	43,8 x 65,0 x 41,6 cm
Gewicht brutto/netto	20 kg / 18 kg
Elektrischer Anschluss	
Spannung / Frequenz	230 V / 50 Hz
Anschlusswert	1450 W
Kabellänge	100 cm

□ **Art.-Nr.** 815345000 **EAN** 4016572413502
■ **Art.-Nr.** 815345001 **EAN** 4016572413519
■ **Art.-Nr.** 815345002 **EAN** 4016572413526

EMW10-020 schwarz
EMW10-020 inox
Einbau-Mikrowelle

Farbe und Design	
Front	Schwarz | Inox
Gehäusefarbe	Schwarz | Inox
Garraum	Edelstahl
Leistung	
Garraum Volumen	20 Liter
Steuerung	Mechanisch
Mikrowellenleistung max.	800 W
Grillleistung max.	–
Heißluftleistung max.	–
Ausstattung	
Timer | Einstellung	Mechanisch | 35 Min
Akustisches Timer-Signal	√
Innenbeleuchtung	√
Türöffnung	Drucktaste
Kindersicherung	–
Funktionen	
Leistungsstufen Mikrowelle	5
Leistungsstufen Grill	–
Leistungsstufen Heißluft	–
Autokochprogramme	–
Schnellkochen	–
Mikrowelle	√
Mikrowelle + Grill + Ventilator	–
Mikrowelle + Grill	–
Grill	–
Grill + Ventilator	–
Heißluft	–
Heißluft + Mikrowelle	–
Heißluft + Unterhitze	–
Schnellstart	–
Auftauprogramme	–
Türschließsicherung	√
Zubehör	
Grillrost	–
Drehteller	Ø 27,0 cm
Maße (HxBxT) und Gewichte	
Nischenmaße	38,0 x 56,0 x 55,0 cm
Gerätemaße	38,4 x 65,0 x 36,6 cm
Verpackungsmaße	43,6 x 65,0 x 38,6 cm
Gewicht brutto/netto	16 kg / 14 kg
Elektrischer Anschluss	
Spannung / Frequenz	230 V / 50 Hz
Anschlusswert	1250 W
Kabellänge	100 cm

■ **Art.-Nr.** 815312001 **EAN** 4016572413564
■ **Art.-Nr.** 815312000 **EAN** 4016572413557

EMW20-DG-020 inox
EMW20-DG-020 schwarz
Einbau-Mikrowelle

Farbe und Design	
Front	Inox | Schwarz
Gehäusefarbe	Inox | Schwarz
Garraum	Edelstahl
Leistung	
Garraum Volumen	20 Liter
Steuerung	Elektronisch
Mikrowellenleistung max.	800 W
Grillleistung max.	1000 W
Ausstattung	
Timer | Einstellung	Digital | 95 Min
Akustisches Timer-Signal	√
Innenbeleuchtung	√
Türöffnung	Drucktaste
Kindersicherung	√
Funktionen	
Leistungsstufen Mikrowelle	5
Leistungsstufen Grill	1
Autokochprogramme	8
Mikrowelle	√
Mikrowelle + Grill	√
Grill	√
Schnellstart	–
Auftauprogramme	–
Türschließsicherung	√
Zubehör	
Grillrost	√
Drehteller	Ø 27,0 cm
Maße (HxBxT) und Gewichte	
Nischenmaße	38,0 x 56,0 x 55,0 cm
Gerätemaße	38,4 x 65,0 x 36,6 cm
Verpackungsmaße	43,6 x 65,0 x 38,6 cm
Gewicht brutto/netto	17 kg / 15 kg
Elektrischer Anschluss	
Spannung / Frequenz	230 V / 50 Hz
Anschlusswert	1250 W
Kabellänge	100 cm

Art.-Nr. 815326000 **EAN** 4016572413571
Art.-Nr. 815326001 **EAN** 4016572413588

EMW 20.1 G
Einbau-Mikrowelle

Farbe und Design	
Front	Edelstahl
Gehäusefarbe	Silber
Garraum	Edelstahl
Leistung	
Garraum Volumen	20 Liter
Steuerung	Elektronisch
Mikrowellenleistung max.	800 W
Grillleistung max.	1000 W
Ausstattung	
Timer | Einstellung	Digital | 95 Min
Akustisches Timer-Signal	√
Innenbeleuchtung	√
Türöffnung	Drucktaste
Kindersicherung	–
Funktionen	
Leistungsstufen Mikrowelle	5
Leistungsstufen Grill	1
Autokochprogramme	8
Mikrowelle	√
Mikrowelle + Grill	√
Grill	√
Schnellstart	√
Auftauprogramme	√
Türschließsicherung	√
Zubehör	
Grillrost	√
Drehteller	Ø 24,5 cm
Maße (HxBxT) und Gewichte	
Nischenmaße	36,2 x 56,0 x 32,5 cm
Gerätemaße	38,2 x 59,5 x 36,0 cm
Verpackungsmaße	44,5 x 65,0 x 41,0 cm
Gewicht brutto/netto	16,8 kg / 14,9 kg
Elektrischer Anschluss	
Spannung / Frequenz	230 V / 50 Hz
Anschlusswert	1250 W
Kabellänge	100 cm

Art.-Nr. 0910042 **EAN** 4016572009613

EMW 19-7 G
Einbau-Mikrowelle

Farbe und Design	
Front	Edelstahl
Gehäusefarbe	Silber
Garraum	Edelstahl
Leistung	
Garraum Volumen	20 Liter
Steuerung	Elektronisch
Mikrowellenleistung max.	700 W
Grillleistung max.	900 W
Ausstattung	
Timer | Einstellung	Digital | 95 Min
Akustisches Timer-Signal	√
Innenbeleuchtung	√
Türöffnung	Drucktaste
Kindersicherung	–
Funktionen	
Leistungsstufen Mikrowelle	5
Leistungsstufen Grill	1
Autokochprogramme	9
Mikrowelle	√
Mikrowelle + Grill	√
Grill	√
Schnellstart	√
Auftauprogramme	√
Türschließsicherung	√
Zubehör	
Grillrost	√
Drehteller	Ø 24,5 cm
Maße (HxBxT) und Gewichte	
Nischenmaße	36,2 x 56,0 x 30,0 cm
Gerätemaße	38,4 x 59,5 x 33,5 cm
Verpackungsmaße	41,0 x 61,0 x 41,5 cm
Gewicht brutto/netto	15 kg / 12,2 kg
Elektrischer Anschluss	
Spannung / Frequenz	230 V / 50 Hz
Anschlusswert	1200 W
Kabellänge	100 cm

Art.-Nr. 0910112 **EAN** 4016572022599

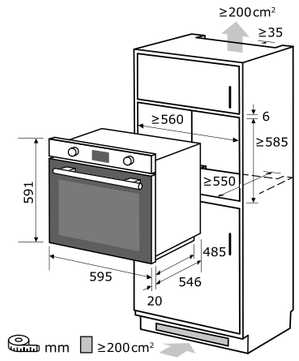

Einbauskizze zu
EBEM 797-H-030 schwarz

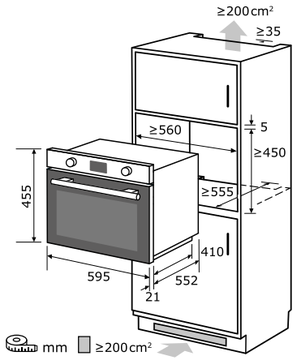

Einbauskizze zu
EBM 4544 HI

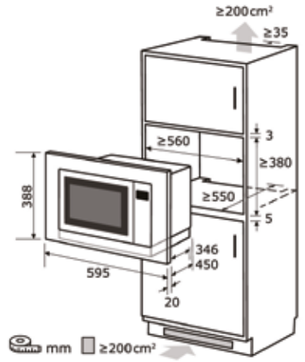

Einbauskizze zu
EMW 2539.1 HI

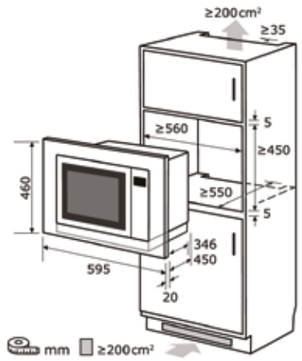

Einbauskizze zu
EMW 2546.1 HI

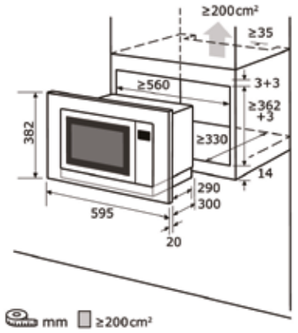

Einbauskizze zu
EMW 1770-G-D-030 schwarz

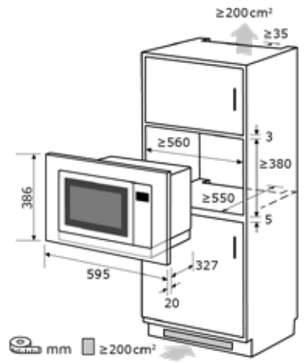

Einbauskizze zu
EMW25-G-020 weiss | schwarz | inox

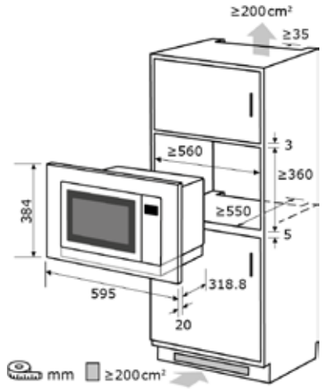

Einbauskizze zu
EMW10-020 schwarz | inox

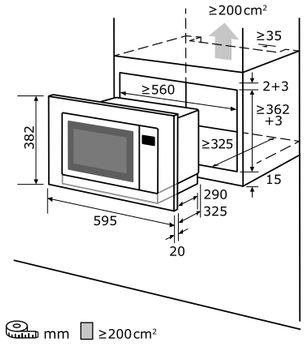

Einbauskizze zu
EMW20-DG-020 inox | schwarz & EMW 20.1 G

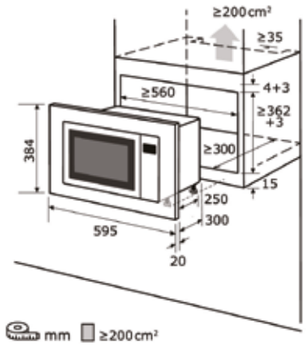

Einbauskizze zu
EMW 19-7 G

*nach delegierter Verordnung (EU) Nr. 65/2014 und Verordnung (EU) Nr. 66/2014

Einbauherde & Backöfen

Das Herzstück einer jeden Küche! Unsere Auswahl an Einbauherd-Sets für den klassischen Einbau oder Einbaubacköfen kombinierbar mit autarken Kochfeldern. Unterschiedliche Ausstattungsmerkmale mit bis zu 9 unterschiedlichen Heizarten, verschiedene Timer und komfortable Teleskopauszüge – Ausstattung je nach individuellem Geschmack und Planung!

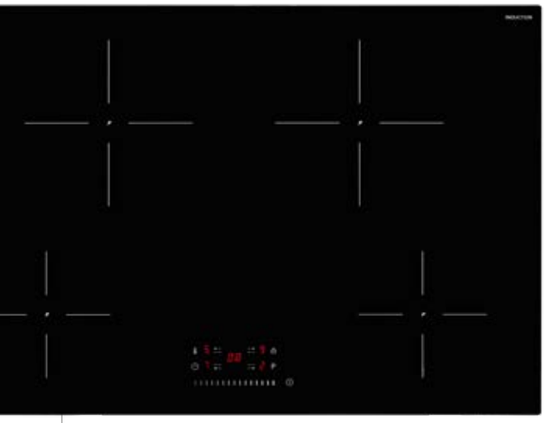

EKI 802-19 S

KOCHEN MIT INDUKTIONSKOCHFELD ...
- einfach stromsparend, schnell und sicher. Das Kochen mit Induktion erleichtert das Zubereiten der Speisen durch eine weit kürzere Garzeit, somit ist es schnell und dadurch wird Energie eingespart.

EBEP 707-18 H

TELESKOPVOLLAUSZUG ...
müheloses Backen. Mit Hilfe eines Teleskopauszugs lassen sich bequem die Backbleche und Grillroste herausziehen und ein Hineingreifen in den heißen Ofen ist somit überflüssig.

PYROLYSE REINIGUNG ...
macht Schluss mit der mühsamen Arbeit in der Küche! Die Reinigung des Backofens erfolgt durch die Erhitzung des Garraums auf bis zu 500° Celsius. Dadurch verbrennen alle Verkrustungen im Garraum, die beim Kochen und Backen entstehen. Was übrig bleibt, ist Asche, die nur noch ausgewischt werden muss.

Abbildungsähnlich

EHE285-HBZ-020 schwarz
EHE185-HBZ-020 inox
Einbau-Herdsets

Leistung und Verbrauch

Energieeffizienzklasse*	A
Verbrauch konventionell	0,91 kWh/Zyklus
Verbrauch Umluft-Modus	0,81 kWh/Zyklus
Anzahl Garräume / Volumen	1 / 75 l

Kochfeld

Vorne links	Ø 12.0 – 18.0 cm | 0.7 – 1.7 kW
Hinten links	Ø 14,5 cm | 1.2 kW
Vorne rechts	Ø 14,5 cm | 1.2 kW
Hinten rechts	Ø 14,5 – 25 cm | 1.0 – 2.2 kW

Ausstattung

Timer	Digital
Seitengitter	√
Telekopauszüge 1-fach/2-fach	– | –

Beheizungsarten & Funktionen

Anzahl	9
einstellbare Temperatur	50 – 250 °C
Oberhitze	√
Unterhitze	√
Ober- und Unterhitze	√
Grill	√
Grill + Ventilator	√
Grill + Oberhitze	√
Ventilator (= Auftaufunktion)	–
Umluft	√
Heißluft	√
Backofenbeleuchtung	√

Zubehör

Grillrost | Backblech | Fettpfanne	√ | √ | –

Maße (HxBxT) und Gewichte

Gerätemaße Kochfeld	6,8 x 58,0 x 51,0 cm
Gerätemaße Einbauherd	59,5 x 59,5 x 56,7 cm
Gewicht brutto/netto	41,75 / 37 kg

Elektrischer Anschluss

Spannung / Frequenz Set	380-415 V~ / 50 Hz
Anschlusswert Herdset	8550 W

■ **Art.-Nr.** 815446001 **EAN** 4016572414677
■ **Art.-Nr.** 815446000 **EAN** 4016572414660

EHE257-UBZ-020-Set schwarz
Einbau-Herdsets

Leistung und Verbrauch

Energieeffizienzklasse*	A
Verbrauch konventionell	0,75 kWh/Zyklus
Verbrauch Umluft-Modus	0,73 kWh/Zyklus
Anzahl Garräume / Volumen	1 / 75 l

Kochfeld

Vorne links	Ø 12.0 – 18.0 cm | 0.7 – 1.7 kW
Hinten links	Ø 14,5 cm | 1.2 kW
Vorne rechts	Ø 14,5 cm | 1.2 kW
Hinten rechts	Ø 14,5 – 25 cm | 1.0 – 2.2 kW

Ausstattung

Timer	Digital
Seitengitter	√
Telekopauszüge 1-fach/2-fach	nachrüstbar

Beheizungsarten & Funktionen

Anzahl	7
einstellbare Temperatur	50 - 250 °C
Oberhitze	√
Unterhitze	√
Ober- und Unterhitze	√
Grill	√
Grill + Ventilator	–
Grill + Oberhitze	√
Ventilator (= Auftaufunktion)	√
Umluft	√
Heißluft	–
Backofenbeleuchtung	√

Zubehör

Grillrost | Backblech | Fettpfanne	√ | – | √

Maße (HxBxT) und Gewichte

Gerätemaße Kochfeld	6,8 x 58,0 x 51,0 cm
Gerätemaße Einbauherd	59,5 x 59,5 x 53,0 cm
Gewicht brutto/netto	42 / 36,8 kg

Elektrischer Anschluss

Spannung / Frequenz Set	380-415 V~ / 50 Hz
Anschlusswert Herdset	8550 W

■ **Art.-Nr.** 815436002 **EAN** 4016572414912

EHE256-U-020-Set schwarz
Einbau-Herdsets

Leistung und Verbrauch

Energieeffizienzklasse*	A
Verbrauch konventionell	0,75 kWh/Zyklus
Verbrauch Umluft-Modus	0,73 kWh/Zyklus
Anzahl Garräume / Volumen	1 / 59 l

Kochfeld

Vorne links	Ø 18.0 cm | 1.8 kW
Hinten links	Ø 14.5 cm | 1.2 kW
Vorne rechts	Ø 14.5 cm | 1.2 kW
Hinten rechts	Ø 18.0 cm | 1.8 kW

Ausstattung

Timer	–
Seitengitter	–
Telekopauszüge 1-fach/2-fach	– | –

Beheizungsarten & Funktionen

Anzahl	7
einstellbare Temperatur	50 - 250 °C
Oberhitze	√
Unterhitze	√
Ober- und Unterhitze	√
Grill	√
Grill + Ventilator	–
Grill + Oberhitze	√
Ventilator (= Auftaufunktion)	√
Umluft	√
Heißluft	–
Backofenbeleuchtung	√

Zubehör

Grillrost | Backblech | Fettpfanne	√ | √ | –

Maße (HxBxT) und Gewichte

Gerätemaße Kochfeld	6,0 x 58,0 x 51,0 cm
Gerätemaße Einbauherd	59,5 x 59,5 x 53,0 cm
Gewicht brutto/netto	41,3 / 28,5 kg

Elektrischer Anschluss

Spannung / Frequenz Set	380-415 V~ / 50 Hz
Anschlusswert Herdset	8250 W

■ **Art.-Nr.** 815420000 **EAN** 4016572414943

*nach delegierter Verordnung (EU) Nr. 65/2014 und Verordnung (EU) Nr. 66/2014

EHE185-1.2-Set
Einbauherdset mit Heißluft & 2-Kreis/Bräter

Leistung und Verbrauch

Energieeffizienzklasse*	A
Verbrauch konventionell	0,77 kWh/Zyklus
Verbrauch Umluft-Modus	0,72 kWh/Zyklus
Anzahl Garräume / Volumen	1 / 58 Liter

Kochfeld

Glaskeramikkochfeld	rahmenlos
Vorne links	Ø 12 – 22 cm | 1,0 / 2,1 kW
Hinten links	Ø 14,5 cm | 1,2 kW
Vorne rechts	Ø 14,5 cm | 1,2 kW
Hinten rechts	Ø 17 x 26,5 cm | 1,4 / 2,2 kW

Ausstattung

Timer	Digital
Seitengitter	√
Teleskopauszug	nachrüstbar

Beheizungsarten & Funktionen

Anzahl	9
einstellbare Temperatur	50 – 250 °C
Unterhitze	√
Ober- und Unterhitze	√
Grill	–
Grill + Oberhitze	√
Grill + Oberhitze + Ventilator	√
Ventilator (= Auftaufunktion)	√
Umluft	√
Heißluft	√
Pizzastufe (Heißluft + Unterhitze)	√
Backofenbeleuchtung	√

Zubehör

Grillrost | Backblech	√ | √
Teleskopauszug nachrüstbar	Bestell Nr. 1010108

Maße (HxBxT) und Gewichte

Gerätemaße Kochfeld	6,7 x 59,2 x 52,2 cm
Gerätemaße Einbauherd	59,5 x 59,5 x 53,0 cm
Gewicht brutto/netto	40,8 kg / 36,4 kg

Elektrischer Anschluss

Spannung / Frequenz Set	380-415 V~ / 50 Hz
Anschlusswert Herdset	9800 W

Art.-Nr. 1010164 **EAN** 4016572017557

EHE157-2URBZ-Set
Einbauherdset mit Umluft & 2-Kreis/Bräter

Leistung und Verbrauch

Energieeffizienzklasse*	A
Verbrauch konventionell	0,75 kWh/Zyklus
Verbrauch Umluft-Modus	0,74 kWh/Zyklus
Anzahl Garräume / Volumen	1 / 59 Liter

Kochfeld

Glaskeramikkochfeld	Edelstahlrahmen
Vorne links	Ø 12 – 18 cm | 0,7 / 1,7 kW
Hinten links	Ø 14,5 cm | 1,2 kW
Vorne rechts	Ø 14,5 cm | 1,2 kW
Hinten rechts	Ø 14,5 x 25 cm | 1,0 / 2,2 kW

Ausstattung

Timer	Digital
Seitengitter	√
Teleskopauszug	nachrüstbar

Beheizungsarten & Funktionen

Anzahl	7
einstellbare Temperatur	50 – 250 °C
Unterhitze	√
Ober- und Unterhitze	√
Grill	√
Grill + Oberhitze	√
Grill + Oberhitze + Ventilator	–
Ventilator (= Auftaufunktion)	√
Umluft	√
Heißluft	–
Pizzastufe (Heißluft + Unterhitze)	–
Backofenbeleuchtung	√

Zubehör

Grillrost | Backblech	√ | √
Teleskopauszug nachrüstbar	Bestell Nr. 1010108

Maße (HxBxT) und Gewichte

Gerätemaße Kochfeld	6,1 x 59,2 x 52,2 cm
Gerätemaße Einbauherd	59,5 x 59,5 x 53,0 cm
Gewicht brutto/netto	41,8 kg / 37 kg

Elektrischer Anschluss

Spannung / Frequenz Set	380-415 V~ / 50 Hz
Anschlusswert Herdset	8550 W

Art.-Nr. 1010223 **EAN** 4016572403756

EHE157-UBZ-020-Set schwarz
Einbauherdset mit Umluft & 2-Kreis/Bräter

Leistung und Verbrauch

Energieeffizienzklasse*	A
Verbrauch konventionell	0,75 kWh/Zyklus
Verbrauch Umluft-Modus	0,74 kWh/Zyklus
Anzahl Garräume / Volumen	1 / 59 Liter

Kochfeld

Glaskeramikkochfeld	rahmenlos
Vorne links	Ø 12 – 22 cm | 1,0 / 2,1 kW
Hinten links	Ø 14,5 cm / 1,2 kW
Vorne rechts	Ø 14,5 cm / 1,2 kW
Hinten rechts	17 x 26,5 cm | 1,4 / 2,2 kW

Ausstattung

Timer	Digital
Seitengitter	√
Teleskopauszug	nachrüstbar

Beheizungsarten & Funktionen

Anzahl	7
einstellbare Temperatur	50 – 250 °C
Unterhitze	√
Ober- und Unterhitze	√
Grill	√
Grill + Oberhitze	√
Grill + Oberhitze + Ventilator	–
Ventilator (= Auftaufunktion)	√
Umluft	√
Heißluft	–
Pizzastufe (Heißluft + Unterhitze)	–
Backofenbeleuchtung	√

Zubehör

Grillrost | Backblech	√ | √
Teleskopauszug nachrüstbar	Bestell Nr. 1010108

Maße (HxBxT) und Gewichte

Gerätemaße Kochfeld	6,0 x 59,0 x 52,0 cm
Gerätemaße Einbauherd	59,5 x 59,5 x 53,0 cm
Gewicht brutto/netto	41,8 kg / 37 kg

Elektrischer Anschluss

Spannung / Frequenz Set	380-415 V~ / 50 Hz
Anschlusswert Herdset	8550 W

Art.-Nr. 815436000 **EAN** 4016572412376

EHE157-2UR-Set
Einbauherdset mit Umluft

Leistung und Verbrauch

Energieeffizienzklasse*	A
Verbrauch konventionell	0,75 kWh/Zyklus
Verbrauch Umluft-Modus	0,74 kWh/Zyklus
Anzahl Garräume / Volumen	1 / 59 Liter

Kochfeld

Glaskeramikkochfeld	Edelstahlrahmen
Vorne links	Ø 18,0 cm | 1,8 kW
Hinten links	Ø 14,5 cm | 1,2 kW
Vorne rechts	Ø 14,5 cm | 1,2 kW
Hinten rechts	Ø 18,0 cm | 1,8 kW

Ausstattung

Timer	Digital
Seitengitter	–
Teleskopauszug	–

Beheizungsarten & Funktionen

Anzahl	7
einstellbare Temperatur	50 – 250 °C
Unterhitze	√
Ober- und Unterhitze	√
Grill	√
Grill + Oberhitze	√
Grill + Oberhitze + Ventilator	–
Ventilator (= Auftaufunktion)	√
Umluft	√
Heißluft	–
Pizzastufe (Heißluft + Unterhitze)	–
Backofenbeleuchtung	√

Zubehör

Grillrost | Backblech	√ | √
Teleskopauszug nachrüstbar	–

Maße (HxBxT) und Gewichte

Gerätemaße Kochfeld	6,1 x 59,2 x 52,2 cm
Gerätemaße Einbauherd	59,5 x 59,5 x 53,0 cm
Gewicht brutto/netto	41,3 kg / 36,5 kg

Elektrischer Anschluss

Spannung / Frequenz Set	380-415 V~ / 50 Hz
Anschlusswert Herdset	8250 W

Art.-Nr. 1010222 **EAN** 4016572403749

EHE 156-2.1UBZ-Set
Einbauherdset mit Umluft & 2-Kreis/Bräter

Leistung und Verbrauch

Energieeffizienzklasse*	A
Verbrauch konventionell	0,75 kWh/Zyklus
Verbrauch Umluft-Modus	0,73 kWh/Zyklus
Anzahl Garräume / Volumen	1 / 59 Liter

Kochfeld

Glaskeramikkochfeld	rahmenlos
Vorne links	Ø 12 – 22 cm | 1,0 / 2,1 kW
Hinten links	Ø 14,5 cm | 1,2 kW
Vorne rechts	Ø 14,5 cm | 1,2 kW
Hinten rechts	Ø 17 x 26,5 cm | 1,4 / 2,2 kW

Ausstattung

Timer	–
Seitengitter	–
Teleskopauszug	–

Beheizungsarten & Funktionen

Anzahl	7
einstellbare Temperatur	50 – 250 °C
Unterhitze	√
Ober- und Unterhitze	√
Grill	√
Grill + Oberhitze	√
Grill + Oberhitze + Ventilator	–
Ventilator (= Auftaufunktion)	√
Umluft	√
Heißluft	–
Pizzastufe (Heißluft + Unterhitze)	–
Backofenbeleuchtung	√

Zubehör

Grillrost | Backblech	√ | √
Teleskopauszug nachrüstbar	–

Maße (HxBxT) und Gewichte

Gerätemaße Kochfeld	6,0 x 59,0 x 52,0 cm
Gerätemaße Einbauherd	59,5 x 59,5 x 53,0 cm
Gewicht brutto/netto	42,3 kg / 37,5 kg

Elektrischer Anschluss

Spannung / Frequenz Set	380-415 V~ / 50 Hz
Anschlusswert Herdset	8550 W

Art.-Nr. 1010219 **EAN** 4016572402919

EHE156-2.1U-Set
Einbauherdset mit Umluft

Leistung und Verbrauch

Energieeffizienzklasse*	A
Verbrauch konventionell	0,75 kWh/Zyklus
Verbrauch Umluft-Modus	0,73 kWh/Zyklus
Anzahl Garräume / Volumen	1 / 59 Liter

Kochfeld

Glaskeramikkochfeld	rahmenlos
Vorne links	Ø 18,0 cm | 1,8 kW
Hinten links	Ø 14,5 cm | 1,2 kW
Vorne rechts	Ø 14,5 cm | 1,2 kW
Hinten rechts	Ø 18,0 cm | 1,8 kW

Ausstattung

Timer	–
Seitengitter	–
Teleskopauszug	–

Beheizungsarten & Funktionen

Anzahl	7
einstellbare Temperatur	50 – 250 °C
Unterhitze	√
Ober- und Unterhitze	√
Grill	√
Grill + Oberhitze	√
Grill + Oberhitze + Ventilator	–
Ventilator (= Auftaufunktion)	√
Umluft	√
Heißluft	–
Pizzastufe (Heißluft + Unterhitze)	–
Backofenbeleuchtung	√

Zubehör

Grillrost | Backblech	√ | √
Teleskopauszug nachrüstbar	–

Maße (HxBxT) und Gewichte

Gerätemaße Kochfeld	6,0 x 58,0 x 51,0 cm
Gerätemaße Einbauherd	59,5 x 59,5 x 53,0 cm
Gewicht brutto/netto	39,8 kg / 36,5 kg

Elektrischer Anschluss

Spannung / Frequenz Set	380-415 V~ / 50 Hz
Anschlusswert Herdset	8250 W

Art.-Nr. 1010199 **EAN** 4016572022766

*nach delegierter Verordnung (EU) Nr. 65/2014 und Verordnung (EU) Nr. 66/2014

EHE 156-2.1-Set
Einbau-Herdsets

Leistung und Verbrauch

Energieeffizienzklasse*	A
Verbrauch konventionell	0,75 kWh/Zyklus
Verbrauch Umluft-Modus	–
Anzahl Garräume / Volumen	1 / 59 l

Kochfeld

Vorne links	Ø 18.0 cm | 1.8 kW
Hinten links	Ø 14.5 cm | 1.2 kW
Vorne rechts	Ø 14.5 cm | 1.2 kW
Hinten rechts	Ø 18.0 cm | 1.8 kW

Beheizungsarten & Funktionen

Anzahl	5
einstellbare Temperatur	50 – 250 °C
Oberhitze	–
Unterhitze	√
Ober- und Unterhitze	√
Grill	√
Grill + Oberhitze	√
Backofenbeleuchtung	√

Zubehör

Grillrost | Backblech	√ | √
Teleskopauszug nachrüstbar	Bestell Nr. 1010232

Maße (HxBxT) und Gewichte

Gerätemaße Kochfeld	6,0 x 58,0 x 51,0 cm
Gerätemaße Einbauherd	59,5 x 59,5 x 53,0 cm
Gewicht brutto/netto	39.8 kg / 36.5 kg

Elektrischer Anschluss

Spannung / Frequenz Set	380-415 V~ / 50 Hz
Anschlusswert Herdset	8250 W

Art.-Nr. 1010198 **EAN** 4016572022759

EHE146-2.1-Set
Einbauherdset

Leistung und Verbrauch

Energieeffizienzklasse*	A
Verbrauch konventionell	0,75 kWh/Zyklus
Verbrauch Umluft-Modus	–
Anzahl Garräume / Volumen	1 / 59 Liter

Kochfeld

Glaskeramikkochfeld	rahmenlos
Vorne links	Ø 18,0 cm | 1,8 kW
Hinten links	Ø 14,5 cm | 1,2 kW
Vorne rechts	Ø 14,5 cm | 1,2 kW
Hinten rechts	Ø 18,0 cm | 1,8 kW

Beheizungsarten & Funktionen

Anzahl	4
einstellbare Temperatur	50 – 250 °C
Oberhitze	√
Unterhitze	√
Ober- und Unterhitze	√
Grill	–
Grill + Oberhitze	–
Backofenbeleuchtung	√

Zubehör

Grillrost | Backblech	√ | √
Teleskopauszug nachrüstbar	Bestell Nr. 1010232

Maße (HxBxT) und Gewichte

Gerätemaße Kochfeld	6,0 x 58,0 x 51,0 cm
Gerätemaße Einbauherd	59,5 x 59,5 x 53,0 cm
Gewicht brutto/netto	41,8 kg / 38 kg

Elektrischer Anschluss

Spannung / Frequenz Set	380-415 V~ / 50 Hz
Anschlusswert Herdset	8350 W

Art.-Nr. 1010197 **EAN** 4016572022742

EBEP 707-18 H
Einbaubackofen

Leistung und Verbrauch

Energieeffizienzklasse*	A+
Verbrauch konventionell	0,68 kWh/Zyklus
Verbrauch Umluft-Modus	1,00 kWh/Zyklus
Anzahl Garräume / Volumen	1 / 73 l

Ausstattung

Timer	Digital
Seitengitter	√
Teleskopauszug	1-fach
4-fach Verglaste Tür	√
Soft-Close-Tür	√
Kindersicherung	√
versenkbare Bedienknebel	–

Beheizungsarten & Funktionen

Anzahl	9
einstellbare Temperatur	35 – 275 °C
Oberhitze	√
Unterhitze	√
Ober- und Unterhitze	√
ECO (Ober-& Unterhitze)	–
Grill	√
Grill + Oberhitze	–
Grill + Oberhitze + Ventilator	–
Umluft (Ober- & Unterhitze + Ventilator)	√
Heißluft	√

zusätzliche Funktionen

Pyrolyse-Reinigung (2 Std.)	√
Pyrolyse-Expressreinigung (1 Std.)	√
Smart-Assist-Vorheizfunktion	√
Auftaufunktion	√
Backofenbeleuchtung	√

Zubehör

Grillrost | Backblech | Fettpfanne	√ | √ | √
Teleskopauszug nachrüstbar	Bestell Nr. 1010232

Maße (HxBxT) und Gewichte

Nischenmaße	58,5 x 56,0 x 56,0 cm
Gerätemaße	59,6 x 59,2 x 56,7 cm
Verpackungsmaße	67,0 x 64,0 x 66,0 cm
Gewicht brutto/netto	38,1 / 36,3 kg

Elektrischer Anschluss

Spannung / Frequenz	220-240 V~ / 50-60 Hz
Anschlusswert	3385 W
Kabellänge	130 cm

Art.-Nr. 0490101 **EAN** 4016572402612

EBEP 697-3 H
Einbaubackofen

Leistung und Verbrauch

Energieeffizienzklasse*	A
Verbrauch konventionell	0,99 kWh/Zyklus
Verbrauch Umluft-Modus	0,79 kWh/Zyklus
Anzahl Garräume / Volumen	1 / 70 l

Ausstattung

Timer	Digital
Seitengitter	√
Teleskopauszug	–
4-fach Verglaste Tür	√
Soft-Close-Tür	–
Kindersicherung	–
versenkbare Bedienknebel	√

Beheizungsarten & Funktionen

Anzahl	11
einstellbare Temperatur	50 – 250 °C
Oberhitze	√
Unterhitze	√
Ober- und Unterhitze	√
ECO (Ober-& Unterhitze)	–
Grill	√
Grill + Oberhitze	√
Grill + Oberhitze + Ventilator	√
Umluft (Ober- & Unterhitze + Ventilator)	√
Heißluft	√

zusätzliche Funktionen

Pyrolyse-Reinigung (2 Std.)	√
Pyrolyse-Expressreinigung (1 Std.)	–
Smart-Assist-Vorheizfunktion	–
Auftaufunktion	√
Backofenbeleuchtung	√

Zubehör

Grillrost | Backblech | Fettpfanne	√ | √ | –
Teleskopauszug nachrüstbar	Bestell Nr. 1010232

Maße (HxBxT) und Gewichte

Nischenmaße	58,5 x 56,0 x 56,0 cm
Gerätemaße	59,5 x 59,5 x 57,5 cm
Verpackungsmaße	67,0 x 64,8 x 68,8 cm
Gewicht brutto/netto	32,5 / 28,5 kg

Elektrischer Anschluss

Spannung / Frequenz	220-240 V~ / 50-60 Hz
Anschlusswert	3200 W
Kabellänge	110 cm

Art.-Nr. 0490124 **EAN** 4016572405033

EBEP697-H-030 schwarz
Einbaubackofen

Leistung und Verbrauch

Energieeffizienzklasse*	A
Verbrauch konventionell	0,99 kWh/Zyklus
Verbrauch Umluft-Modus	0,79 kWh/Zyklus
Anzahl Garräume / Volumen	1 / 70 l

Ausstattung

Timer	Digital
Seitengitter	√
Teleskopauszug	–
4-fach Verglaste Tür	√
Soft-Close-Tür	–
Kindersicherung	–
versenkbare Bedienknebel	√

Beheizungsarten & Funktionen

Anzahl	11
einstellbare Temperatur	50 – 250 °C
Oberhitze	–
Unterhitze	√
Ober- und Unterhitze	√
ECO (Ober-& Unterhitze)	√
Grill	√
Grill + Oberhitze	√
Grill + Oberhitze + Ventilator	√
Umluft (Ober- & Unterhitze + Ventilator)	√
Heißluft	√

zusätzliche Funktionen

Pyrolyse-Reinigung (2 Std.)	√
Pyrolyse-Expressreinigung (1 Std.)	–
Smart-Assist-Vorheizfunktion	–
Auftaufunktion	√
Backofenbeleuchtung	√

Zubehör

Grillrost | Backblech | Fettpfanne	√ | √ | √
Teleskopauszug nachrüstbar	Bestell Nr. 1010232

Maße (HxBxT) und Gewichte

Nischenmaße	58,5 x 56,0 x 56,0 cm
Gerätemaße	59,5 x 59,5 x 57,5 cm
Verpackungsmaße	67,0 x 64,8 x 68,8 cm
Gewicht brutto/netto	32,5 / 28,5 kg

Elektrischer Anschluss

Spannung / Frequenz	220-240 V~ / 50-60 Hz
Anschlusswert	3200 W
Kabellänge	110 cm

Art.-Nr. 815180100 **EAN** 4016572412277

*nach delegierter Verordnung (EU) Nr. 65/2014 und Verordnung (EU) Nr. 66/2014

EBE 76-9-H-020 weiss
EBE 76-9-H-020 schwarz
EBE 76-9-H-020 inox
Einbaubackofen

Leistung und Verbrauch

Energieeffizienzklasse*	A
Verbrauch konventionell	0,91 kWh/Zyklus
Verbrauch Umluft-Modus	0,81 kWh/Zyklus
Anzahl Garräume / Volumen	1 / 76 l

Ausstattung

Timer	Digital
Seitengitter	√
Teleskopauszug	1-fach
versenkbare Bedienknebel	√

Beheizungsarten & Funktionen

Anzahl	9
einstellbare Temperatur	50 – 250 °C
Oberhitze	–
Unterhitze	–
Ober- und Unterhitze	√
Grill	√
Grill + Oberhitze	√
Grill + Oberhitze + Ventilator	–
Grill + Unterhitze + Ventilator	–
Ventilator + Oberhitze	–
Ventilator + Unterhitze	√
Umluft (Ober- & Unterhitze + Ventilator)	–
Heißluft	√
Pizzastufe (Heißluft + Unterhitze)	√
Ventilator mit Grill	√

zusätzliche Funktionen

Auftaufunktion	√
Backofenbeleuchtung	√

Zubehör

Grillrost | Backblech | Fettpfanne	√ | √ | –
Teleskopauszug nachrüstbar	Bestell Nr. 1010299

Maße (HxBxT) und Gewichte

Nischenmaße	58,5 x 56,4 55,0 cm
Gerätemaße	59,5 x 59,5 x 56,7 cm
Verpackungsmaße	66,0 x 66,5 x 65,2 cm
Gewicht brutto/netto	38,0 / 34,0 kg

Elektrischer Anschluss

Spannung / Frequenz	220-240 V~ / 50 Hz
Anschlusswert	2800 W
Kabellänge	150 cm

☐ **Art.-Nr.** 815157100 **EAN** 4016572413472
■ **Art.-Nr.** 815157101 **EAN** 4016572413489
■ **Art.-Nr.** 815157102 **EAN** 4016572413496

EBE 657-2 Hsw
Einbaubackofen

Leistung und Verbrauch

Energieeffizienzklasse*	A
Verbrauch konventionell	0,75 kWh/Zyklus
Verbrauch Umluft-Modus	0,71 kWh/Zyklus
Anzahl Garräume / Volumen	1 / 59 l

Ausstattung

Timer	Digital
Seitengitter	√
Teleskopauszug	nachrüstbar
versenkbare Bedienknebel	–

Beheizungsarten & Funktionen

Anzahl	8
einstellbare Temperatur	50 – 250 °C
Oberhitze	–
Unterhitze	–
Ober- und Unterhitze	√
Grill	√
Grill + Oberhitze	√
Grill + Oberhitze + Ventilator	√
Grill + Unterhitze + Ventilator	–
Ventilator + Oberhitze	–
Ventilator + Unterhitze	√
Umluft (Ober- & Unterhitze + Ventilator)	–
Heißluft	√
Pizzastufe (Heißluft + Unterhitze)	–
Ventilator mit Grill	–

zusätzliche Funktionen

Auftaufunktion	√
Backofenbeleuchtung	√

Zubehör

Grillrost | Backblech | Fettpfanne	√ | √ | –
Teleskopauszug nachrüstbar	Bestell Nr. 1010299

Maße (HxBxT) und Gewichte

Nischenmaße	58,5 x 56,4 x 55,0 cm
Gerätemaße	59,5 x 59,5 x 53,0 cm
Verpackungsmaße	66,0 x 66,5 x 58,0 cm
Gewicht brutto/netto	31,5 / 28,5 kg

Elektrischer Anschluss

Spannung / Frequenz	220-240 V~ / 50 Hz
Anschlusswert	2000 W
Kabellänge	150 cm

■ **Art.-Nr.** 0490106 **EAN** 4016572403503

EBE 65-1 H
Einbaubackofen

Leistung und Verbrauch

Energieeffizienzklasse*	A
Verbrauch konventionell	0,77 kWh/Zyklus
Verbrauch Umluft-Modus	0,72 kWh/Zyklus
Anzahl Garräume / Volumen	1 / 58 l

Ausstattung

Timer	Digital
Seitengitter	√
Teleskopauszug	nachrüstbar
versenkbare Bedienknebel	√

Beheizungsarten & Funktionen

Anzahl	9
einstellbare Temperatur	50 – 250 °C
Oberhitze	–
Unterhitze	√
Ober- und Unterhitze	√
Grill	–
Grill + Oberhitze	√
Grill + Oberhitze + Ventilator	√
Grill + Unterhitze + Ventilator	–
Ventilator + Oberhitze	–
Ventilator + Unterhitze	–
Umluft (Ober- & Unterhitze + Ventilator)	√
Heißluft	√
Pizzastufe (Heißluft + Unterhitze)	√
Ventilator mit Grill	–

zusätzliche Funktionen

Auftaufunktion	√
Backofenbeleuchtung	√

Zubehör

Grillrost | Backblech | Fettpfanne	√ | √ | –
Teleskopauszug nachrüstbar	Bestell Nr. 1010108

Maße (HxBxT) und Gewichte

Nischenmaße	58,0 x 56,0 55,0 cm
Gerätemaße	59,5 x 59,5 x 53,0 cm
Verpackungsmaße	65,5 x 65,0 x 58,0 cm
Gewicht brutto/netto	31,0 / 28,0 kg

Elektrischer Anschluss

Spannung / Frequenz	220-240 V~ / 50 Hz
Anschlusswert	3100 W
Kabellänge	150 cm

■ **Art.-Nr.** 0490052 **EAN** 4016572013887

EBE278-H-020 schwarz
Einbaubackofen

Leistung und Verbrauch

Energieeffizienzklasse*	A
Verbrauch konventionell	0,91 kWh/Zyklus
Verbrauch Umluft-Modus	0,81 kWh/Zyklus
Anzahl Garräume / Volumen	1 / 75 l

Ausstattung

Timer	Digital
Seitengitter	√
Telekopauszüge 1-fach/2-fach	nachrüstbar
versenkbare Bedienknebel	Drehknöpfe

Beheizungsarten & Funktionen

Anzahl	10
einstellbare Temperatur	50 – 250 °C
Oberhitze	–
Unterhitze	–
Ober- und Unterhitze	√
Grill	√
Grill + Oberhitze	√
Grill + Oberhitze + Ventilator	√
Grill + Unterhitze + Ventilator	√
Ventilator + Oberhitze	√
Ventilator + Unterhitze	–
Umluft (Ober- & Unterhitze + Ventilator)	–
Heißluft	√
Pizzastufe (Heißluft + Unterhitze)	–
Ventilator mit Grill	–

zusätzliche Funktionen

Auftaufunktion	–
Backofenbeleuchtung	√

Zubehör

Grillrost | Backblech | Fettpfanne	√ | √ | –
Teleskopauszug nachrüstbar	–

Maße (HxBxT) und Gewichte

Gerätemaße	59,5 x 59,5 x 56,7 cm
Verpackungsmaße	66,0 x 66,5 x 58,5 cm
Gewicht brutto/netto	35,0 / 31,0 kg

Elektrischer Anschluss

Spannung / Frequenz	220-240 V~ / 50 Hz
Anschlusswert	2800 W
Kabellänge	150 cm

■ **Art.-Nr.** 815157103 **EAN** 4016572415551

EBE278-U-020 schwarz
Einbaubackofen

Leistung und Verbrauch

Energieeffizienzklasse*	A
Verbrauch konventionell	0,75 kWh/Zyklus
Verbrauch Umluft-Modus	0,74 kWh/Zyklus
Anzahl Garräume / Volumen	1 / 76 l

Ausstattung

Timer	Digital
Seitengitter	√
Telekopauszüge 1-fach/2-fach	nachrüstbar
versenkbare Bedienknebel	Drehknöpfe

Beheizungsarten & Funktionen

Anzahl	6
einstellbare Temperatur	50 – 250 °C
Oberhitze	–
Unterhitze	√
Ober- und Unterhitze	√
Grill	√
Grill + Oberhitze	√
Grill + Oberhitze + Ventilator	–
Grill + Unterhitze + Ventilator	–
Ventilator + Oberhitze	–
Ventilator + Unterhitze	√
Umluft (Ober- & Unterhitze + Ventilator)	√
Heißluft	–
Pizzastufe (Heißluft + Unterhitze)	–
Ventilator mit Grill	–

zusätzliche Funktionen

Auftaufunktion	–
Backofenbeleuchtung	√

Zubehör

Grillrost | Backblech | Fettpfanne	√ | √ | –
Teleskopauszug nachrüstbar	–

Maße (HxBxT) und Gewichte

Gerätemaße	59,5 x 59,5 x 53,0 cm
Verpackungsmaße	66,0 x 66,5 x 58,0 cm
Gewicht brutto/netto	32,5 / 28,5 kg

Elektrischer Anschluss

Spannung / Frequenz	220-240 V~ / 50 Hz
Anschlusswert	2250 W
Kabellänge	150 cm

■ **Art.-Nr.** 815125101 **EAN** 4016572415445

EBE255-U-020 schwarz
Einbaubackofen

Leistung und Verbrauch

Energieeffizienzklasse*	A
Verbrauch konventionell	0,75 kWh/Zyklus
Verbrauch Umluft-Modus	0,73 kWh/Zyklus
Anzahl Garräume / Volumen	1 / 59 l

Ausstattung

Timer	–
Seitengitter	–
Telekopauszüge 1-fach/2-fach	–
versenkbare Bedienknebel	Drehknöpfe

Beheizungsarten & Funktionen

Anzahl	7
einstellbare Temperatur	50 - 250 °C
Oberhitze	√
Unterhitze	√
Ober- und Unterhitze	√
Grill	–
Grill + Oberhitze	√
Grill + Oberhitze + Ventilator	–
Grill + Unterhitze + Ventilator	–
Ventilator + Oberhitze	–
Ventilator + Unterhitze	–
Umluft (Ober- & Unterhitze + Ventilator)	√
Heißluft	–
Pizzastufe (Heißluft + Unterhitze)	–
Ventilator mit Grill	–

zusätzliche Funktionen

Auftaufunktion	√
Backofenbeleuchtung	√

Zubehör

Grillrost | Backblech | Fettpfanne	√ | √ | –
Teleskopauszug nachrüstbar	–

Maße (HxBxT) und Gewichte

Gerätemaße	59,5 x 59,5 x 53,0 cm
Verpackungsmaße	66,0 x 66,5 x 58,0 cm
Gewicht brutto/netto	30,8 / 27,5 kg

Elektrischer Anschluss

Spannung / Frequenz	220-240 V~ / 50 Hz
Anschlusswert	2250 W
Kabellänge	150 cm

■ **Art.-Nr.** 815120100 **EAN** 4016572415544

*nach delegierter Verordnung (EU) Nr. 65/2014 und Verordnung (EU) Nr. 66/2014

EBE 657-U-020 schwarz
Einbaubackofen

Leistung und Verbrauch	
Energieeffizienzklasse*	A
Verbrauch konventionell	0,75 kWh/Zyklus
Verbrauch Umluft-Modus	0,74 kWh/Zyklus
Anzahl Garräume / Volumen	1 / 59 l
Ausstattung	
Timer	Digital
Seitengitter	√
Teleskopauszug	nachrüstbar
Beheizungsarten & Funktionen	
Anzahl	7 / 6
einstellbare Temperatur	50 - 250 °C
Oberhitze	–
Unterhitze	–
Ober- und Unterhitze	√
Grill	√
Grill + Oberhitze	√
Grill + Oberhitze + Ventilator	–
Ventilator + Unterhitze	– | √
Umluft (Ober- & Unterhitze + Ventilator)	√
zusätzliche Funktionen	
Auftaufunktion	√
Backofenbeleuchtung	√
Zubehör	
Grillrost | Backblech | Fettpfanne	√ | √ | –
Teleskopauszug nachrüstbar	Bestell Nr. 1010299
Maße (HxBxT) und Gewichte	
Nischenmaße	58,5 x 56,4 55,0 cm
Gerätemaße	59,5 x 59,5 x 53,0 cm
Verpackungsmaße	66,0 x 66,5 x 58,5 cm
Gewicht brutto/netto	32,5 / 28,5 kg
Elektrischer Anschluss	
Spannung / Frequenz	220-240 V~ / 50 Hz
Anschlusswert	2250 W
Kabellänge	150 cm

Art.-Nr. 815125100 **EAN** 4016572412260

EBE 657-2 U
Einbaubackofen

Leistung und Verbrauch	
Energieeffizienzklasse*	A
Verbrauch konventionell	0,75 kWh/Zyklus
Verbrauch Umluft-Modus	0,74 kWh/Zyklus
Anzahl Garräume / Volumen	1 / 59 l
Ausstattung	
Timer	Digital
Seitengitter	√
Teleskopauszug	nachrüstbar
Beheizungsarten & Funktionen	
Anzahl	7 / 6
einstellbare Temperatur	50 - 250 °C
Oberhitze	–
Unterhitze	–
Ober- und Unterhitze	√
Grill	√
Grill + Oberhitze	√
Grill + Oberhitze + Ventilator	–
Ventilator + Unterhitze	– | √
Umluft (Ober- & Unterhitze + Ventilator)	√
zusätzliche Funktionen	
Auftaufunktion	√
Backofenbeleuchtung	√
Zubehör	
Grillrost | Backblech | Fettpfanne	√ | √ | –
Teleskopauszug nachrüstbar	Bestell Nr. 1010299
Maße (HxBxT) und Gewichte	
Nischenmaße	58,5 x 56,4 55,0 cm
Gerätemaße	59,5 x 59,5 x 53,0 cm
Verpackungsmaße	66,0 x 66,5 x 58,5 cm
Gewicht brutto/netto	32,5 / 28,5 kg
Elektrischer Anschluss	
Spannung / Frequenz	220-240 V~ / 50 Hz
Anschlusswert	2250 W
Kabellänge	150 cm

Art.-Nr. 0490105 **EAN** 4016572403497

EBE 555-1.2 U
Einbaubackofen

Leistung und Verbrauch	
Energieeffizienzklasse*	A
Verbrauch konventionell	0,78 kWh/Zyklus
Verbrauch Umluft-Modus	0,74 kWh/Zyklus
Anzahl Garräume / Volumen	1 / 57 l
Ausstattung	
Timer	–
Seitengitter	–
Teleskopauszug	–
Beheizungsarten & Funktionen	
Anzahl	7
einstellbare Temperatur	50 - 250 °C
Oberhitze	–
Unterhitze	√
Ober- und Unterhitze	√
Grill	–
Grill + Oberhitze	√
Grill + Oberhitze + Ventilator	√
Ventilator + Unterhitze	–
Umluft (Ober- & Unterhitze + Ventilator)	√
zusätzliche Funktionen	
Auftaufunktion	√
Backofenbeleuchtung	√
Zubehör	
Grillrost | Backblech | Fettpfanne	√ | √ | –
Teleskopauszug nachrüstbar	–
Maße (HxBxT) und Gewichte	
Nischenmaße	58,0 x 56,0 55,0 cm
Gerätemaße	59,5 x 59,5 x 53,0 cm
Verpackungsmaße	66,5 x 65,0 x 58,0 cm
Gewicht brutto/netto	30,0 / 27,0 kg
Elektrischer Anschluss	
Spannung / Frequenz	220-240 V~ / 50 Hz
Anschlusswert	2900 W
Kabellänge	150 cm

Art.-Nr. 0490056 **EAN** 4016572014426

EBE 555-2 U
Einbaubackofen

Leistung und Verbrauch	
Energieeffizienzklasse*	A
Verbrauch konventionell	0,75 kWh/Zyklus
Verbrauch Umluft-Modus	0,73 kWh/Zyklus
Anzahl Garräume / Volumen	1 / 59 l
Ausstattung	
Timer	–
Seitengitter	–
Teleskopauszug	–
Beheizungsarten & Funktionen	
Anzahl	7
einstellbare Temperatur	50 - 250 °C
Oberhitze	√
Unterhitze	√
Ober- und Unterhitze	√
Grill	–
Grill + Oberhitze	√
Grill + Oberhitze + Ventilator	–
Ventilator + Unterhitze	–
Umluft (Ober- & Unterhitze + Ventilator)	√
zusätzliche Funktionen	
Auftaufunktion	√
Backofenbeleuchtung	√
Zubehör	
Grillrost | Backblech | Fettpfanne	√ | √ | –
Teleskopauszug nachrüstbar	–
Maße (HxBxT) und Gewichte	
Nischenmaße	58,5 x 56,4 55,0 cm
Gerätemaße	59,5 x 59,5 x 53,0 cm
Verpackungsmaße	66,0 x 66,5 x 58,0 cm
Gewicht brutto/netto	30,8 / 27,5 kg
Elektrischer Anschluss	
Spannung / Frequenz	220-240 V~ / 50 Hz
Anschlusswert	2250 W
Kabellänge	150 cm

Art.-Nr. 0490103 **EAN** 4016572402940

EBE 555-1.1
Einbaubackofen

Leistung und Verbrauch	
Energieeffizienzklasse*	A
Verbrauch konventionell	0,77 kWh/Zyklus
Verbrauch Umluft-Modus	–
Anzahl Garräume / Volumen	1 / 62 l
Ausstattung	
Timer	–
Seitengitter	–
Teleskopauszug	–
Beheizungsarten & Funktionen	
Anzahl	4
einstellbare Temperatur	50 - 250 °C
Oberhitze	√
Unterhitze	√
Ober- und Unterhitze	√
Grill	–
Grill + Oberhitze	–
Grill + Oberhitze + Ventilator	–
Ventilator + Unterhitze	–
Umluft (Ober- & Unterhitze + Ventilator)	–
zusätzliche Funktionen	
Auftaufunktion	–
Backofenbeleuchtung	√
Zubehör	
Grillrost | Backblech | Fettpfanne	√ | √ | –
Teleskopauszug nachrüstbar	–
Maße (HxBxT) und Gewichte	
Nischenmaße	58,0 x 56,0 55,0 cm
Gerätemaße	59,5 x 59,5 x 53,0 cm
Verpackungsmaße	65,5 x 65,0 x 58,0 cm
Gewicht brutto/netto	29,0 / 26,0 kg
Elektrischer Anschluss	
Spannung / Frequenz	220-240 V~ / 50 Hz
Anschlusswert	2200 W
Kabellänge	150 cm

Art.-Nr. 0490064 **EAN** 4016572016116

Unser Tipp

Einfache Reinigung des Backofens mithilfe von Dampf

1. Füllen Sie eine hitzebeständige Pfanne zur Hälfte mit Wasser und platzieren Sie sie auf dem Backofenrost.
2. Heizen Sie den Backofen auf 230 °C vor und lassen Sie ihn für 40-60 min. laufen, damit das Wasser verdampft und Dampf erzeugt.
3. Schalten Sie den Backofen aus, öffnen Sie vorsichtig die Tür, um den entstandenen Dampf entweichen zu lassen, und warten Sie einige Minuten, bis der Backofen abgekühlt ist.
4. Reinigen Sie den Backofen mit einem Tuch oder Schwamm, wobei sich Schmutz und Fett leichter lösen lassen.

Dank dieser einfachen Methode bei einer höheren Temperatur und längeren Dauer können Sie hartnäckige Verschmutzungen effektiv entfernen und Ihren Backofen gründlich reinigen.

Weitere Reinigungstipps finden Sie auf:
https://www.exquisit.de/2022/11/08/reinigung-und-wartung-von-haushaltsgrossgeraeten/

*nach delegierter Verordnung (EU) Nr. 65/2014 und Verordnung (EU) Nr. 66/2014

Abbildungs-
ähnlich

EKI 802-19 S
Induktionskochfeld

Kochfeld

Art der Kochmulde	Glaskeramik
Kochzonen	4 Induktionskochzonen
Vorne links	Ø 16.0 cm | 1.2 – 1.5 kW
Hinten links	Ø 21.0 cm | 1.8 – 2.1 kW
Vorne rechts	Ø 16.0 cm | 1.2 – 1.5 kW
Hinten rechts	Ø 21.0 cm | 2.3 – 3.0 kW
Booster	√

Ausstattung

Leistungsstufen	9
Timer	√
Touch-Control	–
Slider-Touch-Control	√
Rahmentype	Rahmenlos
Kindersicherung	√
Restwärmeanzeige	√
Überhitzungsschutz	√
Sicherheitsabschaltung	–

Funktionen

Warmhaltefunktion	√
Brückenfunktion	–
Topferkennung	√
Abschaltautomatik	√

Maße (HxBxT) und Gewichte

Gerätemaße	5,8 x 77,0 x 52,0 cm
Verpackungsmaße	13,5 x 84,5 x 62,0 cm
Ausschnittmaße (BxT)	74,0 x 49,0 cm
Gewicht brutto/netto	13,5 / 11,6 kg

Elektrischer Anschluss

Spannung	380-415 V~
Frequenz	50-60 Hz
Anschlusswert	7200 W

Art.-Nr. 0450135 **EAN** 4016572403657

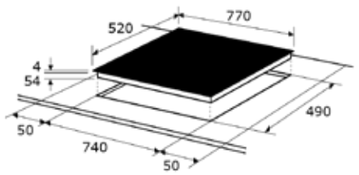

EKI 801-5
Induktionskochfeld

Kochfeld

Art der Kochmulde	Glaskeramik
Kochzonen	4 Induktionskochzonen
Vorne links	Ø 18.0 cm | 1.4 – 1.85 kW
Hinten links	Ø 18.0 cm | 1.4 – 1.85 kW
Vorne rechts	Ø 18.0 cm | 1.4 – 1.85 kW
Hinten rechts	Ø 18.0 cm | 1.4 – 1.85 kW
Booster	–

Ausstattung

Leistungsstufen	9
Timer	Digital
Touch-Control	√
Slider-Touch-Control	–
Rahmentype	Rahmenlos
Kindersicherung	√
Restwärmeanzeige	√
Überhitzungsschutz	√
Sicherheitsabschaltung	√

Funktionen

Warmhaltefunktion	–
Brückenfunktion	√
Topferkennung	√
Abschaltautomatik	√

Maße (HxBxT) und Gewichte

Gerätemaße	5,3 x 78,0 x 52,0 cm
Verpackungsmaße	9,5 x 84,0 x 60,0 cm
Ausschnittmaße (BxT)	56,0 x 49,0 cm
Gewicht brutto/netto	10,5 / 9 kg

Elektrischer Anschluss

Spannung	380-415 V~
Frequenz	50-60 Hz
Anschlusswert	7400 W

Art.-Nr. 815034100 **EAN** 4016572412406

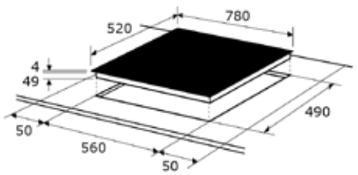

EKI 701-5
Induktionskochfeld

Kochfeld

Art der Kochmulde	Glaskeramik
Kochzonen	4 Induktionskochzonen
Vorne links	Ø 19.0 cm | 1.4 – 1.85 kW
Hinten links	Ø 17.0 cm | 1.4 kW
Vorne rechts	Ø 17.0 cm | 1.4 kW
Hinten rechts	Ø 18.0 cm | 1.4 – 1.85 kW
Booster	√

Ausstattung

Leistungsstufen	9
Timer	Digital
Touch-Control	√
Slider-Touch-Control	–
Rahmentype	Rahmenlos
Kindersicherung	√
Restwärmeanzeige	√
Überhitzungsschutz	√
Sicherheitsabschaltung	√

Funktionen

Warmhaltefunktion	–
Brückenfunktion	–
Topferkennung	√
Abschaltautomatik	√

Maße (HxBxT) und Gewichte

Gerätemaße	5,3 x 59,0 x 52,0 cm
Verpackungsmaße	9,5 x 65,0 x 60,5 cm
Ausschnittmaße (BxT)	56,0 x 49,0 cm
Gewicht brutto/netto	8,9 / 8 kg

Elektrischer Anschluss

Spannung	380-415 V~
Frequenz	50-60 Hz
Anschlusswert	6500 W

Art.-Nr. 0450101 **EAN** 4016572022452

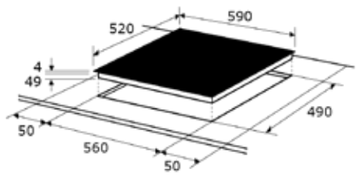

EKI 600-SF-380
Induktionskochfeld

Kochfeld

Art der Kochmulde	Glaskeramik
Kochzonen	4 Induktionskochzonen
Vorne links	Ø 21 cm | 2 – 2,3 kW
Hinten links	Ø 16 cm | 1,2 – 1,5 kW
Vorne rechts	Ø 16 cm | 1,2 – 1,5 kW
Hinten rechts	Ø 18 cm | 1,8 – 2,3 kW
Booster	√

Ausstattung

Leistungsstufen	9
Timer	Digital
Touch-Control	Touch-Control
Slider-Touch-Control	–
Rahmentyp	Rahmenlos
Kindersicherung	√
Restwärmeanzeige	√
Überhitzungsschutz	–
Sicherheitsabschaltung	–

Funktionen

Warmhaltefunktion	–
Brückenfunktion	–
Topferkennung	√
Abschaltautomatik	–

Maße (HxBxT) und Gewichte

Gerätemaße	6,0 x 59,0 x 52,0 cm
Verpackungsmaße	11,0 x 65,0 x 59,5 cm
Ausschnittmaße (BxT)	56,5 x 49,5 cm
Gewicht brutto/netto	9,5 / 8,0 kg

Elektrischer Anschluss

Spannung	220-240 V~
Frequenz	50-60 Hz
Anschlusswert	7000 W

Art.-Nr. 815022000 **EAN** 4016572416244

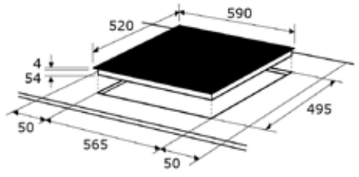

EKI 2.2 R
Induktionskochfeld

Kochfeld

Art der Kochmulde	Glaskeramik
Kochzonen	4 Induktionskochzonen
Vorne links	Ø 18.0 cm | 1.5 kW
Hinten links	Ø 18.0 cm | 2.0 kW
Vorne rechts	Ø 18.0 cm | 2.0 kW
Hinten rechts	Ø 18.0 cm | 1.5 kW
Booster	–

Ausstattung

Leistungsstufen	9
Timer	Digital
Touch-Control	√
Slider-Touch-Control	–
Rahmentype	–
Kindersicherung	√
Restwärmeanzeige	√
Überhitzungsschutz	√
Sicherheitsabschaltung	–

Funktionen

Warmhaltefunktion	–
Brückenfunktion	–
Topferkennung	√
Abschaltautomatik	√

Maße (HxBxT) und Gewichte

Gerätemaße	6,1 x 59,0 x 52,0 cm
Verpackungsmaße	11,5 x 69,0 x 64,5 cm
Ausschnittmaße (BxT)	57,0 x 50,0 cm
Gewicht brutto/netto	8 / 7 kg

Elektrischer Anschluss

Spannung	380-415 V~
Frequenz	50-60 Hz
Anschlusswert	7000 W

Art.-Nr. 0450046 **EAN** 4016572010046

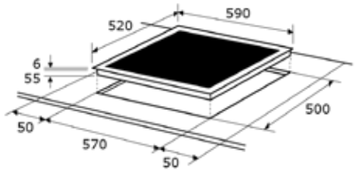

EKI 601-2
Induktionskochfeld

Kochfeld

Art der Kochmulde	Glaskeramik
Kochzonen	4 Induktionskochzonen
Vorne links	Ø 18.0 cm | 1.5 – 2.0 kW
Hinten links	Ø 14.0 cm | 1.2 – 1.5 kW
Vorne rechts	Ø 14.0 cm | 1.2 – 1.5 kW
Hinten rechts	Ø 18.0 cm | 1.5 – 2.0 kW
Booster	–

Ausstattung

Leistungsstufen	9
Timer	Digital
Touch-Control	√
Slider-Touch-Control	–
Rahmentype	Rahmenlos
Kindersicherung	√
Restwärmeanzeige	√
Überhitzungsschutz	√
Sicherheitsabschaltung	√

Funktionen

Warmhaltefunktion	–
Brückenfunktion	–
Topferkennung	√
Abschaltautomatik	√

Maße (HxBxT) und Gewichte

Gerätemaße	6,2 x 59,0 x 52,0 cm
Verpackungsmaße	15,0 x 66,0 x 58,5 cm
Ausschnittmaße (BxT)	57,0 x 50,0 cm
Gewicht brutto/netto	10,9 / 9,4 kg

Elektrischer Anschluss

Spannung	380-415 V~
Frequenz	50 Hz
Anschlusswert	7000 W

Art.-Nr. 0450105 **EAN** 4016572022636

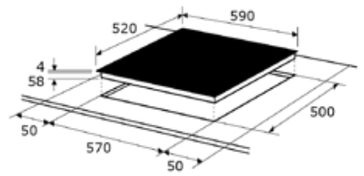

*nach delegierter Verordnung (EU) Nr. 65/2014 und Verordnung (EU) Nr. 66/2014

EKI 602-19S
Induktionskochfeld

Kochfeld

Art der Kochmulde	Glaskeramik
Kochzonen	4 Induktionskochzonen
Vorne links	Ø 21.0 cm | 1.8 – 2.1 kW
Hinten links	Ø 16.0 cm | 1.2 – 1.5 kW
Vorne rechts	Ø 16.0 cm | 1.2 – 1.5 kW
Hinten rechts	Ø 18.0 cm | 1.8 – 2.1 kW
Booster	√
Zweikreiszone	–

Ausstattung

Leistungsstufen	9
Timer	Digital
Touch-Control	√
Slider-Touch-Control	√
Rahmentype	Rahmenlos
Kindersicherung	√
Restwärmeanzeige	√
Überhitzungsschutz	√
Sicherheitsabschaltung	–

Funktionen

Ankochautomatik	–
Topferkennung	√
Abschaltautomatik	√

Maße (HxBxT) und Gewichte

Gerätemaße	5,8 x 59,0 x 52,0 cm
Verpackungsmaße	11,5 x 65,0 x 58,0 cm
Ausschnittmaße (BxT)	56,0 x 49,0 cm
Gewicht brutto/netto	9,1 / 8 kg

Elektrischer Anschluss

Spannung	380-415 V~
Frequenz	50-60 Hz
Anschlusswert	7200 W

Art.-Nr. 0450128 **EAN** 4016572402964

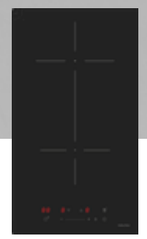

EKI 300-B-380
Induktionskochfeld

Kochfeld

Art der Kochmulde	Glaskeramik
Kochzonen	2 Induktionskochzonen
Vorne links	Ø 16 cm | 1,2 – 1,5 kW
Hinten links	Ø 18 cm | 2 – 2,3 kW
Vorne rechts	–
Hinten rechts	–
Booster	√
Zweikreiszone	–

Ausstattung

Leistungsstufen	9
Timer	Digital
Touch-Control	Touch-Control
Slider-Touch-Control	–
Rahmentyp	Rahmenlos
Kindersicherung	–
Restwärmeanzeige	√
Überhitzungsschutz	–
Sicherheitsabschaltung	–

Funktionen

Ankochautomatik	–
Topferkennung	√
Abschaltautomatik	–

Maße (HxBxT) und Gewichte

Gerätemaße	6,0 x 29,0 x 52,0 cm
Verpackungsmaße	11,5 x 36,0 x 57,5 cm
Ausschnittmaße (BxT)	26,0 x 49,0 cm
Gewicht brutto/netto	6,0 / 4,8 kg

Elektrischer Anschluss

Spannung	220-240 V~
Frequenz	50-60 Hz
Anschlusswert	3500 W

Art.-Nr. 815004000 **EAN** 4016572416237

EKI 301-5
Induktionskochfeld

Kochfeld

Art der Kochmulde	Glaskeramik
Kochzonen	2 Induktionskochzonen
Vorne links	Ø 17.0 cm | 1,4 kW
Hinten links	Ø 19.0 cm | 2 kW
Vorne rechts	–
Hinten rechts	–
Booster	√
Zweikreiszone	–

Ausstattung

Leistungsstufen	9
Timer	Digital
Touch-Control	√
Slider-Touch-Control	–
Rahmentype	Rahmenlos
Kindersicherung	√
Restwärmeanzeige	√
Überhitzungsschutz	√
Sicherheitsabschaltung	√

Funktionen

Ankochautomatik	√
Topferkennung	√
Abschaltautomatik	√

Maße (HxBxT) und Gewichte

Gerätemaße	6,0 x 31,0 x 52,0 cm
Verpackungsmaße	8,5 x 43,5 x 60,5 cm
Ausschnittmaße (BxT)	28,0 x 49,0 cm
Gewicht brutto/netto	5,9 / 5,2 kg

Elektrischer Anschluss

Spannung	220-240 V~
Frequenz	50-60 Hz
Anschlusswert	3400 W

Art.-Nr. 0450140 **EAN** 4016572404111

EKI-DUO-1 R
Induktionskochfeld

Kochfeld

Art der Kochmulde	Glaskeramik
Kochzonen	2 Induktionskochzonen
Vorne links	Ø 14.0 cm | 1.5 kW
Hinten links	Ø 18.0 cm | 2.0 kW
Vorne rechts	–
Hinten rechts	–
Booster	–
Zweikreiszone	–

Ausstattung

Leistungsstufen	9
Timer	Digital
Touch-Control	√
Slider-Touch-Control	–
Rahmentyp	Edelstahl-Rahmen
Kindersicherung	√
Restwärmeanzeige	√
Überhitzungsschutz	√
Sicherheitsabschaltung	–

Funktionen

Ankochautomatik	–
Topferkennung	√
Abschaltautomatik	√

Maße (HxBxT) und Gewichte

Gerätemaße	6,9 x 29,0 x 52,2 cm
Verpackungsmaße	14,2 x 61,0 x 39,2 cm
Ausschnittmaße (BxT)	26,8 x 50,0 cm
Gewicht brutto/netto	6,4 / 5,5 kg

Elektrischer Anschluss

Spannung	220-240 V~
Frequenz	50-60 Hz
Anschlusswert	3500 W

Art.-Nr. 0450037 **EAN** 4016572013849

EKI 300-2
Induktionskochfeld

Kochfeld

Art der Kochmulde	Glaskeramik
Kochzonen	2 Induktionskochzonen
Vorne links	Ø 14.0 cm | 1.5 kW
Hinten links	Ø 18.0 cm | 2.0 kW
Vorne rechts	–
Hinten rechts	–
Booster	–
Zweikreiszone	–

Ausstattung

Leistungsstufen	9
Timer	Digital
Touch-Control	√
Slider-Touch-Control	–
Rahmentype	Rahmenlos
Kindersicherung	√
Restwärmeanzeige	√
Überhitzungsschutz	√
Sicherheitsabschaltung	√

Funktionen

Ankochautomatik	–
Topferkennung	√
Abschaltautomatik	√

Maße (HxBxT) und Gewichte

Gerätemaße	6,7 x 28,8 x 52,0 cm
Verpackungsmaße	14,5 x 36,8 x 58,5 cm
Ausschnittmaße (BxT)	26,8 x 50,0 cm
Gewicht brutto/netto	5,2 / 4,5 kg

Elektrischer Anschluss

Spannung	220-240 V~
Frequenz	50 Hz
Anschlusswert	3500 W

Art.-Nr. 0450104 **EAN** 4016572022629

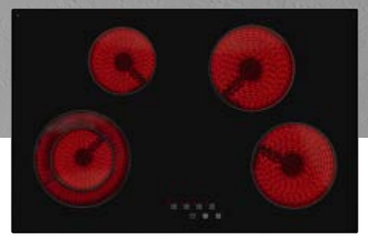

EKC 801-5Z
Glaskeramik-Kochfeld

Kochfeld

Art der Kochmulde	Glaskeramik
Kochzonen	4 Strahlungskochzonen
Vorne links	Ø 14.0 – 21.5 cm | 1.0 – 2.2 kW
Hinten links	Ø 15.0 cm | 1.2 kW
Vorne rechts	Ø 19.0 cm | 1.8 kW
Hinten rechts	Ø 19.0 cm | 1.8 kW
Booster	–
Zweikreiszone	√

Ausstattung

Leistungsstufen	9
Timer	–
Touch-Control	√
Slider-Touch-Control	–
Rahmentype	Rahmenlos
Kindersicherung	√
Restwärmeanzeige	√
Überhitzungsschutz	√
Sicherheitsabschaltung	√

Funktionen

Ankochautomatik	√
Topferkennung	–
Abschaltautomatik	√

Maße (HxBxT) und Gewichte

Gerätemaße	5,0 x 78,0 x 52,0 cm
Verpackungsmaße	9,5 x 84,0 x 60,0 cm
Ausschnittmaße (BxT)	75,0 x 49,0 cm
Gewicht brutto/netto	10,7 / 9,6 kg

Elektrischer Anschluss

Spannung	380-415 V~
Frequenz	50-60 Hz
Anschlusswert	7000 W

Art.-Nr. 814950100 **EAN** 4016572412383

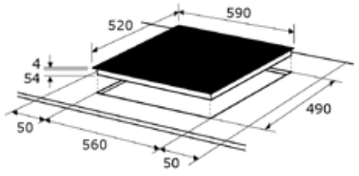

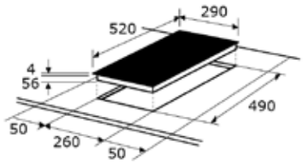

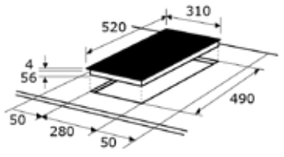

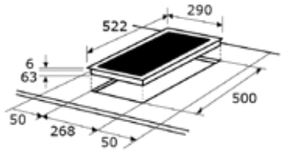

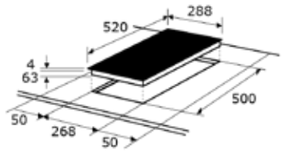

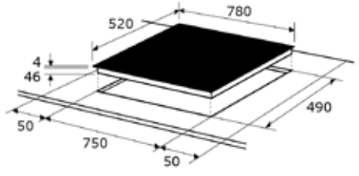

*nach delegierter Verordnung (EU) Nr. 65/2014 und Verordnung (EU) Nr. 66/2014

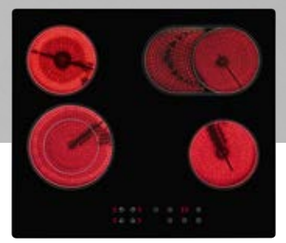

EKC 601-2.1 BZ
Glaskeramik-Kochfeld

Kochfeld	
Art der Kochmulde	Glaskeramik
Kochzonen	4 Strahlungskochzonen
Vorne links	Ø 18.0 cm | 0.7 – 1.7 kW
Hinten links	Ø 14.5 cm | 1.2 kW
Vorne rechts	Ø 14.5 cm | 1.2 kW
Hinten rechts	14.5 x 25.0 cm | 1.1 – 2.0 kW
Bräterzone	√
Zweikreiszone	√
Ausstattung	
Leistungsstufen	9
Timer	Digital
Touch-Control	√
Rahmentype	Rahmenlos
Kindersicherung	√
Restwärmeanzeige	√
Überhitzungsschutz	–
Sicherheitsabschaltung	–
Funktionen	
Ankochautomatik	–
Abschaltautomatik	√
Maße (HxBxT) und Gewichte	
Gerätemaße	4,8 x 58,0 x 51,0 cm
Verpackungsmaße	13,5 x 65,0 x 56,5 cm
Ausschnittmaße (BxT)	56,0 x 49,0 cm
Gewicht brutto/netto	10,5 / 9 kg
Elektrischer Anschluss	
Spannung	380-415 V~
Frequenz	50 Hz
Anschlusswert	6100 W

Art.-Nr. 0450106 **EAN** 4016572022735

EKC 601-2.2
Glaskeramik-Kochfeld

Kochfeld	
Art der Kochmulde	Glaskeramik
Kochzonen	4 Strahlungskochzonen
Vorne links	Ø 18.0 cm | 1.8 kW
Hinten links	Ø 14.5 cm | 1.2 kW
Vorne rechts	Ø 14.5 cm | 1.2 kW
Hinten rechts	Ø 18.0 cm | 1.8 kW
Bräterzone	–
Zweikreiszone	–
Ausstattung	
Leistungsstufen	9
Timer	Digital
Touch-Control	√
Rahmentype	Rahmenlos
Kindersicherung	√
Restwärmeanzeige	√
Überhitzungsschutz	√
Sicherheitsabschaltung	√
Funktionen	
Ankochautomatik	–
Abschaltautomatik	√
Maße (HxBxT) und Gewichte	
Gerätemaße	4,8 x 58,0 x 51,0 cm
Verpackungsmaße	13,5 x 65,0 x 56,0 cm
Ausschnittmaße (BxT)	56,4 x 49,4 cm
Gewicht brutto/netto	9,1 / 7,7 kg
Elektrischer Anschluss	
Spannung	380-415 V~
Frequenz	50 Hz
Anschlusswert	6000 W

Art.-Nr. 0450074 **EAN** 4016572019407

EKC 600-380
Glaskeramik-Kochfeld

Kochfeld	
Art der Kochmulde	Glaskeramik
Kochzonen	4 Strahlungskochzonen
Vorne links	Ø 16,5 cm | 1,2 kW
Hinten links	Ø 20,0 cm | 1,8 kW
Vorne rechts	Ø 20,0 cm | 1,8 kW
Hinten rechts	Ø 16,5 cm | 1,2 kW
Bräterzone	–
Zweikreiszone	–
Ausstattung	
Leistungsstufen	9
Timer	Digital
Touch-Control	√
Rahmentyp	Rahmenlos
Kindersicherung	–
Restwärmeanzeige	√
Überhitzungsschutz	–
Sicherheitsabschaltung	–
Funktionen	
Ankochautomatik	–
Abschaltautomatik	–
Maße (HxBxT) und Gewichte	
Gerätemaße	5,2 x 59,0 x 52,0 cm
Verpackungsmaße	9,0 x 57,0 x 64,0 cm
Ausschnittmaße (BxT)	56,0 x 49,0 cm
Gewicht brutto/netto	8,5 / 7,5 kg
Elektrischer Anschluss	
Spannung	220-240 V~
Frequenz	50-60 Hz
Anschlusswert	6000 W

Art.-Nr. 814934101 **EAN** 4016572416220

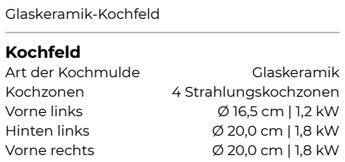

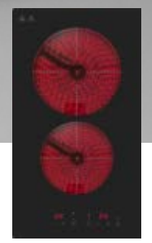

EKC 300-380
Glaskeramik-Kochfeld

Kochfeld	
Art der Kochmulde	Glaskeramik
der Kochzonen	2 Strahlungskochzonen
Vorne	Ø 16,5 cm | 1,2 kW
Hinten	Ø 20,0 cm | 1,8 kW
Vorne rechts	–
Hinten rechts	–
Bräterzone	–
Zweikreiszone	–
Ausstattung	
Leistungsstufen	9
Timer	Digital
Touch-Control	√
Rahmentyp	Rahmenlos
Kindersicherung	–
Restwärmeanzeige	√
Überhitzungsschutz	–
Sicherheitsabschaltung	–
Funktionen	
Ankochautomatik	–
Abschaltautomatik	–
Maße (HxBxT) und Gewichte	
Gerätemaße	6,9 x 29,0 x 52,2 cm
Verpackungsmaße	9,7 x 35,0 x 59,0 cm
Ausschnittmaße (BxT)	26,5 x 50,0 cm
Gewicht brutto/netto	4,7 / 4,2 kg
Elektrischer Anschluss	
Spannung	220-240 V~
Frequenz	50-60 Hz
Anschlusswert	3000 W

Art.-Nr. 814924103 **EAN** 4016572416213

EKC300-020
Glaskeramik-Kochfeld

Kochfeld	
Art der Kochmulde	Glaskeramik
Kochzonen	2 Strahlungskochzonen
Vorne	Ø 14.5 cm | 1.2 kW
Hinten	Ø 18.0 cm | 1.8 kW
Vorne rechts	–
Hinten rechts	–
Bräterzone	–
Zweikreiszone	–
Ausstattung	
Leistungsstufen	9
Timer	Digital
Touch-Control	√
Rahmentyp	Rahmenlos
Kindersicherung	√
Restwärmeanzeige	√
Überhitzungsschutz	√
Sicherheitsabschaltung	√
Funktionen	
Ankochautomatik	√
Abschaltautomatik	–
Maße (HxBxT) und Gewichte	
Gerätemaße	5,6 x 28,8 x 52,0 cm
Verpackungsmaße	14,0 x 35,5 x 56,5 cm
Ausschnittmaße (BxT)	26,8 x 49,6 cm
Gewicht brutto/netto	4,8 / 4,2 kg
Elektrischer Anschluss	
Spannung	220-240 V~
Frequenz	50-60 Hz
Anschlusswert	3000 W

Art.-Nr. 814924100 **EAN** 4016572414776

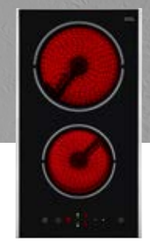

EKC301-R-020
Glaskeramik-Kochfeld

Kochfeld	
Art der Kochmulde	Glaskeramik
Kochzonen	2 Strahlungskochzonen
Vorne	Ø 14.5 cm | 1.2 kW
Hinten	Ø 18.0 cm | 1.8 kW
Vorne rechts	–
Hinten rechts	–
Bräterzone	–
Zweikreiszone	–
Ausstattung	
Leistungsstufen	9
Timer	Digital
Touch-Control	√
Rahmentype	Edelstahl-Rahmen
Kindersicherung	√
Restwärmeanzeige	√
Überhitzungsschutz	√
Sicherheitsabschaltung	√
Funktionen	
Ankochautomatik	√
Abschaltautomatik	–
Maße (HxBxT) und Gewichte	
Gerätemaße	5,3 x 28,8 x 52,0 cm
Verpackungsmaße	13,5 x 35,5 x 56,5 cm
Ausschnittmaße (BxT)	26,8 x 49,6 cm
Gewicht brutto/netto	5,3 / 4,5 kg
Elektrischer Anschluss	
Spannung	220-240 V~
Frequenz	50-60 Hz
Anschlusswert	3000 W

Art.-Nr. 814924102 **EAN** 4016572415155

*nach delegierter Verordnung (EU) Nr. 65/2014 und Verordnung (EU) Nr. 66/2014

EKC301-020
Glaskeramik-Kochfeld

Kochfeld

Art der Kochmulde	Glaskeramik
Kochzonen	2 Strahlungskochzonen
Vorne	Ø 14,5 cm | 1.2 kW
Hinten	Ø 18.0 cm | 1.8 kW

Ausstattung

edelstahlfarbige Bedienknebel	–
Leistungsstufen	9
Touch-Control	√
Rahmentype	Rahmenlos
Kindersicherung	√
Restwärmeanzeige	√
Überhitzungsschutz	√
Sicherheitsabschaltung	√

Funktionen

Ankochautomatik	√
Abschaltautomatik	√

Maße (HxBxT) und Gewichte

Gerätemaße	5,3 x 28,8 x 52,0 cm
Verpackungsmaße	13,5 x 35,5 x 56,5 cm
Ausschnittmaße (BxT)	26,8 x 49,6 cm
Gewicht brutto/netto	5,3 / 4,5 kg

Elektrischer Anschluss

Spannung	220-240 V~
Frequenz	50-60 Hz
Anschlusswert	3000 W

Art.-Nr. 814924101 **EAN** 4016572415148

EKC 301-2 RK
Glaskeramik-Kochfeld

Kochfeld

Art der Kochmulde	Glaskeramik
Kochzonen	2 Strahlungskochzonen
Vorne	Ø 14.5 cm | 1.2 kW
Hinten	Ø 18.0 cm | 1.8 kW

Ausstattung

edelstahlfarbige Bedienknebel	√
Leistungsstufen	9
Touch-Control	–
Rahmentype	Edelstahl-Rahmen
Kindersicherung	–
Restwärmeanzeige	√
Überhitzungsschutz	–
Sicherheitsabschaltung	–

Funktionen

Ankochautomatik	–
Abschaltautomatik	–

Maße (HxBxT) und Gewichte

Gerätemaße	57,5 x 29,7 x 51,5 cm
Verpackungsmaße	13,0 x 57,0 x 34,5 cm
Ausschnittmaße (BxT)	28,7 x 49,8 cm
Gewicht brutto/netto	4,5 / 3,8 kg

Elektrischer Anschluss

Spannung	220-240 V~
Frequenz	50 Hz
Anschlusswert	3000 W

Art.-Nr. 0450095 **EAN** 4016572020854

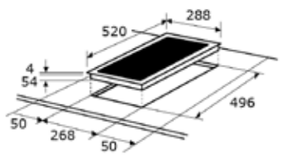

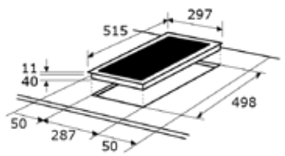

Einbau im Hochschrank

Eine moderne und sehr ästhetische Art, ist der Einbau von Backöfen in Hochschränken. Dies ermöglicht eine ergonomische Bedienung, so lässt es sich in bequemer Arbeitshöhe kochen und backen.

Einbau im Unterschrank

Die klassische, aber dennoch moderne Küchengestaltung – der Einbau des Backofens in die Umbauschränke unter der Arbeitsplatte.

*nach delegierter Verordnung (EU) Nr. 65/2014 und Verordnung (EU) Nr. 66/2014

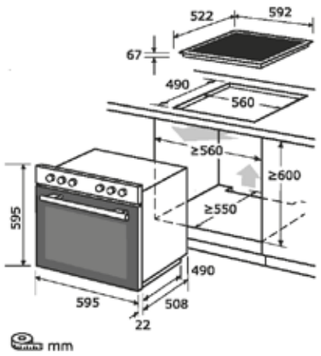

Einbauskizze zu
EHE185-1.2-Set

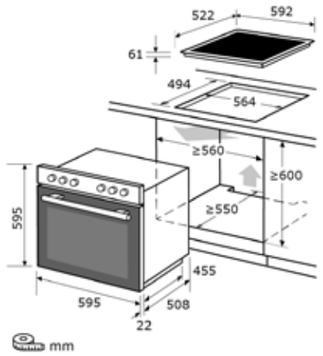

Einbauskizze zu
EHE157-2URBZ-Set | EHE157-2UR-Set

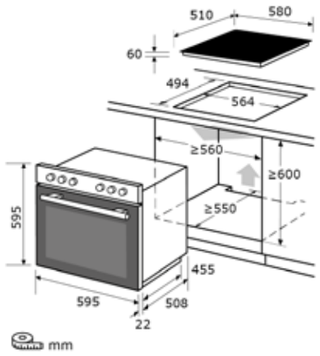

Einbauskizze zu
EHE157-UBZ-020-Set schwarz

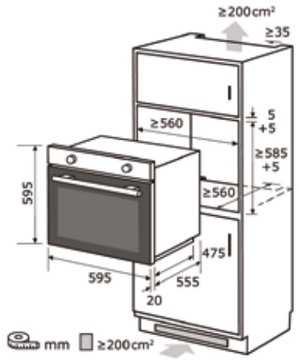

Einbauskizze zu
EBEP 697-3 H

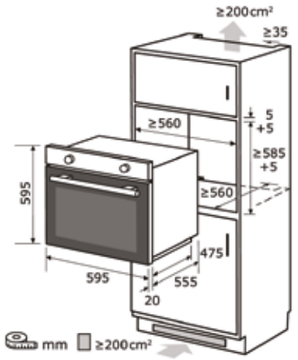

Einbauskizze zu
EBEP697-H-030 schwarz

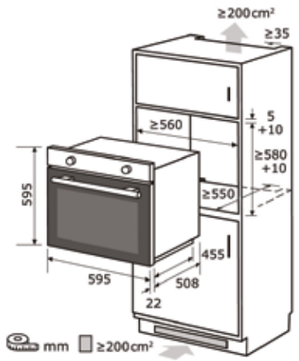

Einbauskizze zu
EBE 657-2 Hsw

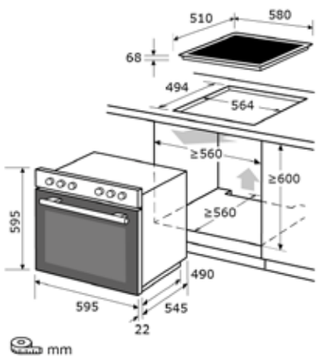

Einbauskizze zu
EHE285-HBZ-020 schwarz | EHE185-HBZ-020 inox

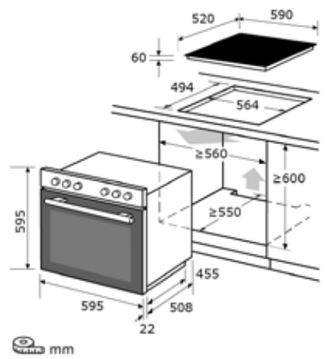

Einbauskizze zu
EHE 156-2.1UBZ-Set

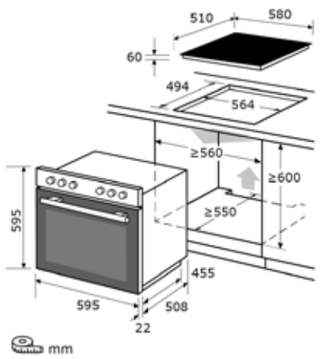

Einbauskizze zu
EHE156-2.1U-Set | EHE146-2.1-Set

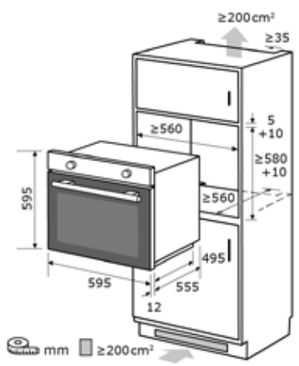

Einbauskizze zu
EBE278-H-020 schwarz

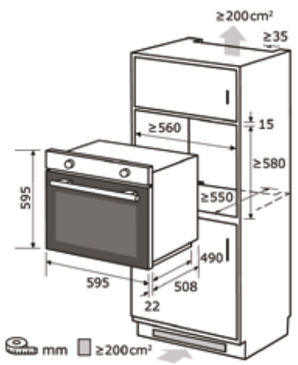

Einbauskizze zu
EBE 65-1 H

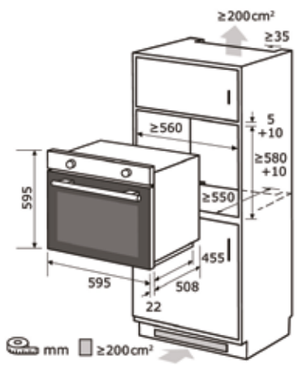

Einbauskizze zu
EBE 657-2 U | EBE 657-U-020 schwarz

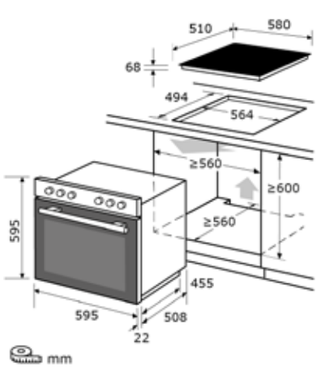

Einbauskizze zu
EHE257-UBZ-020-Set schwarz

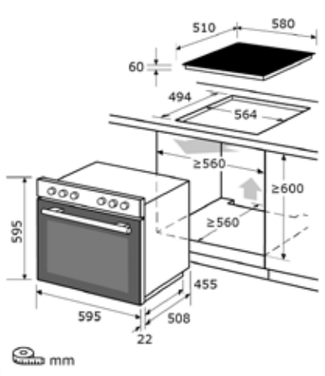

Einbauskizze zu
EHE 256-U-020-Set schwarz | EHE 156-2.1-Set

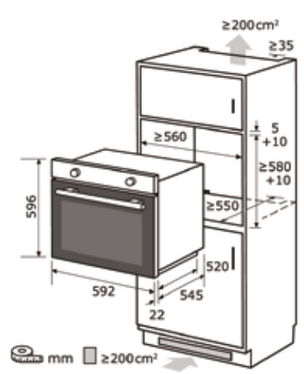

Einbauskizze zu
EBEP 707-18 H

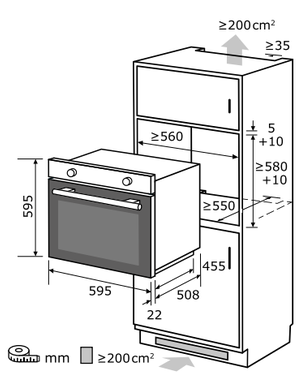

Einbauskizze zu
EBE 555-1.2 U | EBE278-U-020 schwarz

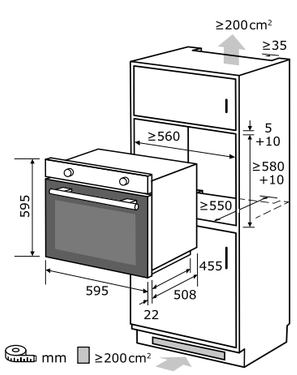

Einbauskizze zu
EBE 555-2 U | EBE255-U-020 schwarz

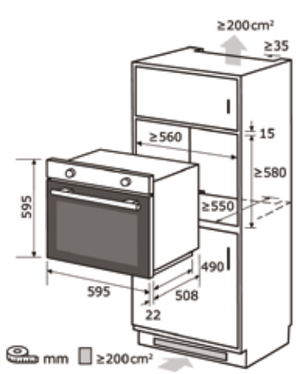

Einbauskizze zu
EBE 555-1.1

Dunstabzugshauben

Die Vielfältigkeit unserer Dunstabzugshauben lässt keine Wünsche offen. Unterschiedlichste Modelle von Insel-, zur Wand- bis hin zur Kopffreihaube und Breiten von 50 cm, 60 cm, 80 cm bis 90 cm, geeignet für den Umluft- oder Abluftbetrieb. Damit sind Dunst-, Dampf- und Küchengerüche weitestgehend passé.

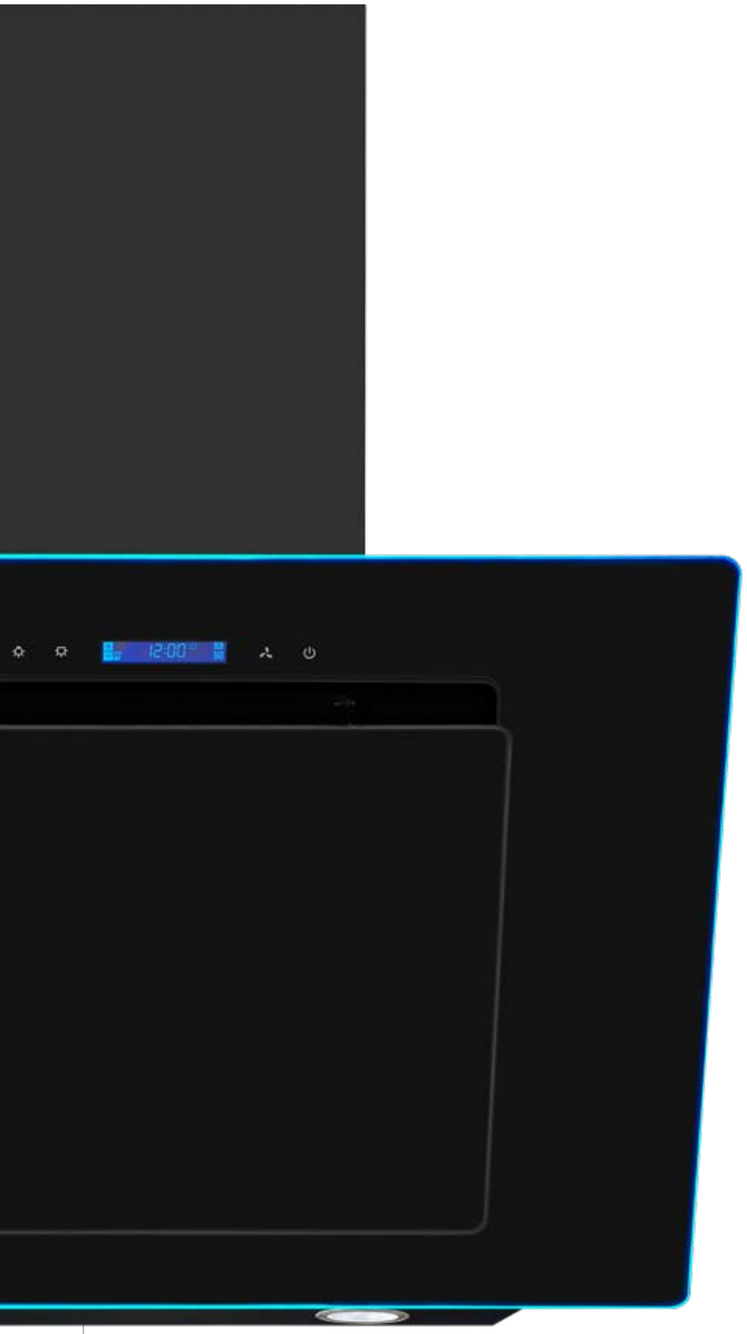

KFD 607-2L

TOUCH CONTROL
Dank der komfortablen, hinter Glas liegenden Bedienung können die Funktionen mit nur einem Finger angesteuert werden. So lassen sich die gewünschten Leistungsstufen und das Licht schnell einstellen.

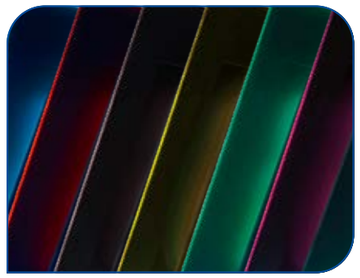

AMBIENTE BELEUCHTUNG ...
in 7 Farben wählbar für ein individuelles Küchenambiente.

LED-BELEUCHTUNG ...
sorgt für individuelles Licht und eine gute Ausleuchtung des Kochfeldes. So haben Sie alles genau im Blick.

KFD 80-8
Kopffreihaube

Leistung und Verbrauch	
Energieeffizienzklasse*	A+
Energieverbrauch pro Jahr	15 kWh/Jahr
Luftführungseffizienzklasse	A
Luftführungseffizienz %	31,0
Beleuchtungseffizienzklasse	A
Beleuchtungseffizienz	55,0 lx/Watt
Fettfiltereffizienzklasse	C
Fettabscheidegrad %	78
Geräusch Normalstufe min/max	42 dB / 62 dB
Max. Luftstrom	523 m³/h
Ausstattung	
Display	LED
Bedienung	Touch-Control
Leistungsstufen	9
Beleuchtung	2 x 1,5 W
Timer	√
Teleskopierbarer Kamin	√
Metall-Fettfilter	√
Abluft- & | Umluftbetrieb	√ | √
Zubehör	
Aktivkohlefilter für Umluftbetrieb	2 Stk.
Bestellnummer	1010170
Maße (HxBxT) und Gewichte	
Gerätemaße	39,6 x 79,5 x 36,5 cm
Verpackungsmaße	45,0 x 94,0 x 50,0 cm
Gewicht brutto/netto	21 / 18 kg

Art.-Nr. 0440052 **EAN** 4016572022650

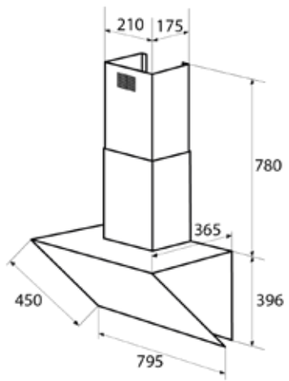

KFD 807-2L
Kopffreihaube

Leistung und Verbrauch	
Energieeffizienzklasse*	B
Energieverbrauch pro Jahr	44 kWh/Jahr
Luftführungseffizienzklasse	C
Luftführungseffizienz %	19,0
Beleuchtungseffizienzklasse	A
Beleuchtungseffizienz	60,0 lx/Watt
Fettfiltereffizienzklasse	G
Fettabscheidegrad %	37,6
Geräusch Normalstufe min/max	54 dB / 66 dB
Max. Luftstrom	350 m³/h
Ausstattung	
Display	LED
Bedienung	Touch-Control
Leistungsstufen	3
Beleuchtung	2 x 1,0 W
Timer	√
Teleskopierbarer Kamin	√
Metall-Fettfilter	√
Abluft- & / Umluftbetrieb	√ | √
Zubehör	
Aktivkohlefilter für Umluftbetrieb	1 Stk.
Bestellnummer	1010035
Maße (HxBxT) und Gewichte	
Gerätemaße	42,5 x 79,5 x 34,0 cm
Verpackungsmaße	49,5 x 86,5 x 40,0 cm
Gewicht brutto/netto	15,2 / 13,6 kg

Art.-Nr. 0440097 **EAN** 4016572405026

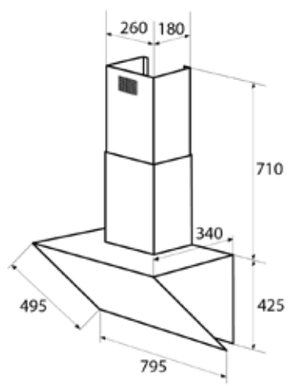

KFD817-2L schwarz
Kopffreihaube

Leistung und Verbrauch	
Energieeffizienzklasse*	A
Energieverbrauch pro Jahr	31 kWh/Jahr
Luftführungseffizienzklasse	B
Luftführungseffizienz %	24,6
Beleuchtungseffizienzklasse	A
Beleuchtungseffizienz	29,0 lx/Watt
Fettfiltereffizienzklasse	F
Fettabscheidegrad %	48,9
Geräusch Normalstufe min/max	51 dB / 62 dB
Max. Luftstrom	392 m³/h
Ausstattung	
Display	LED
Bedienung	Touch-Control
Leistungsstufen	3
Beleuchtung	2 x 1,0 W
Timer	√
Teleskopierbarer Kamin	√
Metall-Fettfilter	√
Abluft- & / Umluftbetrieb	√ | √
Zubehör	
Aktivkohlefilter für Umluftbetrieb	1 Stk.
Bestellnummer	1010035
Maße (HxBxT) und Gewichte	
Gerätemaße	32,5 x 79,8 x 33,5 cm
Verpackungsmaße	39,0 x 88,5 x 39,0 cm
Gewicht brutto/netto	13,6 / 11,3 kg

Art.-Nr. 815655300 **EAN** 4016572411782

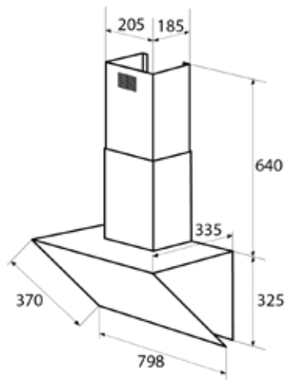

*nach delegierter Verordnung 327/2011

KFD617-2L schwarz
Kopffreihaube

Leistung und Verbrauch

Energieeffizienzklasse*	A
Energieverbrauch pro Jahr	31 kWh/Jahr
Luftführungseffizienzklasse	B
Luftführungseffizienz %	24,6
Beleuchtungseffizienzklasse	A
Beleuchtungseffizienz	29,0 lx/Watt
Fettfiltereffizienzklasse	F
Fettabscheidegrad %	48,9
Geräusch Normalstufe min/max	51 dB / 62 dB
Max. Luftstrom	392 m³/h

Ausstattung

Display	LED
Bedienung	Touch-Control
Leistungsstufen	3
Intensivstufe	–
Beleuchtung	2 x 1,0 W
Timer	√
Teleskopierbarer Kamin	√
Metall-Fettfilter	√
Abluft- & / Umluftbetrieb	√ | √

Zubehör

Aktivkohlefilter für Umluftbetrieb	1 Stk.
Bestellnummer	1010035

Maße (HxBxT) und Gewichte

Gerätemaße	32,5 x 55,8 x 33,0 cm
Verpackungsmaße	39,5 x 66,0 x 38,5 cm
Gewicht brutto/netto	9,5 / 8,1 kg

Art.-Nr. 815650300 **EAN** 4016572411751

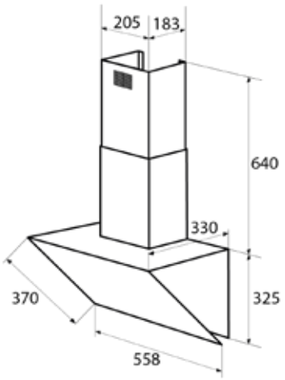

KFD 607-2L
Kopffreihaube

Leistung und Verbrauch

Energieeffizienzklasse*	B
Energieverbrauch pro Jahr	44 kWh/Jahr
Luftführungseffizienzklasse	C
Luftführungseffizienz %	19,0
Beleuchtungseffizienzklasse	A
Beleuchtungseffizienz	60,0 lx/Watt
Fettfiltereffizienzklasse	G
Fettabscheidegrad %	37,6
Geräusch Normalstufe min/max	54 dB / 66 dB
Max. Luftstrom	311 m³/h

Ausstattung

Display	LED
Bedienung	Touch-Control
Leistungsstufen	3
Intensivstufe	–
Beleuchtung	2 x 1,0 W
Timer	√
Teleskopierbarer Kamin	√
Metall-Fettfilter	√
Abluft- & / Umluftbetrieb	√ | √

Zubehör

Aktivkohlefilter für Umluftbetrieb	1 Stk.
Bestellnummer	1010035

Maße (HxBxT) und Gewichte

Gerätemaße	42,5 x 54,0 x 34,5 cm
Verpackungsmaße	48,5 x 60,0 x 43,0 cm
Gewicht brutto/netto	14,1 / 12,3 kg

Art.-Nr. 0440050 **EAN** 4016572022469

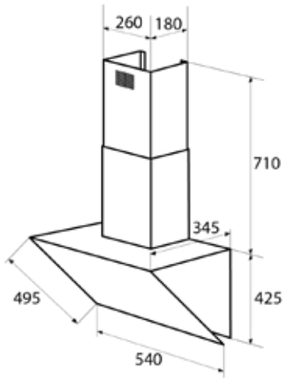

KFD 60-9 DUO Inox
Kopffreihaube

Leistung und Verbrauch

Energieeffizienzklasse*	B
Energieverbrauch pro Jahr	46 kWh/Jahr
Luftführungseffizienzklasse	C
Luftführungseffizienz %	22,0
Beleuchtungseffizienzklasse	A
Beleuchtungseffizienz	43,0
Fettfiltereffizienzklasse	C
Fettabscheidegrad %	83
Geräusch Normalstufe min/max	52 dB / 62 dB
Max. Luftstrom	420 m³/h

Ausstattung

Display	–
Bedienung	Touch-Control
Leistungsstufen	3
Intensivstufe	–
Beleuchtung	2 x 1,5 W
Timer	–
Teleskopierbarer Kamin	√
Metall-Fettfilter	√
Abluft- & / Umluftbetrieb	√ | √

Zubehör

Aktivkohlefilter für Umluftbetrieb	1 Stk.
Bestellnummer	1010224

Maße (HxBxT) und Gewichte

Gerätemaße	38,5 x 60,0 x 24,0 cm
Verpackungsmaße	43,1 x 64,3 x 28,4 cm
Gewicht brutto/netto	11 / 9,5 kg

Art.-Nr. 0440093 **EAN** 4016572402988

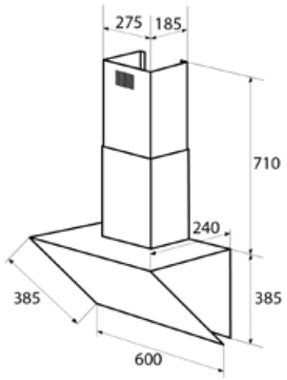

KFD 61-8 sw
Kopffreihaube

Leistung und Verbrauch

Energieeffizienzklasse*	B
Energieverbrauch pro Jahr	30 kWh/Jahr
Luftführungseffizienzklasse	D
Luftführungseffizienz %	14,1
Beleuchtungseffizienzklasse	A
Beleuchtungseffizienz	49,0
Fettfiltereffizienzklasse	D
Fettabscheidegrad %	69
Geräusch Normalstufe min/max	49 dB / 64 dB
Max. Luftstrom	347 m³/h

Ausstattung

Display	–
Bedienung	Drucktasten
Leistungsstufen	3
Intensivstufe	–
Beleuchtung	2 x 1,5 W
Timer	–
Teleskopierbarer Kamin	√
Metall-Fettfilter	√
Abluft- & / Umluftbetrieb	√ | √

Zubehör

Aktivkohlefilter für Umluftbetrieb	2 Stk.
Bestellnummer	1010171

Maße (HxBxT) und Gewichte

Gerätemaße	30,5 x 59,5 x 29,2 cm
Verpackungsmaße	37,0 x 62,0 x 43,0 cm
Gewicht brutto/netto	11,5 / 9,5 kg

Art.-Nr. 0440051 **EAN** 4016572022643

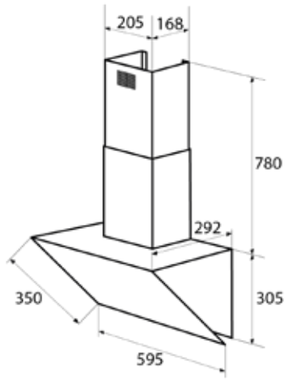

KFD 60-2.1 SW
Kopffreihaube

Leistung und Verbrauch

Energieeffizienzklasse*	B
Energieverbrauch pro Jahr	44 kWh/Jahr
Luftführungseffizienzklasse	C
Luftführungseffizienz %	19,0
Beleuchtungseffizienzklasse	A
Beleuchtungseffizienz	80,0 lx/Watt
Fettfiltereffizienzklasse	G
Fettabscheidegrad %	37,6
Geräusch Normalstufe min/max	54 dB / 66 dB
Max. Luftstrom	310 m³/h

Ausstattung

Display	–
Bedienung	Drucktasten
Leistungsstufen	3
Intensivstufe	–
Beleuchtung	2 x 1,0 W
Timer	–
Teleskopierbarer Kamin	√
Metall-Fettfilter	√
Abluft- & / Umluftbetrieb	√ | √

Zubehör

Aktivkohlefilter für Umluftbetrieb	2 Stk.
Bestellnummer	1010035

Maße (HxBxT) und Gewichte

Gerätemaße	42,3 x 59,5 x 34,0 cm
Verpackungsmaße	48,0 x 66,0 x 40,0 cm
Gewicht brutto/netto	13,5 / 12 kg

Art.-Nr. 0440042 **EAN** 4016572016451

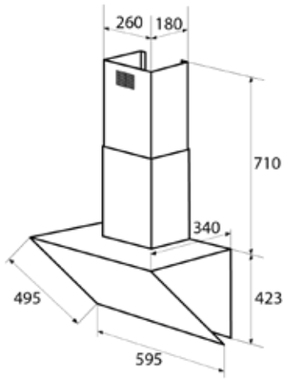

KFD 60-8.1
Kopffreihaube

Leistung und Verbrauch

Energieeffizienzklasse*	A
Energieverbrauch pro Jahr	42 kWh/Jahr
Luftführungseffizienzklasse	A
Luftführungseffizienz %	28,4
Beleuchtungseffizienzklasse	A
Beleuchtungseffizienz	48,0 lx/Watt
Fettfiltereffizienzklasse	C
Fettabscheidegrad %	83,2
Geräusch Normalstufe min/max	54 dB / 68 dB
Max. Luftstrom	616 m³/h

Ausstattung

Display	LED
Bedienung	Touch-Control
Leistungsstufen	3
Intensivstufe	√
Beleuchtung	2 x 1,5 W
Timer	√
Teleskopierbarer Kamin	√
Metall-Fettfilter	√
Abluft- & / Umluftbetrieb	√ | √

Zubehör

Aktivkohlefilter für Umluftbetrieb	2 Stk.
Bestellnummer	1010170

Maße (HxBxT) und Gewichte

Gerätemaße	36,5 x 59,5 x 39,0 cm
Verpackungsmaße	48,5 x 62,0 x 42,5 cm
Gewicht brutto/netto	13,9 / 11,6 kg

Art.-Nr. 0440045 **EAN** 4016572018493

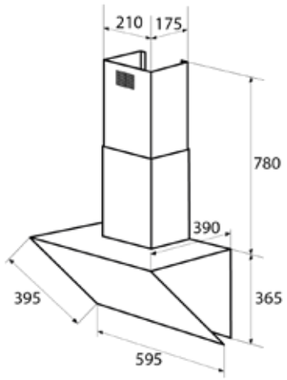

*nach delegierter Verordnung 327/2011

KH 90-8
Kaminhaube

Leistung und Verbrauch	
Energieeffizienzklasse*	B
Energieverbrauch pro Jahr	30 kWh/Jahr
Luftführungseffizienzklasse	D
Luftführungseffizienz %	14,5
Beleuchtungseffizienzklasse	A
Beleuchtungseffizienz	39,0 lx/Watt
Fettfiltereffizienzklasse	D
Fettabscheidegrad %	68,7
Geräusch Normalstufe min/max	64 dB / 67 dB
Max. Luftstrom	355 m³/h
Ausstattung	
Bedienung	Drucktasten
Leistungsstufen	3
Beleuchtung	2 x 1,5 W
Teleskopierbarer Kamin	√
Metall-Fettfilter	√
Abluft- & / Umluftbetrieb	√ | √
Zubehör	
Aktivkohlefilter für Umluftbetrieb	2 Stk.
Bestellnummer	1010171
Maße (HxBxT) und Gewichte	
Gerätemaße	20,0 x 89,5 x 48,5 cm
Verpackungsmaße	23,0 x 94,0 x 54,0 cm
Gewicht brutto/netto	8,6 / 7,6 kg

Art.-Nr. 0440096 **EAN** 4016572404425

KH 60-8.2
KH 60-8.2 sw
Kaminhaube

Leistung und Verbrauch	
Energieeffizienzklasse*	B
Energieverbrauch pro Jahr	30 kWh/Jahr
Luftführungseffizienzklasse	D
Luftführungseffizienz %	14,5
Beleuchtungseffizienzklasse	A
Beleuchtungseffizienz	50,0 lx/Watt
Fettfiltereffizienzklasse	D
Fettabscheidegrad %	72
Geräusch Normalstufe min/max	64 dB / 66 dB
Max. Luftstrom	355 m³/h
Ausstattung	
Bedienung	Drucktasten
Leistungsstufen	3
Beleuchtung	2 x 1,5 W
Teleskopierbarer Kamin	√
Metall-Fettfilter	√
Abluft- & / Umluftbetrieb	√ | √
Zubehör	
Aktivkohlefilter für Umluftbetrieb	2 Stk.
Bestellnummer	1010171
Maße (HxBxT) und Gewichte	
Gerätemaße	19,8 x 59,5 x 48,0 cm
Verpackungsmaße	23,0 x 64,0 x 54,0 cm
Gewicht brutto/netto	7 / 6 kg

Art.-Nr. 0440046 **EAN** 4016572018509
Art.-Nr. 0440049 **EAN** 4016572022193

FKH60-2.1 Inox
Wandhaube

Leistung und Verbrauch	
Energieeffizienzklasse*	C
Energieverbrauch pro Jahr	52 kWh/Jahr
Luftführungseffizienzklasse	E
Luftführungseffizienz %	11,1
Beleuchtungseffizienzklasse	A
Beleuchtungseffizienz	33,0 lx/Watt
Fettfiltereffizienzklasse	E
Fettabscheidegrad %	61,3
Geräusch Normalstufe min/max	61 dB / 70 dB
Max. Luftstrom	322 m³/h
Ausstattung	
Bedienung	Drucktasten
Leistungsstufen	3
Beleuchtung	2 x 1,0 W
Teleskopierbarer Kamin	√
Metall-Fettfilter	√
Abluft- & / Umluftbetrieb	√ | √
Zubehör	
Aktivkohlefilter für Umluftbetrieb	2 Stk.
Bestellnummer	1010036
Maße (HxBxT) und Gewichte	
Gerätemaße	26,5 x 59,8 x 45,0 cm
Verpackungsmaße	53,5 x 64,7 x 32,2 cm
Gewicht brutto/netto	10,8 / 9,2 kg

Art.-Nr. 0440035 **EAN** 4016572013139

FSH 61-8.1 C
Flachschirmhaube

Leistung und Verbrauch	
Energieeffizienzklasse*	B
Energieverbrauch pro Jahr	32 kWh/Jahr
Luftführungseffizienzklasse	D
Luftführungseffizienz %	14,4
Beleuchtungseffizienzklasse	A
Beleuchtungseffizienz	44,2 lx/Watt
Fettfiltereffizienzklasse	C
Fettabscheidegrad %	77,8
Geräusch Normalstufe min/max	53 dB / 62 dB
Max. Luftstrom	350 m³/h
Ausstattung	
Bedienung	Schiebeschalter
Leistungsstufen	2
Beleuchtung	2 x 1,5 W
Teleskopierbarer Kamin	–
Metall-Fettfilter	√
Abluft- & / Umluftbetrieb	√ | √
Zubehör	
Aktivkohlefilter für Umluftbetrieb	2 Stk. (vormontiert)
Bestellnummer	1010171
Maße (HxBxT) und Gewichte	
Gerätemaße	22,5 x 59,5 x 30,0 cm
Verpackungsmaße	26,0 x 64,0 x 35,5 cm
Gewicht brutto/netto	7 / 6 kg

Art.-Nr. 0440053 **EAN** 4016572023077

FSH62-21
Flachschirmhaube

Leistung und Verbrauch	
Energieeffizienzklasse*	C
Energieverbrauch pro Jahr	52 kWh/Jahr
Luftführungseffizienzklasse	D
Luftführungseffizienz %	13,8
Beleuchtungseffizienzklasse	A
Beleuchtungseffizienz	56,0 lx/Watt
Fettfiltereffizienzklasse	C
Fettabscheidegrad %	83,2
Geräusch Normalstufe min/max	59 dB / 66 dB
Max. Luftstrom	491 m³/h
Ausstattung	
Bedienung	Schiebeschalter
Leistungsstufen	2
Beleuchtung	2 x 0,5 W
Teleskopierbarer Kamin	–
Metall-Fettfilter	√
Abluft- & / Umluftbetrieb	√ | √
Zubehör	
Aktivkohlefilter für Umluftbetrieb	1 Stk.
Bestellnummer	815790101
Maße (HxBxT) und Gewichte	
Gerätemaße	50,2 x 59,8 x 30,0 cm
Verpackungsmaße	40,0 x 69,0 x 53,0 cm
Gewicht brutto/netto	14,7 / 12,6 kg

Art.-Nr. 815640100 **EAN** 4016572412246

UBH 20-2.2 MI
Unterbau-Haube

Leistung und Verbrauch	
Energieeffizienzklasse*	B
Energieverbrauch pro Jahr	27 kWh/Jahr
Luftführungseffizienzklasse	E
Luftführungseffizienz %	8,9
Beleuchtungseffizienzklasse	D
Beleuchtungseffizienz	15,0 lx/Watt
Fettfiltereffizienzklasse	E
Fettabscheidegrad %	56,6
Geräusch Normalstufe min/max	45 dB / 61 dB
Max. Luftstrom	204,6 m³/h
Ausstattung	
Bedienung	Drucktasten
Leistungsstufen	3
Beleuchtung	1 x 4,0 W
Teleskopierbarer Kamin	–
Metall-Fettfilter	√
Abluft- & / Umluftbetrieb	√ | √
Zubehör	
Aktivkohlefilter für Umluftbetrieb	1 Stk.
Bestellnummer	1010035
Maße (HxBxT) und Gewichte	
Gerätemaße	14,0 x 59,8 x 49,6 cm
Verpackungsmaße	17,6 x 64,1 x 53,6 cm
Gewicht brutto/netto	5,8 / 5 kg

Art.-Nr. 0430014 **EAN** 4016572010091

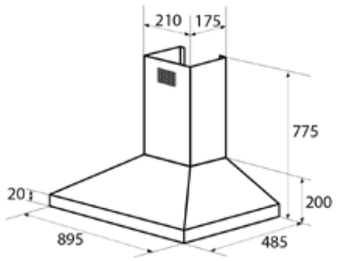

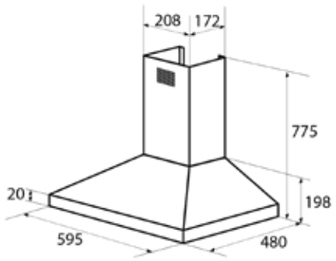

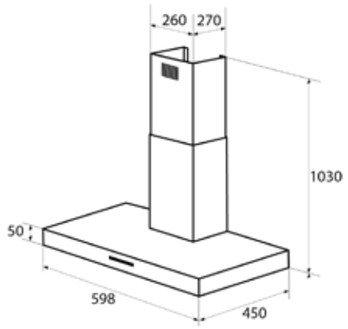

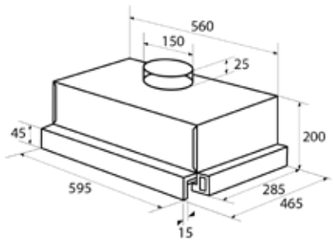

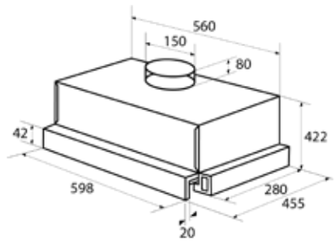

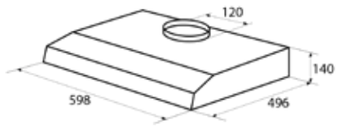

*nach delegierter Verordnung 327/2011

UBH 08-2.2 we
UBH 08-2.2 InoxLook
Unterbau-Haube

Leistung und Verbrauch

Energieeffizienzklasse*	B
Energieverbrauch pro Jahr	27 kWh/Jahr
Luftführungseffizienzklasse	E
Luftführungseffizienz %	8,5
Beleuchtungseffizienzklasse	B
Beleuchtungseffizienz	27,0 lx/Watt
Fettfiltereffizienzklasse	D
Fettabscheidegrad %	67,1
Geräusch Normalstufe min/max	54 dB / 65 dB
Max. Luftstrom	186 m³/h

Ausstattung

Bedienung	Drucktasten
Leistungsstufen	3
Beleuchtung	1 x 4,0 W
Metall-Fettfilter	–
Vliesmatten-Fettfilter	√
Abluft- & / Umluftbetrieb	√ | √

Zubehör

Aktivkohlefilter für Umluftbetrieb	1 Stk.
Bestellnummer	1010172

Maße (HxBxT) und Gewichte

Gerätemaße	10,0 x 59,8 x 47,0 cm
Verpackungsmaße	13,6 x 63,6 x 51,9 cm
Gewicht brutto/netto	5,2 / 4,6 kg

☐ **Art.-Nr.** 0430020 **EAN** 4016572013115
■ **Art.-Nr.** 0430018 **EAN** 4016572013092

UBH 10-2.3 Inoxlook
Unterbau-Haube

Leistung und Verbrauch

Energieeffizienzklasse*	B
Energieverbrauch pro Jahr	27 kWh/Jahr
Luftführungseffizienzklasse	E
Luftführungseffizienz %	8,4
Beleuchtungseffizienzklasse	A
Beleuchtungseffizienz	62,0 lx/Watt
Fettfiltereffizienzklasse	D
Fettabscheidegrad %	67,8
Geräusch Normalstufe min/max	45 dB / 63 dB
Max. Luftstrom	182 m³/h

Ausstattung

Bedienung	Drucktasten
Leistungsstufen	3
Beleuchtung	2 x 2,0 W
Metall-Fettfilter	√
Vliesmatten-Fettfilter	–
Abluft- & / Umluftbetrieb	√ | √

Zubehör

Aktivkohlefilter für Umluftbetrieb	1 Stk.
Bestellnummer	1010035

Maße (HxBxT) und Gewichte

Gerätemaße	14,2 x 59,8 x 49,6 cm
Verpackungsmaße	17,6 x 64,1 x 53,6 cm
Gewicht brutto/netto	6,4 / 5,6 kg

■ **Art.-Nr.** 0430021 **EAN** 4016572013153

UBH 50-2.2 ALW
Unterbau-Haube

Leistung und Verbrauch

Energieeffizienzklasse*	B
Energieverbrauch pro Jahr	27 kWh/Jahr
Luftführungseffizienzklasse	E
Luftführungseffizienz %	8,9
Beleuchtungseffizienzklasse	D
Beleuchtungseffizienz	15,0 lx/Watt
Fettfiltereffizienzklasse	E
Fettabscheidegrad %	56,6
Geräusch Normalstufe min/max	45 dB / 61 dB
Max. Luftstrom	204,6 m³/h

Ausstattung

Bedienung	Drucktasten
Leistungsstufen	3
Beleuchtung	1 x 4,0 W
Metall-Fettfilter	√
Vliesmatten-Fettfilter	–
Abluft- & / Umluftbetrieb	√ | √

Zubehör

Aktivkohlefilter für Umluftbetrieb	1 Stk.
Bestellnummer	1010035

Maße (HxBxT) und Gewichte

Gerätemaße	14,0 x 49,8 x 50,0 cm
Verpackungsmaße	17,6 x 54,1 x 53,6 cm
Gewicht brutto/netto	6,4 / 5,6 kg

☐ **Art.-Nr.** 0430012 **EAN** 4016572007060

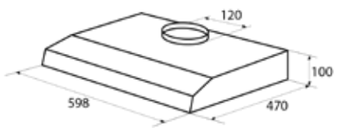

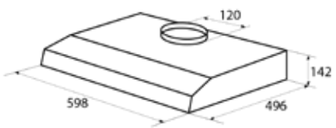

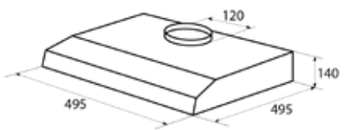

AB- ODER UMLUFT? ALLE HAUBEN SIND FÜR BEIDE BETRIEBSARTEN GEEIGNET.

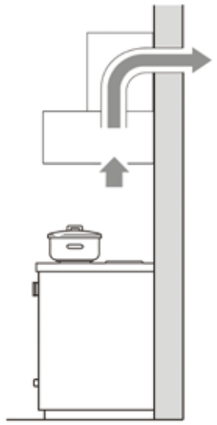

Abluft

Dunstabzugshauben im Abluftbetrieb saugen die Kochwrasen, wie Gerüche, Dämpfe und Fettpartikel an und filtern mit Hilfe des Fettfilters die Fettpartikel heraus. Die gefilterte Luft gelangt durch ein Abluftrohr (Wanddurchbruch oder Dachauslass) ins Freie. Gleichzeitig muss Frischluft zugeführt werden, z. B. durch ein geöffnetes Fenster. Bei Abluftbetrieb ist ein Fensterkontaktschalter erforderlich.

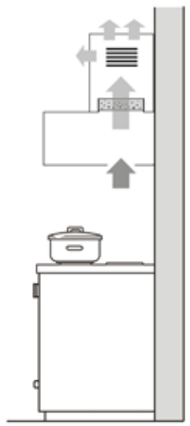

Umluft

Dunstabzugshauben im Umluftbetrieb saugen die Kochwrasen an und filtern mit Hilfe des Fettfilters die Fettpartikel heraus. Durch den zusätzlichen Aktivkohlefilter wird die aufgesaugte Luft von Gerüchen gereinigt und neutralisiert. Die saubere Luft wird wieder in die Küche zurückgeleitet und braucht somit keinen Ausgang ins Freie, keine Rohrleitungen oder Wanddurchbrüche. Dadurch ist die Montage gegenüber den Ablufthauben einfacher.

*nach delegierter Verordnung 327/2011

Geschirrspülen

Glasklar: Unsere Geschirrspüler sind für begeisterte Köche wie gemacht. Verkrustete Töpfe, verdrecktes Geschirr und filigranes Glas werden sicher, schonend und effizient gereinigt. Genießen Sie das Kochen – und überlassen Sie das Spülen unseren Geräten!

Stand-Geschirrspüler
sind Sologeräte, die frei in der Küche stehen, wo immer es am besten passt. Eine Modellvielfalt von 45 bis 60 cm breiten Geräten mit verschiedenen Features runden unser Sortiment ab.

Unterbaufähige Geschirrspüler
ist die einfachste Einbauvariante in Küchenzeilen. Diese Geräte lassen sich einfach unter die Arbeitsplatte schieben, die Gerätefront in Edelstahl bleibt komplett sichtbar und fügen sich so in jedes Küchendesign elegant ein.

Einbau-Geschirrspüler - teilintegrierbar
Die Modelle werden ebenfalls unter der Arbeitsplatte in Küchenzeilen eingebaut. Sie werden an der Tür mit einer zur Küche passenden Möbelfront verkleidet. Somit bleibt nur das Bedienfeld sichtbar.

Einbau-Geschirrspüler - vollintegrierbar
Hier erfolgt der Einbau wie bei teilintegrierbaren Geräten, jedoch kommt die Küchenfront vollflächig auf die Gerätetür. Die Bedienblende ist nicht sichtbar, da diese sich in der Türoberkante befindet. Der Geschirrspüler ist somit nahezu unsichtbar in die Küchenzeile integriert.

Stand-, Ein- & Unterbau-Geschirrspüler

Vielfältige Solo- & Einbauvarianten und -breiten für eine individuell gestaltete Küche, als Stand-, Einbau- und Unterbaugerät oder als 45 und 60 cm Varianten erhältlich und somit für Küchen jeder Größe geeignet. Verschiedene Ausstattungsmerkmale lassen verschmutztes Geschirr sicher, schonend, effizient reinigen und komfortabel bedienen. Denn heutzutage haben Geschirrspüler einen unverzichtbaren Platz in der modernen Küche.

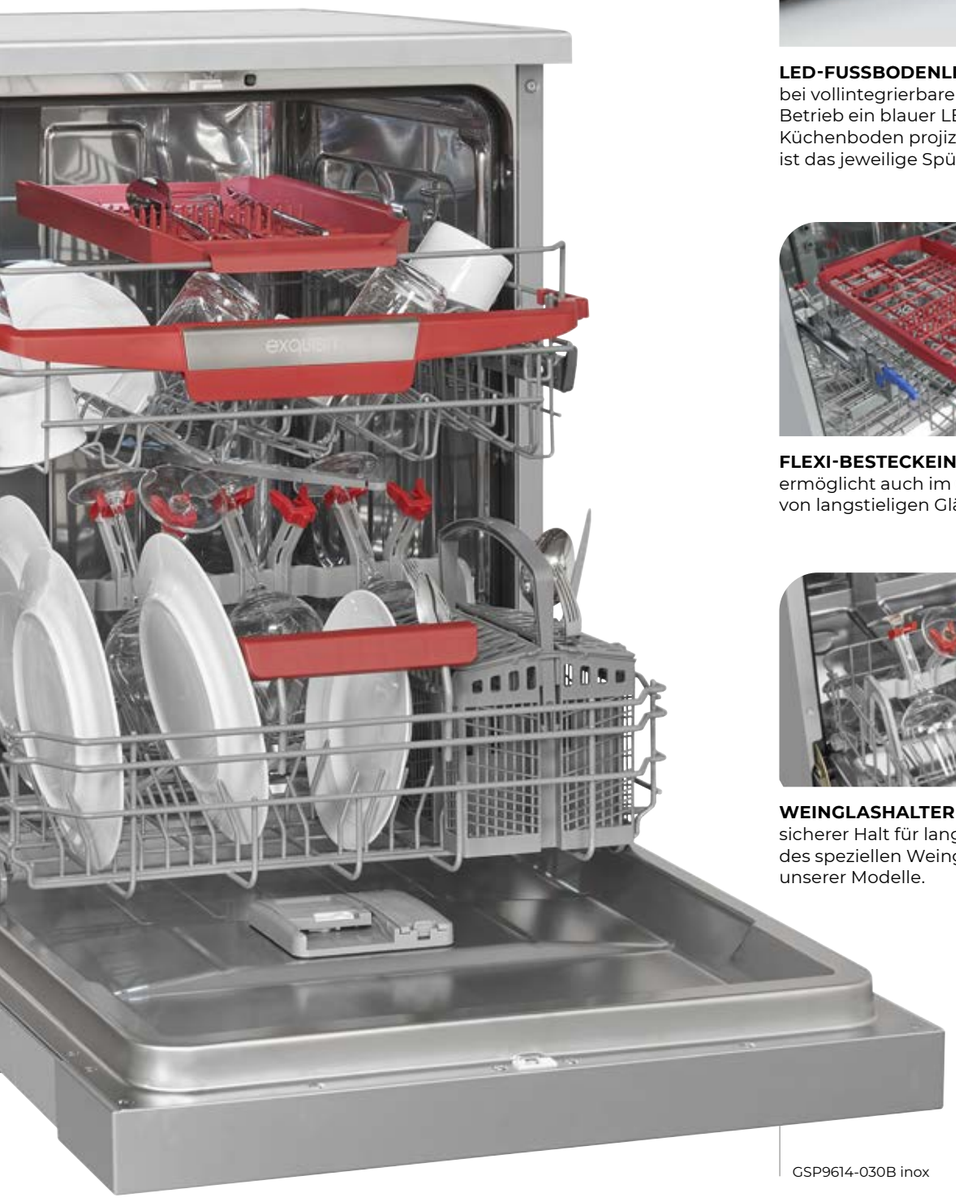

GSP9614-030B inox

LED-FUSSBODENLICHT ...
bei vollintegrierbaren Geschirrspülern wird im Betrieb ein blauer LED-Lichtpunkt auf dem Küchenboden projiziert. Erst wenn es erlischt, ist das jeweilige Spülprogramm beendet.

FLEXI-BESTECKEINSATZ
ermöglicht auch im Oberkorb die Aufnahme von langstieligen Gläsern.

WEINGLASHALTER
sicherer Halt für langstielige Weingläser. Dank des speziellen Weinglashalters in einigen unserer Modelle.

GSP9614-030B weiss
GSP9614-030B inox
GSP9614-030B inox-az
Standgerät | Unterbaufähig

Leistung und Verbrauch	
Fassungsvermögen	14 Maßgedecke
Energieeffizienzklasse	B
Trocknungs-Index	1,065
Programmdauer (h:min)	3:40 h:min
Energieverbrauch ECO	0,645 kWh/Zyklus
Wasserverbrauch ECO	9,8 L/Zyklus
Geräusch	42 dB(A) re1pW

Ausstattung	
Display mit Programm- & Restzeitanzeige	√
Salzmangelanzeige	√
Klarspülermangelanzeige	√
Einstellbare Klarspülerdosierung	√
Startzeitvorwahl	0 – 24 Std.
Kindersicherung	√
Innenverkleidung	Edelstahl
Deckensprüharm	√
Innenbeleuchtung	√
Flexi Besteckschublade	√
Korblift	√
Klappbare Tassenablage	√
Weinglashalter	√
Besteckkorb	√
AquaStop	Elektronisch
Wasseranschluss	Kalt
Durchlauferhitzer	√
Mechanische Sicherheitsverriegelung	√
Mehrfachwasserschutz	√

Programme & Funktionen	
Spülprogramme	6
Spültemperaturen	30 – 65 °C
Auto Door Open	√
Eco | Auto | Glas	√ | √ | √
Kurz | Zeitprogramm	√ | 90 Min.
Nachtmodus	√

Zusatzfunktionen	
Turbo Speed | Extra Trocknen	√ | √

Maße (HxBxT) und Gewichte	
Gerätemaße	84,5 x 59,8 x 60,0 cm
Verpackungsmaße	88,4 x 64,5 x 64,5 cm
Gerätegewicht brutto/netto	54,6 / 50,2 kg

Elektrischer Anschluss	
Spannung / Frequenz	220-240 V~ / 50 Hz
Anschlusswert	1930 W
Kabellänge	150 cm

☐	**Art.-Nr.** 813443600	**EAN** 4016572413861
▒	**Art.-Nr.** 813443601	**EAN** 4016572413878
■	**Art.-Nr.** 813443602	**EAN** 4016572413885

GSP9414-030D weiss
GSP9414-030D inox
Standgerät | Unterbaufähig

Leistung und Verbrauch	
Fassungsvermögen	14
Energieeffizienzklasse	D
Trocknungs-Index	1,065
Programmdauer (h:min)	03:18
Energieverbrauch ECO	0,849 kWh/Zyklus
Wasserverbrauch ECO	11,0 L/Zyklus
Geräusch	44 dB(A) re1pW

Ausstattung	
Display mit Programm- & Restzeitanzeige	√
Salzmangelanzeige	√
Klarspülermangelanzeige	√
Einstellbare Klarspülerdosierung	√
Startzeitvorwahl	1 – 24 Std.
Innenverkleidung	Edelstahl
InnoWash Sprüharm	√
Deckensprüharm	√
Korblift	√
Flexible Besteckablage im Oberkorb	√
Weinglashalter	√
Besteckkorb	√
AquaStop	√
Wasseranschluss	Kalt
Durchlauferhitzer	√
Mechanische Sicherheitsverriegelung	√
Mehrfachwasserschutz	√

Programme & Funktionen	
Spülprogramme	6
Spültemperaturen	45 – 65 °C
Auto Door Open	√
Eco | Auto	√ | √
Intensiv | Glas	√ | √
Kurz | Zeitprogramm	√ | 90 Min.

Zusatzfunktionen	
Intensive+	√

Maße (HxBxT) und Gewichte	
Nischenmaße	82,0 x 60,0 x 56,0 cm
Gerätemaße	85,0 x 60,0 x 60,0 cm
Verpackungsmaße	89,0 x 64,5 x 64,5 cm
Gewicht brutto/netto	54,5 / 48,0 kg

Elektrischer Anschluss	
Spannung / Frequenz	220-240 V / 50 Hz
Anschlusswert	1930 W
Kabellänge	150 cm

☐	**Art.-Nr.** 813443400	**EAN** 4016572410617
▒	**Art.-Nr.** 813443401	**EAN** 4016572410624

GSP9313-030E weiss
GSP9313-030E silber
GSP9313-030E inox
Standgerät | Unterbaufähig

Leistung und Verbrauch	
Fassungsvermögen	13 Maßgedecke
Energieeffizienzklasse	E
Trocknungs-Index	1,065
Programmdauer (h:min)	03:40
Energieverbrauch ECO	0,937 kWh/Zyklus
Wasserverbrauch ECO	11,0 L/Zyklus
Geräusch	49 dB(A) re1pW

Ausstattung	
Display mit Programm- & Restzeitanzeige	√
Salzmangelanzeige	√
Klarspülermangelanzeige	√
Einstellbare Klarspülerdosierung	√
Startzeitvorwahl	0 – 24 Std.
Innenverkleidung	Edelstahl
Besteckablage im Oberkorb	√
Klappbare Tassenablage	√
Besteckkorb	√
AquaStop	nachrüstbar
Wasseranschluss	Kalt
Durchlauferhitzer	√
Mechanische Sicherheitsverriegelung	√
Mehrfachwasserschutz	√

Programme & Funktionen	
Spülprogramme	7
Spültemperaturen	Kalt – 65 °C
Eco | Glas	√ | √
Intensiv | Power+	√ | √
Kurz | Zeitprogramm	√ | 90 Min.
Vorspülen	√

Zusatzfunktionen	
Extra Trocknen	√

Maße (HxBxT) und Gewichte	
Nischenmaße	82,0 x 60,0 x 56,0 cm
Gerätemaße	84,5 x 59,8 x 60,0 cm
Verpackungsmaße	89,0 x 64,5 x 64,5 cm
Gewicht brutto/netto	45,9 / 41,6 kg

Elektrischer Anschluss	
Spannung / Frequenz	220-240 V / 50 Hz
Anschlusswert	1930 W
Kabellänge	150 cm

☐	**Art.-Nr.** 813410300	**EAN** 4016572410587
▒	**Art.-Nr.** 813410301	**EAN** 4016572410594
▒	**Art.-Nr.** 813410302	**EAN** 4016572410600

*nach delegierter Verordnung 2019/2017 und Verordnung 2019/2022

GSP6312-030D weiss
GSP6312-030D silber
GSP6312-030D schwarz
Standgerät | Unterbaufähig

Leistung und Verbrauch

Fassungsvermögen	12 Maßgedecke
Energieeffizienzklasse	D
Trocknungs-Index	1,065
Programmdauer (h:min)	03:30
Energieverbrauch ECO	0,824 kWh/Zyklus
Wasserverbrauch ECO	11,0 L/Zyklus
Geräusch	49 dB(A) re1pW

Ausstattung

Display mit Programm- & Restzeitanzeige	√
Salzmangelanzeige	√
Klarspülermangelanzeige	√
Einstellbare Klarspülerdosierung	√
Startzeitvorwahl	1 – 24 Std.
Kindersicherung	√
Innenverkleidung	Edelstahl / Kunststoff
Klappbare Tassenablage	√
Besteckkorb	√
Wasseranschluss	Kalt
Durchlauferhitzer	√
Mechanische Sicherheitsverriegelung	√
Mehrfachwasserschutz	√

Programme & Funktionen

Spülprogramme	5
Spültemperaturen	40 – 65 °C
Auto Door Open	√
Eco | Intensiv	√ | √
Kurz | Zeitprogramm	√ | 90 Min.
Glas	√

Zusatzfunktionen

Gerätereinigung | Halbe Beladung	√ | √

Maße (HxBxT) und Gewichte

Nischenmaße	82,0 x 60,0 x 56,0 cm
Gerätemaße	84,5 x 59,8 x 60,0 cm
Verpackungsmaße	89,0 x 64,5 x 64,5 cm
Gewicht brutto/netto	54,5 / 48,0 kg

Elektrischer Anschluss

Spannung / Frequenz	220-240 V / 50 Hz
Anschlusswert	1930 W
Kabellänge	150 cm

☐ **Art.-Nr.** 813414400 **EAN** 4016572412147
■ **Art.-Nr.** 813414401 **EAN** 4016572412154
■ **Art.-Nr.** 813414402 **EAN** 4016572412161

GSP9410-030D weiss
Standgerät | Unterbaufähig

Leistung und Verbrauch

Fassungsvermögen	10 Maßgedecke
Energieeffizienzklasse	D
Trocknungs-Index	1,065
Programmdauer (h:min)	03:35
Energieverbrauch ECO	0,674 kWh/Zyklus
Wasserverbrauch ECO	9,0 L/Zyklus
Geräusch	44 dB(A) re1pW

Ausstattung

Display mit Programm- & Restzeitanzeige	√
Salzmangelanzeige	√
Klarspülermangelanzeige	√
Einstellbare Klarspülerdosierung	√
Startzeitvorwahl	1 – 24 Std.
Innenverkleidung	Edelstahl
Deckensprüharm	√
Flexi Besteckschublade	√
Korblift	√
Besteckablage im Oberkorb	√
Klappbare Tassenablage	√
Besteckkorb	√
klappbarer Geschirrhalter	√
AquaStop	√
Wasseranschluss	Kalt
Durchlauferhitzer	√
Mechanische Sicherheitsverriegelung	√
Mehrfachwasserschutz	√

Programme & Funktionen

Spülprogramme	6
Spültemperaturen	40 – 65 °C
Eco | Auto	√ | √
Intensiv | Glas	√ | √
Kurz | Zeitprogramm	√ | 90 Min.

Zusatzfunktionen

Gerätereinigung | Dual Zone	√ | √

Maße (HxBxT) und Gewichte

Nischenmaße	82,0 x 45,0 x 56,0 cm
Gerätemaße	84,5 x 44,8 x 60,0 cm
Verpackungsmaße	88,4 x 49,5 x 64,5 cm
Gewicht brutto/netto	47,0 / 43,0 kg

Elektrischer Anschluss

Spannung / Frequenz	220-240 V / 50 Hz
Anschlusswert	1930 W
Kabellänge	150 cm

☐ **Art.-Nr.** 813382400 **EAN** 4016572410525

GSP9312-060E weiss
Standgerät | Unterbaufähig

Leistung und Verbrauch

Fassungsvermögen	12 Maßgedecke
Energieeffizienzklasse	E
Trocknungs-Index	1,070
Programmdauer (h:min)	3:25 Min
Energieverbrauch ECO	0,923 kWh/Zyklus
Wasserverbrauch ECO	12,0 L/Zyklus
Geräusch	49 dB(A) re1pW

Ausstattung

Display mit Programm- & Restzeitanzeige	√
Salzmangelanzeige	√
Klarspülermangelanzeige	√
Einstellbare Klarspülerdosierung	√
Startzeitvorwahl	1 – 19 Std.
Kindersicherung	√
Innenverkleidung	Edelstahl
Klappbare Tassenablage	√
Besteckkorb	√
AquaStop	nachrüstbar
Wasseranschluss	Kalt
Durchlauferhitzer	√
Mechanische Sicherheitsverriegelung	√
Mehrfachwasserschutz	√

Programme & Funktionen

Spülprogramme	4
Spültemperaturen	40 – 65 °C
Eco | Intensiv	√ | √
Zeitprogramm	30 Min. | 50 Min.

Zusatzfunktionen

Extra Trocknen | Spülen | Hygiene	√ | √ | √

Maße (HxBxT) und Gewichte

Nischenmaße	82,0 x 60,0 x 56,0 cm
Gerätemaße	85,0 x 59,8 x 59,8 cm
Verpackungsmaße	88,1 x 64,4 x 66,1 cm
Gewicht brutto/netto	42,2 / 41,1 kg

Elektrischer Anschluss

Spannung / Frequenz	220-240 V / 50 Hz
Anschlusswert	1900 W
Kabellänge	170 cm

☐ **Art.-Nr.** 813410304 **EAN** 4016572412918

GSP9310-060E weiss
Standgerät | Unterbaufähig

Leistung und Verbrauch

Fassungsvermögen	10 Stk
Energieeffizienzklasse	E
Trocknungs-Index	1,070
Programmdauer (h:min)	3:18 Min
Energieverbrauch ECO	0,755 kWh/Zyklus
Wasserverbrauch ECO	11,0 L/Zyklus
Geräusch	49 dB(A) re1pW

Ausstattung

Display mit Programm- & Restzeitanzeige	√
Salzmangelanzeige	√
Klarspülermangelanzeige	√
Einstellbare Klarspülerdosierung	√
Startzeitvorwahl	1 – 19 Std.
Kindersicherung	√
Innenverkleidung	Edelstahl
Klappbare Tassenablage	√
Besteckkorb	√
AquaStop	nachrüstbar
Wasseranschluss	Kalt
Durchlauferhitzer	√
Mechanische Sicherheitsverriegelung	√
Mehrfachwasserschutz	√

Programme & Funktionen

Spülprogramme	4
Spültemperaturen	40 – 65 °C
ECO | Auto	√ | –
Intensiv | Power +	√ | –
Zeitprogramm	30 Min. | 50 Min.

Zusatzfunktionen

Extra- Trocknen | Spülen | Hygiene	√ | √ | √

Maße (HxBxT) und Gewichte

Gerätemaße	85,0 x 44,8 x 59,8 cm
Verpackungsmaße	88,1 x 49,4 x 66,1 cm
Gerätegewicht brutto/netto	40,2 / 39,3 kg

Elektrischer Anschluss

Spannung / Frequenz	220-240 V~ / 50 Hz
Anschlusswert	1900 W
Kabellänge	170 cm

☐ **Art.-Nr.** 813381300 **EAN** 4016572412901

GSP9112-030E weiss
GSP9112-030E silber
Standgerät | Unterbaufähig

Leistung und Verbrauch

Fassungsvermögen	12 Maßgedecke
Energieeffizienzklasse	E
Trocknungs-Index	1,065
Programmdauer (h:min)	03:40
Energieverbrauch ECO	0,923 kWh/Zyklus
Wasserverbrauch ECO	11,0 L/Zyklus
Geräusch	49 dB(A) re1pW

Ausstattung

Display mit Programm- & Restzeitanzeige	√
Salzmangelanzeige	√
Klarspülermangelanzeige	√
Startzeitvorwahl	3 / 6 / 9 / 12 Std.
nnenverkleidung	Edelstahl
Korblift	√
Besteckablage im Oberkorb	√
Klappbare Tassenablage	√
Besteckkorb	√
klappbarer Geschirrhalter	√
AquaStop	nachrüstbar
Wasseranschluss	Kalt
Durchlauferhitzer	√
Mechanische Sicherheitsverriegelung	√
Mehrfachwasserschutz	√

Programme & Funktionen

Spülprogramme	6
Spültemperaturen	45 – 65 °C
Eco | Auto	√ | –
Intensiv | Power+	√ | √
Glas | Mini Party	√ | –
Kurz | Zeitprogramm	√ | 90 Min.

Zusatzfunktionen

Extra Trocknen	√

Maße (HxBxT) und Gewichte

Nischenmaße	82,0 x 60,0 x 56,0 cm
Gerätemaße	84,5 x 59,8 x 60,0 cm
Verpackungsmaße	89,0 x 64,5 x 64,5 cm
Gewicht brutto/netto	46,7 / 41,7 kg

Elektrischer Anschluss

Spannung / Frequenz	220-240 V / 50 Hz
Anschlusswert	1930 W
Kabellänge	150 cm

☐ **Art.-Nr.** 813400301 **EAN** 4016572410563
■ **Art.-Nr.** 813400302 **EAN** 4016572410570

GSP9309-030E weiss
GSP9309-030E silber
GSP9309-030E inox
Standgerät | Unterbaufähig

Leistung und Verbrauch

Fassungsvermögen	9 Maßgedecke
Energieeffizienzklasse	E
Trocknungs-Index	1,065
Programmdauer (h:min)	03:55
Energieverbrauch ECO	0,704 kWh/Zyklus
Wasserverbrauch ECO	9,0 L/Zyklus
Geräusch	49 dB(A) re1pW

Ausstattung

Display mit Programm- & Restzeitanzeige	√
Salzmangelanzeige	√
Klarspülermangelanzeige	√
Einstellbare Klarspülerdosierung	√
Startzeitvorwahl	0 – 24 Std.
Innenverkleidung	Edelstahl
Korblift	√
Besteckablage im Oberkorb	√
Klappbare Tassenablage	√
Besteckkorb	√
klappbarer Geschirrhalter	√
AquaStop	nachrüstbar
Wasseranschluss	Kalt
Durchlauferhitzer	√
Mechanische Sicherheitsverriegelung	√
Mehrfachwasserschutz	√

Programme & Funktionen

Spülprogramme	7
Spültemperaturen	Kalt – 65 °C
Eco | Glas	√ | √
Intensiv | Power+	√ | √
Kurz | Zeitprogramm	√ | 90 Min.
Vorspülen	√

Zusatzfunktionen

Extra Trocknen	√

Maße (HxBxT) und Gewichte

Nischenmaße	82,0 x 45,0 x 56,0 cm
Gerätemaße	84,5 x 44,8 x 60,0 cm
Verpackungsmaße	89,0 x 49,5 x 64,5 cm
Gewicht brutto/netto	39,6 / 35,9 kg

Elektrischer Anschluss

Spannung / Frequenz	220-240 V / 50 Hz
Anschlusswert	1930 W
Kabellänge	150 cm

☐ **Art.-Nr.** 813353300 **EAN** 4016572410501
■ **Art.-Nr.** 813380300 **EAN** 4016572411881
■ **Art.-Nr.** 813353301 **EAN** 4016572410518

*nach delegierter Verordnung 2019/2017 und Verordnung 2019/2022

GSP9109-030E weiss
GSP9109-030E silber
Standgerät | Unterbaufähig

Leistung und Verbrauch

Fassungsvermögen	9 Maßgedecke
Energieeffizienzklasse	E
Trocknungs-Index	1,065
Programmdauer (h:min)	03:55
Energieverbrauch ECO	0,704 kWh/Zyklus
Wasserverbrauch ECO	9,0 L/Zyklus
Geräusch	49 dB(A) re1pW

Ausstattung

Display mit Programm- & Restzeitanzeige	√
Salzmangelanzeige	√
Klarspülermangelanzeige	√
Einstellbare Klarspülerdosierung	–
Startzeitvorwahl	3 / 6 / 9 / 12 Std.
Kindersicherung	–
Innenverkleidung	Edelstahl
Korblift	√
Besteckablage im Oberkorb	√
Klappbare Tassenablage	√
Besteckkorb	√
klappbarer Geschirrhalter	√
AquaStop	nachrüstbar
Wasseranschluss	Kalt
Durchlauferhitzer	√
Mechanische Sicherheitsverriegelung	√
Mehrfachwasserschutz	√

Programme & Funktionen

Spülprogramme	6
Spültemperaturen	40 - 70 °C
Eco | Glas	√ | √
Intensiv | Power+	√ | √
Kurz | Zeitprogramm	√ | 90 Min.

Zusatzfunktionen

Halbe Beladung | Dual Zone	– | –

Maße (HxBxT) und Gewichte

Nischenmaße	82,0 x 45,0 x 56,0 cm
Gerätemaße	84,5 x 44,8 x 60,0 cm
Verpackungsmaße	89,0 x 49,5 x 64,5 cm
Gewicht brutto/netto	38,0 / 32,0 kg

Elektrischer Anschluss

Spannung / Frequenz	220-240 V / 50 Hz
Anschlusswert	1930 W
Kabellänge	150 cm

☐ **Art.-Nr.** 813343300 **EAN** 4016572410488
■ **Art.-Nr.** 813343301 **EAN** 4016572410495

GSP6012-030E weiss
GSP6012-030E schwarz
Standgerät | Unterbaufähig

Leistung und Verbrauch

Fassungsvermögen	12 Maßgedecke
Energieeffizienzklasse	E
Trocknungs-Index	1,065
Programmdauer (h:min)	03:50
Energieverbrauch ECO	0,923 kWh/Zyklus
Wasserverbrauch ECO	11,0 L/Zyklus
Geräusch	52 dB(A) re1pW

Ausstattung

Display mit Programm- & Restzeitanzeige	√
Salzmangelanzeige	√
Klarspülermangelanzeige	√
Innenverkleidung	Edelstahl / Kunststoff
Korblift	√
Klappbare Tassenablage	√
Besteckkorb	√
AquaStop	nachrüstbar
Wasseranschluss	Kalt
Durchlauferhitzer	√
Mechanische Sicherheitsverriegelung	√
Mehrfachwasserschutz	√

Programme & Funktionen

Spülprogramme	3
Spültemperaturen	Kalt - 65 °C
Eco | Auto	√ | –
Intensiv | Power+	√ | √

Zusatzfunktionen

Gerätereinigung	–

Maße (HxBxT) und Gewichte

Nischenmaße	82,0 x 60,0 x 56,0 cm
Gerätemaße	84,5 x 59,8 x 60,0 cm
Verpackungsmaße	88,4 x 64,5 x 64,5 cm
Gewicht brutto/netto	43,5 / 40,0 kg

Elektrischer Anschluss

Spannung / Frequenz	220-240 V / 50 Hz
Anschlusswert	1930 W
Kabellänge	150 cm

☐ **Art.-Nr.** 813400300 **EAN** 4016572410556
■ **Art.-Nr.** 813400304 **EAN** 4016572411874

GSP508-030D silber
GSP508-030D weiss
GSP508-030D schwarz
Standgerät | Unterbaufähig

Leistung und Verbrauch (vorläufige Daten)

Fassungsvermögen	8 Stk
Energieeffizienzklasse	D
Trocknungs-Index	1,065
Programmdauer (h:min)	3:50
Energieverbrauch ECO	0,584 L/Zyklus
Wasserverbrauch ECO	8,0 L/Jahr
Geräusch	49 dB(A) re1pW

Ausstattung

Display mit Programm- & Restzeitanzeige	√
Salzmangelanzeige	√
Klarspülermangelanzeige	√
Einstellbare Klarspülerdosierung	√
Startzeitvorwahl	1 – 24 Std.
Innenbeleuchtung	√
Höhenverstellbarer Geschirrkorb	√
Besteckablage im Oberkorb	√
klappbarer Geschirrhalter	–
AquaStop	√
Wasseranschluss	Kalt
Durchlauferhitzer	√
Mechanische Sicherheitsverriegelung	√
Mehrfachwasserschutz	√

Programme & Funktionen

Spülprogramme	7
Spültemperaturen	Kalt – 65 °C
Auto Door Open | Eco	√ | √
Intensiv | Power+ | Glas	√ | √ | √
Kurz | Zeitprogramm	√ | 90 Min.

Zusatzfunktionen

Gerätereinigung	√

Maße (HxBxT) und Gewichte

Nischenmaße	59,0 x 56,0 x 55,0 cm
Gerätemaße	59,0 x 55,0 x 50,0 cm
Verpackungsmaße	66,2 x 60,5 x 55,5 cm
Gerätegewicht brutto/netto	29,0 / 25,5 kg

Elektrischer Anschluss

Spannung / Frequenz	220-240 V / 50 Hz
Anschlusswert	1500 W
Kabellänge	150 cm

■ **Art.-Nr.** 813315402 **EAN** 4016572415117
☐ **Art.-Nr.** 813315400 **EAN** 4016572415094
■ **Art.-Nr.** 813315401 **EAN** 4016572415100

GSP206-030D weiss
GSP206-030D schwarz
GSP206-030D silber
Standgerät | Tischgerät

Leistung und Verbrauch

Fassungsvermögen	6 Stk
Energieeffizienzklasse	D
Trocknungs-Index	1,065
Programmdauer (h:min)	3:35 h:min
Energieverbrauch ECO	0,494 kWh/Zyklus
Wasserverbrauch ECO	6,5 L/Zyklus
Geräusch	49 dB(A) re1pW

Ausstattung

Display mit Programm- & Restzeitanzeige	√
Salzmangelanzeige	√
Klarspülermangelanzeige	√
Einstellbare Klarspülerdosierung	–
Startzeitvorwahl	1 – 24 Std.
Innenverkleidung	Edelstahl / Kunststoff
Innenbeleuchtung	–
Klappbare Tassenablage	√
Besteckkorb	√
klappbarer Geschirrhalter	–
AquaStop	nachrüstbar
Wasseranschluss	Kalt
Durchlauferhitzer	√
Mechanische Sicherheitsverriegelung	√
Mehrfachwasserschutz	√

Programme & Funktionen

Spülprogramme	7
Spültemperaturen	40 – 70 °C
Eco	√
Intensiv | Power+ | Glas	√ | √ | √
Kurz | Zeitprogramm	√ | 90 Min.

Zusatzfunktionen

Gerätereinigung	√

Maße (HxBxT) und Gewichte

Nischenmaße	43,8 x 56,0 x 55,0 cm
Gerätemaße	43,8 x 55,0 x 50,0 cm
Verpackungsmaße	51,0 x 60,5 x 55,5 cm
Gewicht brutto/netto	21,5 / 19,3 kg

Elektrischer Anschluss

Spannung / Frequenz	220-240 V / 50 Hz
Anschlusswert	1280 W
Kabellänge	150 cm

☐ **Art.-Nr.** 813310400 **EAN** 4016572415063
■ **Art.-Nr.** 813310402 **EAN** 4016572415087
■ **Art.-Nr.** 813310401 **EAN** 4016572415070

EGSP9614-EF-030B inox
EGSP9614-EF-030B inox-az
Einbaugerät

Leistung und Verbrauch

Fassungsvermögen	14 Stk
Energieeffizienzklasse	B
Trocknungs-Index	1,065
Programmdauer (h:min)	3:40 h:min
Energieverbrauch ECO	0,650 kWh/Zyklus
Wasserverbrauch ECO	9,8 L/Zyklus
Geräusch	42 dB(A) re1pW

Ausstattung

Display mit Programm- & Restzeitanzeige	√
Salzmangelanzeige	√
Klarspülermangelanzeige	√
Einstellbare Klarspülerdosierung	√
Startzeitvorwahl	0 – 24 Std.
Kindersicherung	√
Innenverkleidung	Edelstahl
Deckensprüharm	√
Innenbeleuchtung	√
Flexi Besteckschublade	√
Korblift	√
Klappbare Tassenablage	√
Weinglashalter	√
Besteckkorb	√
AquaStop	Elektronisch
Wasseranschluss	Kalt
Durchlauferhitzer	√
Mechanische Sicherheitsverriegelung	√
Mehrfachwasserschutz	√

Programme & Funktionen

Spülprogramme	6
Spültemperaturen	30 – 65 °C
Auto Door Open	√
ECO | Auto	√ | √
Glas | Mini-Party	√ | –
Kurz | Zeitprogramm	√ | 90 Min.

Zusatzfunktionen

Extra Trocknen | Extra Hygiene	√ | –
Turbo Speed | Nachtmodus	√ | √

Maße (HxBxT) und Gewichte

Nischenmaße	82,0 x 60,0 x 56,0 cm
Gerätemaße	81,5 x 59,8 x 57,0 cm
Verpackungsmaße	89,0 x 64,5 x 64,5 cm
Gerätegewicht brutto/netto	46,8 / 41,4 kg

Elektrischer Anschluss

Spannung / Frequenz	220-240 V~ / 50 Hz
Anschlusswert	1930 W
Kabellänge	150 cm

■ **Art.-Nr.** 816086600 **EAN** 4016572413915
■ **Art.-Nr.** 816086601 **EAN** 4016572415124

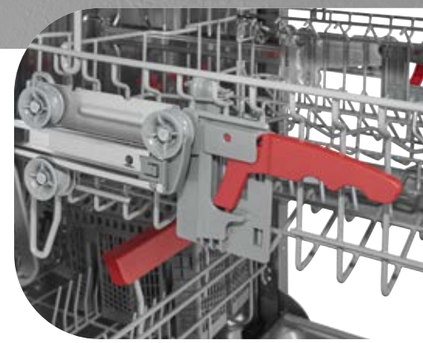

Unser Tipp

Korblift-System - komfortable und effiziente Nutzung.

Im Vergleich zu herkömmlichen höhenverstellbaren Geschirrkörben ermöglicht der Korblift eine optimale Raumausnutzung, da der Spülkorb in mehreren Ebenen positioniert werden kann. Dadurch können auch größere oder sperrige Gegenstände problemlos untergebracht werden.

Entdecken Sie die Zukunft des Geschirrspülens mit einem Korblift-System und genießen Sie den Komfort und die Flexibilität, die es bietet.

*nach delegierter Verordnung 2019/2017 und Verordnung 2019/2022

EGSP9414-EF-030D inox
Einbaugerät

Leistung und Verbrauch

Fassungsvermögen	14 Maßgedecke
Energieeffizienzklasse	D
Trocknungs-Index	1,065
Programmdauer (h:min)	03:18
Energieverbrauch ECO	0,849 kWh/Zyklus
Wasserverbrauch ECO	11,0 L/Zyklus
Geräusch	44 dB(A) re1pW

Ausstattung

Display mit Programm- & Restzeitanzeige	√
Salzmangelanzeige	√
Klarspülermangelanzeige	√
Einstellbare Klarspülerdosierung	√
Startzeitvorwahl	1 – 24 Std.
Innenverkleidung	Edelstahl
InnoWash Sprüharm	√
Innenbeleuchtung	√
Flexible Besteckablage im Oberkorb	√
Korblift	√
Klappbare Tassenablage	√
Weinglashalter	√
Besteckkorb	√
klappbarer Geschirrhalter	√
AquaStop	√
Wasseranschluss	Kalt
Durchlauferhitzer	√
Mechanische Sicherheitsverriegelung	√
Mehrfachwasserschutz	√

Programme & Funktionen

Spülprogramme	6
Spültemperaturen	40 – 70 °C
Auto Door Open | Eco | Auto	√ | √ | √
Intensiv | Glas	√ | √
Kurz | Zeitprogramm	√ | 90 Min.

Zusatzfunktionen

Intensiv+ | Dual Zone	√ | √

Maße (HxBxT) und Gewichte

Nischenmaße	82,0 x 60,0 x 56,0 cm
Gerätemaße	81,5 x 59,8 x 57,0 cm
Verpackungsmaße	87,1 x 64,5 x 64,5 cm
Gewicht brutto/netto	51,0 / 45,5 kg

Elektrischer Anschluss

Spannung / Frequenz	220-240 V / 50 Hz
Anschlusswert	1930 W
Kabellänge	150 cm

Art.-Nr. 816086400 **EAN** 4016572410686

EGSP9313-EF-030E inox
Einbaugerät

Leistung und Verbrauch

Fassungsvermögen	13 Maßgedecke
Energieeffizienzklasse	E
Trocknungs-Index	1,065
Programmdauer (h:min)	03:40
Energieverbrauch ECO	0,94 kWh/Zyklus
Wasserverbrauch ECO	11,0 L/Zyklus
Geräusch	47 dB(A) re1pW

Ausstattung

Display mit Programm- & Restzeitanzeige	√
Salzmangelanzeige	√
Klarspülermangelanzeige	√
Einstellbare Klarspülerdosierung	–
Startzeitvorwahl	0 – 24 Std.
Innenverkleidung	Edelstahl
InnoWash Sprüharm	–
Innenbeleuchtung	–
Flexi Besteckschublade	–
Höhenverstellbarer Geschirrkorb	√
Besteckablage im Oberkorb	√
Klappbare Tassenablage	√
Weinglashalter	–
Besteckkorb	√
klappbarer Geschirrhalter	√
AquaStop	nachrüstbar
Wasseranschluss	Kalt
Durchlauferhitzer	√
Mechanische Sicherheitsverriegelung	√
Mehrfachwasserschutz	√

Programme & Funktionen

Spülprogramme	7
Spültemperaturen	Kalt – 65 °C
Eco | Vorspülen	√ | √
Intensiv | Power+ | Glas	√ | √ | √
Kurz | Zeitprogramm	√ | 90 Min.

Zusatzfunktionen

Extra Trocknen	√

Maße (HxBxT) und Gewichte

Nischenmaße	82,0 x 60,0 x 56,0 cm
Gerätemaße	81,5 x 59,8 x 57,0 cm
Verpackungsmaße	89,0 x 64,5 x 64,5 cm
Gewicht brutto/netto	46,0 / 42,0 kg

Elektrischer Anschluss

Spannung / Frequenz	220-240 V / 50 Hz
Anschlusswert	1930 W
Kabellänge	150 cm

Art.-Nr. 816070300 **EAN** 4016572410662

EGSP6112-EF-030E inox
Einbaugerät

Leistung und Verbrauch

Fassungsvermögen	12 Maßgedecke
Energieeffizienzklasse	E
Trocknungs-Index	1,065
Programmdauer (h:min)	03:50
Energieverbrauch ECO	0,923 kWh/Zyklus
Wasserverbrauch ECO	11,0 L/Zyklus
Geräusch	49 dB(A) re1pW

Ausstattung

Display mit Programm- & Restzeitanzeige	√
Salzmangelanzeige	√
Klarspülermangelanzeige	√
Einstellbare Klarspülerdosierung	√
Startzeitvorwahl	3 / 6 / 9 Std.
Innenverkleidung	Edelstahl / Kunststoff
InnoWash Sprüharm	–
Innenbeleuchtung	–
Flexi Besteckschublade	–
Höhenverstellbarer Geschirrkorb	√
Besteckablage im Oberkorb	–
Klappbare Tassenablage	√
Weinglashalter	–
Besteckkorb	√
klappbarer Geschirrhalter	–
AquaStop	Elektronisch
Wasseranschluss	Kalt
Durchlauferhitzer	√
Mechanische Sicherheitsverriegelung	√
Mehrfachwasserschutz	√

Programme & Funktionen

Spülprogramme	4
Spültemperaturen	45 – 65 °C
Eco	√
Intensiv	√
Kurz | Zeitprogramm	√ | 90 Min.

Zusatzfunktionen

Gerätereinigung	–

Maße (HxBxT) und Gewichte

Nischenmaße	82,0 x 60,0 x 56,0 cm
Gerätemaße	81,5 x 59,8 x 57,0 cm
Verpackungsmaße	89,0 x 64,5 x 64,5 cm
Gewicht brutto/netto	35,5 / 29,9 kg

Elektrischer Anschluss

Spannung / Frequenz	220-240 V / 50 Hz
Anschlusswert	1930 W
Kabellänge	150 cm

Art.-Nr. 816080300 **EAN** 4016572412208

EGSP9309-EF-030E inox
Einbaugerät

Leistung und Verbrauch

Fassungsvermögen	9 Maßgedecke
Energieeffizienzklasse	E
Trocknungs-Index	1,065
Programmdauer (h:min)	03:55
Energieverbrauch ECO	0,704 kWh/Zyklus
Wasserverbrauch ECO	9,0 L/Zyklus
Geräusch	47 dB(A) re1pW

Ausstattung

Display mit Programm- & Restzeitanzeige	√
Salzmangelanzeige	√
Klarspülermangelanzeige	√
Einstellbare Klarspülerdosierung	–
Startzeitvorwahl	0 – 24 Std.
Innenverkleidung	Edelstahl
InnoWash Sprüharm	–
Innenbeleuchtung	–
Flexi Besteckschublade	–
Höhenverstellbarer Geschirrkorb	√
Besteckablage im Oberkorb	√
Klappbare Tassenablage	√
Weinglashalter	–
Besteckkorb	√
klappbarer Geschirrhalter	√
AquaStop	nachrüstbar
Wasseranschluss	Kalt
Durchlauferhitzer	√
Mechanische Sicherheitsverriegelung	√
Mehrfachwasserschutz	√

Programme & Funktionen

Spülprogramme	7
Spültemperaturen	Kalt – 65 °C
Eco | Vorspülen	√ | √
Intensiv | Power+ | Glas	√ | √ | √
Kurz | Zeitprogramm	√ | 90 Min.

Zusatzfunktionen

Extra Trocknen	√

Maße (HxBxT) und Gewichte

Nischenmaße	82,0 x 45,0 x 56,0 cm
Gerätemaße	81,5 x 44,8 x 57,0 cm
Verpackungsmaße	89,0 x 49,5 x 64,5 cm
Gewicht brutto/netto	35,8 / 31,0 kg

Elektrischer Anschluss

Spannung / Frequenz	220-240 V / 50 Hz
Anschlusswert	1930 W
Kabellänge	150 cm

Art.-Nr. 816053300 **EAN** 4016572410631

EGSP9614-EB-030B inox
Einbaugerät

Leistung und Verbrauch

Fassungsvermögen	14 Stk
Energieeffizienzklasse	B
Trocknungs-Index	1,065
Programmdauer (h:min)	3:40 h:min
Energieverbrauch ECO	0,650 kWh/Zyklus
Wasserverbrauch ECO	9,8 L/Zyklus
Geräusch	42 dB(A) re1pW

Ausstattung

Display mit Programm- & Restzeitanzeige	√
Salzmangelanzeige	√
Klarspülermangelanzeige	√
Einstellbare Klarspülerdosierung	√
Startzeitvorwahl	0 – 24 Std.
Kindersicherung	√
Innenverkleidung	Edelstahl
Deckensprüharm	√
Innenbeleuchtung	√
Flexi Besteckschublade	√
Korblift	√
Klappbare Tassenablage	√
Weinglashalter	√
Besteckkorb	√
AquaStop	Elektronisch
Wasseranschluss	Kalt
Durchlauferhitzer	√
Mechanische Sicherheitsverriegelung	√
Mehrfachwasserschutz	√

Programme & Funktionen

Spülprogramme	6
Spültemperaturen	30 – 65 °C
Auto Door Open	√
ECO | Auto | Glas	√ | √ | √
Kurz | Zeitprogramm	√ | 90 Min.

Zusatzfunktionen

Extra Trocknen | Extra Hygiene	√ | –
Turbo Speed | Nachtmodus	√ | √

Maße (HxBxT) und Gewichte

Nischenmaße	82,0 x 60,0 x 56,0 cm
Gerätemaße	81,5 x 59,8 x 57,0 cm
Verpackungsmaße	89,0 x 64,5 x 64,5 cm
Gerätegewicht brutto/netto	46,6 / 41,2 kg

Elektrischer Anschluss

Spannung / Frequenz	220-240 V~ / 50 Hz
Anschlusswert	1930 W
Kabellänge	150 cm

Art.-Nr. 816363600 **EAN** 4016572413908

Wussten Sie schon ...

Auto-Open

dass unsere Geschirrspüler mit der innovativen Auto Door Open-Funktion eine technische Meisterleistung bieten?

Durch die automatische Türöffnung ermöglichen sie ein müheloses Entladen des Geschirrs. Genießen Sie Zeitersparnis und beispiellosen Komfort, während die verbesserte Luftzirkulation eine optimale Trocknung Ihres Geschirrs gewährleistet. Darüber hinaus sorgt die Auto Door Open-Funktion dafür, dass das Geschirr beim Entladen angenehm kühl bleibt, was Ihnen zusätzlichen Schutz bietet.

Tauchen Sie ein in die Zukunft des Geschirrspülens und erleben Sie unvergleichliche Bequemlichkeit.

*nach delegierter Verordnung 2019/2017 und Verordnung 2019/2022

EGSP9614-E-030B inox
Einbaugerät | Vollintegriert

Leistung und Verbrauch

Fassungsvermögen	14 Stk
Energieeffizienzklasse	B
Trocknungs-Index	1,065
Programmdauer (h:min)	3:40 h:min
Energieverbrauch ECO	0,645 kWh/Zyklus
Wasserverbrauch ECO	9,8 L/Zyklus
Geräusch	42 dB(A) re1pW

Ausstattung

Display mit Programm- & Restzeitanzeige	√
Salzmangelanzeige	√
Klarspülermangelanzeige	√
Einstellbare Klarspülerdosierung	√
Startzeitvorwahl	0 – 24 Std.
Kindersicherung	–
Innenverkleidung	Edelstahl
Deckensprüharm	√
Innenbeleuchtung	√
LED-Fußbodenlicht	√
Flexi Besteckschublade	√
Korblift	√
Klappbare Tassenablage	√
Weinglashalter	√
Besteckkorb	√
AquaStop	Elektronisch
Wasseranschluss	Kalt
Durchlauferhitzer	√
Mechanische Sicherheitsverriegelung	√
Mehrfachwasserschutz	√

Programme & Funktionen

Spülprogramme	8
Spültemperaturen	30 – 65 °C
Auto Door Open	√
ECO | Auto	√ | √
Intensiv | Vorspülen	√ | √
Glas | Mini-Party	√ | –
Kurz | Zeitprogramm	√ | 90 Min.

Zusatzfunktionen

Extra Trocknen | Extra Hygiene	√ | √
Turbo Speed | Nachtmodus	√ | √

Maße (HxBxT) und Gewichte

Nischenmaße	82,0 x 60,0 x 56,0 cm
Gerätemaße	81,5 x 59,8 x 55,0 cm
Verpackungsmaße	89,0 x 64,5 x 64,5 cm
Gerätegewicht brutto/netto	46,2 / 40,8 kg

Elektrischer Anschluss

Spannung / Frequenz	220-240 V~ / 50 Hz
Anschlusswert	1930 W
Kabellänge	150 cm

Art.-Nr. 816563600 **EAN** 4016572413892

EGSP9414-EB-030D inox
Einbaugerät | Teilintegriert

Leistung und Verbrauch

Fassungsvermögen	14 Maßgedecke
Energieeffizienzklasse	D
Trocknungs-Index	1,065
Programmdauer (h:min)	03:18
Energieverbrauch ECO	0,849 kWh/Zyklus
Wasserverbrauch ECO	11,0 L/Zyklus
Geräusch	44 dB(A) re1pW

Ausstattung

Display mit Programm- & Restzeitanzeige	√
Salzmangelanzeige	√
Klarspülermangelanzeige	√
Einstellbare Klarspülerdosierung	√
Startzeitvorwahl	1 – 24 Std.
Innenverkleidung	Edelstahl
InnoWash Sprüharm	√
Deckensprüharm	√
Innenbeleuchtung	√
LED-Fußbodenlicht	√
Flexi Besteckschublade	√
Korblift	√
Besteckablage im Oberkorb	√
Klappbare Tassenablage	√
Weinglashalter	√
Besteckkorb	√
klappbarer Geschirrhalter	√
AquaStop	√
Wasseranschluss	Kalt
Durchlauferhitzer	√
Mechanische Sicherheitsverriegelung	√
Mehrfachwasserschutz	√

Programme & Funktionen

Spülprogramme	6
Spültemperaturen	40 – 70 °C
Auto Door Open	√
Eco | Auto	√ | √
Intensiv | Glas	√ | √
Kurz | Zeitprogramm	√ | 90 Min.

Zusatzfunktionen

Intensiv+ | Dual Zone	√ | √

Maße (HxBxT) und Gewichte

Nischenmaße	82,0 x 60,0 x 56,0 cm
Gerätemaße	81,5 x 59,8 x 57,0 cm
Verpackungsmaße	87,1 x 64,5 x 64,5 cm
Gewicht brutto/netto	51,0 / 45,5 kg

Elektrischer Anschluss

Spannung / Frequenz	220-240 V / 50 Hz
Anschlusswert	1930 W
Kabellänge	150 cm

Art.-Nr. 816363400 **EAN** 4016572410815

EGSP9410-E-030D inox
Einbaugerät | Vollintegriert

Leistung und Verbrauch

Fassungsvermögen	10 Maßgedecke
Energieeffizienzklasse	D
Trocknungs-Index	1,065
Programmdauer (h:min)	03:35
Energieverbrauch ECO	0,674 kWh/Zyklus
Wasserverbrauch ECO	9,0 L/Zyklus
Geräusch	44 dB(A) re1pW

Ausstattung

Display mit Programm- & Restzeitanzeige	√
Salzmangelanzeige	√
Klarspülermangelanzeige	√
Einstellbare Klarspülerdosierung	√
Startzeitvorwahl	0 – 24 Std.
Innenverkleidung	Edelstahl
InnoWash Sprüharm	–
Deckensprüharm	√
Innenbeleuchtung	–
LED-Fußbodenlicht	–
Flexi Besteckschublade	√
Korblift	√
Flexi-Besteckeinsatz	√
Klappbare Tassenablage	√
Weinglashalter	√
Besteckkorb	√
klappbarer Geschirrhalter	√
AquaStop	√
Wasseranschluss	Kalt
Durchlauferhitzer	√
Mechanische Sicherheitsverriegelung	√
Mehrfachwasserschutz	√

Programme & Funktionen

Spülprogramme	8
Spültemperaturen	40 – 65 °C
Auto Door Open	√
Eco | Auto | Vorspülen	√ | √ | √
Intensiv | Power+ | Glas	√ | √ | √
Kurz | Zeitprogramm	√ | 90 Min.

Zusatzfunktionen

Gerätereinigung | Halbe Beladung | Hygiene	√ | √ | √

Maße (HxBxT) und Gewichte

Nischenmaße	82,0 x 45,0 x 56,0 cm
Gerätemaße	81,5 x 44,8 x 55,0 cm
Verpackungsmaße	89,0 x 49,5 x 64,5 cm
Gewicht brutto/netto	37,1 / 32,5 kg | 36,0 / 31,0 kg

Elektrischer Anschluss

Spannung / Frequenz	220-240 V / 50 Hz
Anschlusswert	1930 W
Kabellänge	150 cm

Art.-Nr. 816463400 **EAN** 4016572410891

EGSP9410-EB-030D inox
Einbaugerät | Teilintegriert

Leistung und Verbrauch

Fassungsvermögen	10 Maßgedecke
Energieeffizienzklasse	D
Trocknungs-Index	1,065
Programmdauer (h:min)	03:35
Energieverbrauch ECO	0,674 kWh/Zyklus
Wasserverbrauch ECO	9,0 L/Zyklus
Geräusch	44 dB(A) re1pW

Ausstattung

Display mit Programm- & Restzeitanzeige	√
Salzmangelanzeige	√
Klarspülermangelanzeige	√
Einstellbare Klarspülerdosierung	√
Startzeitvorwahl	1 – 24 Std.
Innenverkleidung	Edelstahl
InnoWash Sprüharm	–
Deckensprüharm	√
Innenbeleuchtung	–
LED-Fußbodenlicht	√
Flexi Besteckschublade	√
Korblift	√
Flexi-Besteckeinsatz	√
Klappbare Tassenablage	√
Weinglashalter	–
Besteckkorb	√
klappbarer Geschirrhalter	√
AquaStop	√
Wasseranschluss	Kalt
Durchlauferhitzer	√
Mechanische Sicherheitsverriegelung	√
Mehrfachwasserschutz	√

Programme & Funktionen

Spülprogramme	6
Spültemperaturen	40 – 70 °C
Auto Door Open	√
Eco | Auto	√ | √
Intensiv | Glas	√ | √
Kurz | Zeitprogramm	√ | 90 Min.

Zusatzfunktionen

Dual Zone	√

Maße (HxBxT) und Gewichte

Nischenmaße	82,0 x 60,0 x 56,0 cm
Gerätemaße	81,5 x 44,8 x 57,0 cm
Verpackungsmaße	89,0 x 49,5 x 64,5 cm
Gewicht brutto/netto	36,0 / 31,0 kg

Elektrischer Anschluss

Spannung / Frequenz	220-240 V / 50 Hz
Anschlusswert	1930 W
Kabellänge	150 cm

Art.-Nr. 816263400 **EAN** 4016572410747

EGSP6312-E-030D silber
EGSP6012-E-030E silber
Einbaugerät | Vollintegriert

Leistung und Verbrauch

Fassungsvermögen	12 Maßgedecke
Energieeffizienzklasse	D / E
Trocknungs-Index	1,065
Programmdauer (h:min)	03:30 / 03:50
Energieverbrauch ECO	0,824 / 0,923 kWh/Zyklus
Wasserverbrauch ECO	11,0 L/Zyklus
Geräusch	49 dB(A) re1pW

Ausstattung

Display mit Programm- & Restzeitanzeige	√
Salzmangelanzeige	√
Klarspülermangelanzeige	√
Einstellbare Klarspülerdosierung	√
Startzeitvorwahl	3 / 6 / 9 Std.
Innenverkleidung	Edelstahl / Kunststoff
InnoWash Sprüharm	–
Deckensprüharm	–
Innenbeleuchtung	–
LED-Fußbodenlicht	–
Flexi Besteckschublade	–
Korblift	√
Höhenverstellbarer Geschirrkorb	√
Klappbare Tassenablage	√
Weinglashalter	√
Besteckkorb	√
klappbarer Geschirrhalter	–
AquaStop	nachrüstbar
Wasseranschluss	Kalt
Durchlauferhitzer	√
Mechanische Sicherheitsverriegelung	√
Mehrfachwasserschutz	√

Programme & Funktionen

Spülprogramme	4
Spültemperaturen	45 – 65 °C
Auto Door Open	–
Eco	√
Intensiv | Glas	√ | √
Kurz | Zeitprogramm	√ | 90 Min.

Zusatzfunktionen

Maße (HxBxT) und Gewichte

Nischenmaße	82,0 x 60,0 x 56,0 cm
Gerätemaße	81,5 x 59,8 x 55,0 cm
Verpackungsmaße	88,4 x 64,5 x 64,5 cm
Gewicht brutto/netto	54,5 / 48,0 kg | 35,0 / 29,0 kg

Elektrischer Anschluss

Spannung / Frequenz	220-240 V / 50 Hz
Anschlusswert	1930 W
Kabellänge	150 cm

Art.-Nr. 816523400 **EAN** 4016572412222
Art.-Nr. 816500300 **EAN** 4016572410907

EGSP6012-EB-030E inox
Einbaugerät | Teilintegriert

Leistung und Verbrauch

Fassungsvermögen	12 Maßgedecke
Energieeffizienzklasse	E
Trocknungs-Index	1,065
Programmdauer (h:min)	03:50
Energieverbrauch ECO	0,923 kWh/Zyklus
Wasserverbrauch ECO	11,0 L/Zyklus
Geräusch	49 dB(A) re1pW

Ausstattung

Display mit Programm- & Restzeitanzeige	√
Salzmangelanzeige	√
Klarspülermangelanzeige	√
Einstellbare Klarspülerdosierung	√
Startzeitvorwahl	3 | 6 | 9 Std.
Innenverkleidung	Edelstahl / Kunststoff
InnoWash Sprüharm	–
Deckensprüharm	–
Innenbeleuchtung	–
LED-Fußbodenlicht	–
Flexi Besteckschublade	–
Höhenverstellbarer Geschirrkorb	√
Besteckablage im Oberkorb	–
Klappbare Tassenablage	√
Weinglashalter	–
Besteckkorb	√
klappbarer Geschirrhalter	–
AquaStop	nachrüstbar
Wasseranschluss	Kalt
Durchlauferhitzer	√
Mechanische Sicherheitsverriegelung	√
Mehrfachwasserschutz	√

Programme & Funktionen

Spülprogramme	4
Spültemperaturen	45 – 65 °C
Auto Door Open	–
Eco	√
Intensiv	√
Kurz | Zeitprogramm	√ | 90 Min.

Zusatzfunktionen

Maße (HxBxT) und Gewichte

Nischenmaße	82,0 x 60,0 x 56,0 cm
Gerätemaße	81,5 x 59,8 x 57,0 cm
Verpackungsmaße	89,0 x 64,5 x 64,5 cm
Gewicht brutto/netto	35,0 / 29,0 kg

Elektrischer Anschluss

Spannung / Frequenz	220-240 V / 50 Hz
Anschlusswert	1930 W
Kabellänge	150 cm

Art.-Nr. 816300300 **EAN** 4016572410754

*nach delegierter Verordnung 2019/2017 und Verordnung 2019/2022

EGSP2113-E-030E silber
Einbaugerät | Vollintegriert

Leistung und Verbrauch

Fassungsvermögen	13 Maßgedecke
Energieeffizienzklasse	E
Trocknungs-Index	1,065
Programmdauer (h:min)	03:40
Energieverbrauch ECO	0,94 kWh/Zyklus
Wasserverbrauch ECO	11,0 L/Zyklus
Geräusch	47 dB(A) re1pW

Ausstattung

Display mit Programm- & Restzeitanzeige	√
Salzmangelanzeige	√
Klarspülermangelanzeige	√
Einstellbare Klarspülerdosierung	√
Startzeitvorwahl	0 – 24 Std.
Innenverkleidung	Edelstahl
Höhenverstellbarer Geschirrkorb	√
Besteckablage im Oberkorb	√
Klappbare Tassenablage	√
Besteckkorb	√
klappbarer Geschirrhalter	√
AquaStop	nachrüstbar
Wasseranschluss	Kalt
Durchlauferhitzer	√
Mechanische Sicherheitsverriegelung	√
Mehrfachwasserschutz	√

Programme & Funktionen

Spülprogramme	7
Spültemperaturen	45 – 65 °C
Auto Door Open	–
Eco | Auto	√ | –
Intensiv | Power+	√ | √
Glas | Mini Party	√ | –
Kurz | Zeitprogramm	√ | 90 Min.
Vorspülen	√

Zusatzfunktionen

Extra Trocknen	√

Maße (HxBxT) und Gewichte

Nischenmaße	82,0 x 60,0 x 56,0 cm
Gerätemaße	81,5 x 59,8 x 55,0 cm
Verpackungsmaße	88,4 x 64,5 x 64,5 cm
Gewicht brutto/netto	39,0 / 32,0 kg

Elektrischer Anschluss

Spannung / Frequenz	220-240 V / 50 Hz
Anschlusswert	2100 W
Kabellänge	150 cm

Art.-Nr. 816525300 **EAN** 4016572413335

EGSP2113-EB-030E inox
Einbaugerät | Teilintegriert

Leistung und Verbrauch

Fassungsvermögen	13 Maßgedecke
Energieeffizienzklasse	E
Trocknungs-Index	1,065
Programmdauer (h:min)	03:40
Energieverbrauch ECO	0,937 kWh/Zyklus
Wasserverbrauch ECO	11,0 L/Zyklus
Geräusch	47 dB(A) re1pW

Ausstattung

Display mit Programm- & Restzeitanzeige	√
Salzmangelanzeige	√
Klarspülermangelanzeige	√
Einstellbare Klarspülerdosierung	–
Startzeitvorwahl	0 – 24 Std.
Innenverkleidung	Edelstahl
Höhenverstellbarer Geschirrkorb	√
Besteckablage im Oberkorb	√
Klappbare Tassenablage	√
Besteckkorb	√
klappbarer Geschirrhalter	√
AquaStop	nachrüstbar
Wasseranschluss	Kalt
Durchlauferhitzer	√
Mechanische Sicherheitsverriegelung	√
Mehrfachwasserschutz	√

Programme & Funktionen

Spülprogramme	7
Spültemperaturen	Kalt – 65 °C
Auto Door Open	–
Eco | Auto	√ | –
Intensiv | Power+	√ | √
Glas | Mini Party	√ | –
Kurz | Zeitprogramm	√ | 90 Min.
Vorspülen	√

Zusatzfunktionen

Extra Trocknen	√

Maße (HxBxT) und Gewichte

Nischenmaße	82,0 x 60,0 x 56,0 cm
Gerätemaße	81,5 x 59,8 x 57,0 cm
Verpackungsmaße	89,0 x 64,5 x 64,5 cm
Gewicht brutto/netto	40,0 / 34,0 kg

Elektrischer Anschluss

Spannung / Frequenz	220-240 V / 50 Hz
Anschlusswert	1930 W
Kabellänge	150 cm

Art.-Nr. 816320300 **EAN** 4016572410792

EGSP1012-E-030E silber
Einbaugerät | Vollintegriert

Leistung und Verbrauch

Fassungsvermögen	12 Maßgedecke
Energieeffizienzklasse	E
Trocknungs-Index	1,065
Programmdauer (h:min)	03:40
Energieverbrauch ECO	0,923 kWh/Zyklus
Wasserverbrauch ECO	11,0 L/Zyklus
Geräusch	49 dB(A) re1pW

Ausstattung

Display mit Programm- & Restzeitanzeige	√
Salzmangelanzeige	√
Klarspülermangelanzeige	√
Einstellbare Klarspülerdosierung	√
Startzeitvorwahl	3 | 6 | 9 Std.
Innenverkleidung	Edelstahl
Höhenverstellbarer Geschirrkorb	√
Besteckablage im Oberkorb	√
Klappbare Tassenablage	√
Besteckkorb	√
klappbarer Geschirrhalter	√
AquaStop	nachrüstbar
Wasseranschluss	Kalt
Durchlauferhitzer	√
Mechanische Sicherheitsverriegelung	√
Mehrfachwasserschutz	√

Programme & Funktionen

Spülprogramme	5
Spültemperaturen	45 – 65 °C
Auto Door Open	–
Eco | Auto	√ | –
Intensiv | Power+	√ | √
Glas | Mini Party	– | –
Kurz | Zeitprogramm	√ | 90 Min.
Vorspülen	–

Maße (HxBxT) und Gewichte

Nischenmaße	82,0 x 60,0 x 56,0 cm
Gerätemaße	81,5 x 59,8 x 55,0 cm
Verpackungsmaße	89,0 x 64,5 x 64,5 cm
Gewicht brutto/netto	37,8 / 32,0 kg

Elektrischer Anschluss

Spannung / Frequenz	220-240 V / 50 Hz
Anschlusswert	1930 W
Kabellänge	150 cm

Art.-Nr. 816500301 **EAN** 4016572410914

EGSP1012-EB-030E inox
Einbaugerät | Teilintegriert

Leistung und Verbrauch

Fassungsvermögen	12 Maßgedecke
Energieeffizienzklasse	E
Trocknungs-Index	1,065
Programmdauer (h:min)	03:40
Energieverbrauch ECO	0,923 kWh/Zyklus
Wasserverbrauch ECO	11,0 L/Zyklus
Geräusch	49 dB(A) re1pW

Ausstattung

Display mit Programm- & Restzeitanzeige	√
Salzmangelanzeige	√
Klarspülermangelanzeige	√
Einstellbare Klarspülerdosierung	–
Startzeitvorwahl	3 / 6 / 9 / 12 Std.
Innenverkleidung	Edelstahl
Höhenverstellbarer Geschirrkorb	√
Besteckablage im Oberkorb	√
Klappbare Tassenablage	√
Besteckkorb	√
klappbarer Geschirrhalter	√
AquaStop	nachrüstbar
Wasseranschluss	Kalt
Durchlauferhitzer	√
Mechanische Sicherheitsverriegelung	√
Mehrfachwasserschutz	√

Programme & Funktionen

Spülprogramme	6
Spültemperaturen	45 – 65 °C
Auto Door Open	–
Eco | Auto	√ | –
Intensiv | Power+	√ | √
Glas | Mini Party	√ | –
Kurz | Zeitprogramm	√ | 90 Min.
Vorspülen	–

Maße (HxBxT) und Gewichte

Nischenmaße	82,0 x 60,0 x 56,0 cm
Gerätemaße	81,5 x 59,8 x 57,0 cm
Verpackungsmaße	89,0 x 64,5 x 64,5 cm
Gewicht brutto/netto	38,3 / 32,5 kg

Elektrischer Anschluss

Spannung / Frequenz	220-240 V / 50 Hz
Anschlusswert	1930 W
Kabellänge	150 cm

Art.-Nr. 816300301 **EAN** 4016572410785

EGSP2109-E-030E silber
Einbaugerät | Vollintegriert

Leistung und Verbrauch

Fassungsvermögen	9 Maßgedecke
Energieeffizienzklasse	E
Trocknungs-Index	1,065
Programmdauer (h:min)	03:55
Energieverbrauch ECO	0,704 kWh/Zyklus
Wasserverbrauch ECO	9,0 L/Zyklus
Geräusch	47 dB(A) re1pW

Ausstattung

Display mit Programm- & Restzeitanzeige	√
Salzmangelanzeige	√
Klarspülermangelanzeige	√
Einstellbare Klarspülerdosierung	–
Startzeitvorwahl	1 – 24 Std.
Innenverkleidung	Edelstahl
Höhenverstellbarer Geschirrkorb	√
Besteckablage im Oberkorb	√
Klappbare Tassenablage	√
Besteckkorb	√
klappbarer Geschirrhalter	√
AquaStop	nachrüstbar
Wasseranschluss	Kalt
Durchlauferhitzer	√
Mechanische Sicherheitsverriegelung	√
Mehrfachwasserschutz	√

Programme & Funktionen

Spülprogramme	6
Spültemperaturen	45 – 65 °C
Auto Door Open	–
Eco | Auto	√ | –
Intensiv | Power+	√ | √
Glas | Mini Party	√ | –
Kurz | Zeitprogramm	√ | 90 Min.
Vorspülen	√

Zusatzfunktionen

Extra Trocknen	√

Maße (HxBxT) und Gewichte

Nischenmaße	82,0 x 45,0 x 56,0 cm
Gerätemaße	81,5 x 44,8 x 55,0 cm
Verpackungsmaße	89,0 x 49,5 x 64,5 cm
Gewicht brutto/netto	35,0 / 30,0 kg

Elektrischer Anschluss

Spannung / Frequenz	220-240 V / 50 Hz
Anschlusswert	1930 W
Kabellänge	150 cm

Art.-Nr. 816423300 **EAN** 4016572410853

EGSP2109-EB-030E inox
Einbaugerät | Teilintegriert

Leistung und Verbrauch

Fassungsvermögen	9 Maßgedecke
Energieeffizienzklasse	E
Trocknungs-Index	1,065
Programmdauer (h:min)	03:55
Energieverbrauch ECO	0,704 kWh/Zyklus
Wasserverbrauch ECO	9,0 L/Zyklus
Geräusch	47 dB(A) re1pW

Ausstattung

Display mit Programm- & Restzeitanzeige	√
Salzmangelanzeige	√
Klarspülermangelanzeige	√
Einstellbare Klarspülerdosierung	–
Startzeitvorwahl	0 – 24 Std.
Innenverkleidung	Edelstahl
Höhenverstellbarer Geschirrkorb	√
Besteckablage im Oberkorb	√
Klappbare Tassenablage	√
Besteckkorb	√
klappbarer Geschirrhalter	√
AquaStop	nachrüstbar
Wasseranschluss	Kalt
Durchlauferhitzer	√
Mechanische Sicherheitsverriegelung	√
Mehrfachwasserschutz	√

Programme & Funktionen

Spülprogramme	7
Spültemperaturen	Kalt – 65 °C
Auto Door Open	–
Eco | Auto	√ | –
Intensiv | Power+	√ | √
Glas | Mini Party	√ | –
Kurz | Zeitprogramm	√ | 90 Min.
Vorspülen	√

Zusatzfunktionen

Extra Trocknen	√

Maße (HxBxT) und Gewichte

Nischenmaße	82,0 x 45,0 x 56,0 cm
Gerätemaße	81,5 x 44,8 x 57,0 cm
Verpackungsmaße	89,0 x 49,5 x 64,5 cm
Gewicht brutto/netto	35,8 / 31,0 kg

Elektrischer Anschluss

Spannung / Frequenz	220-240 V / 50 Hz
Anschlusswert	1930 W
Kabellänge	150 cm

Art.-Nr. 816223300 **EAN** 4016572410723

*nach delegierter Verordnung 2019/2017 und Verordnung 2019/2022

EGSP1009-E-030E silber
Einbaugerät | Vollintegriert

Leistung und Verbrauch

Fassungsvermögen	9 Maßgedecke
Energieeffizienzklasse	E
Trocknungs-Index	1,065
Programmdauer (h:min)	03:55
Energieverbrauch ECO	0,704 kWh/Zyklus
Wasserverbrauch ECO	9,0 L/Zyklus
Geräusch	49 dB(A) re1pW

Ausstattung

Display mit Programm- & Restzeitanzeige	√
Salzmangelanzeige	√
Klarspülermangelanzeige	√
Einstellbare Klarspülerdosierung	√
Startzeitvorwahl	3 / 6 / 9 Std.
Innenverkleidung	Edelstahl
Höhenverstellbarer Geschirrkorb	√
Besteckablage im Oberkorb	√
Klappbare Tassenablage	√
Besteckkorb	√
klappbarer Geschirrhalter	√
AquaStop	nachrüstbar
Wasseranschluss	Kalt
Durchlauferhitzer	√
Mechanische Sicherheitsverriegelung	√
Mehrfachwasserschutz	√

Programme & Funktionen

Spülprogramme	5
Spültemperaturen	40 – 65 °C
Eco | Auto	√ | –
Intensiv | Power+	√ | √
Glas | Mini Party	– | –
Kurz | Zeitprogramm	√ | 90 Min.

Maße (HxBxT) und Gewichte

Nischenmaße	82,0 x 45,0 x 56,0 cm
Gerätemaße	81,5 x 44,8 x 55,0 cm
Verpackungsmaße	89,0 x 49,5 x 64,5 cm
Gewicht brutto/netto	36,0 / 31,0 kg

Elektrischer Anschluss

Spannung / Frequenz	220-240 V / 50 Hz
Anschlusswert	1930 W
Kabellänge	150 cm

Art.-Nr. 816403300 **EAN** 4016572410822

EGSP1009-EB-030E inox
Einbaugerät | Teilintegriert

Leistung und Verbrauch

Fassungsvermögen	9 Maßgedecke
Energieeffizienzklasse	E
Trocknungs-Index	1,065
Programmdauer (h:min)	03:55
Energieverbrauch ECO	0,704 kWh/Zyklus
Wasserverbrauch ECO	9,0 L/Zyklus
Geräusch	49 dB(A) re1pW

Ausstattung

Display mit Programm- & Restzeitanzeige	√
Salzmangelanzeige	√
Klarspülermangelanzeige	√
Einstellbare Klarspülerdosierung	–
Startzeitvorwahl	3 / 6 / 9 / 12 Std.
Innenverkleidung	Edelstahl
Höhenverstellbarer Geschirrkorb	√
Besteckablage im Oberkorb	√
Klappbare Tassenablage	√
Besteckkorb	√
klappbarer Geschirrhalter	√
AquaStop	nachrüstbar
Wasseranschluss	Kalt
Durchlauferhitzer	√
Mechanische Sicherheitsverriegelung	√
Mehrfachwasserschutz	√

Programme & Funktionen

Spülprogramme	6
Spültemperaturen	45 – 65 °C
Eco | Auto	√ | –
Intensiv | Power+	√ | √
Glas | Mini Party	√ | –
Kurz | Zeitprogramm	√ | 90 Min.

Maße (HxBxT) und Gewichte

Nischenmaße	82,0 x 45,0 x 56,0 cm
Gerätemaße	81,5 x 44,8 x 57,4 cm
Verpackungsmaße	89,0 x 49,5 x 64,5 cm
Gewicht brutto/netto	36,0 / 31,0 kg

Elektrischer Anschluss

Spannung / Frequenz	220-240 V / 50 Hz
Anschlusswert	1930 W
Kabellänge	150 cm

Art.-Nr. 816203300 **EAN** 4016572410709

EGSP1060-E-030F schwarz
Einbaugerät | Vollintegriert

Leistung und Verbrauch

Fassungsvermögen	6 Maßgedecke
Energieeffizienzklasse	F
Trocknungs-Index	1,065
Programmdauer (h:min)	03:50
Energieverbrauch ECO	0,613 kWh/Zyklus
Wasserverbrauch ECO	6,5 L/Zyklus
Geräusch	49 dB(A) re1pW

Ausstattung

Display mit Programm- & Restzeitanzeige	√
Salzmangelanzeige	√
Klarspülermangelanzeige	√
Einstellbare Klarspülerdosierung	–
Startzeitvorwahl	0 – 24 Std.
Innenverkleidung	Edelstahl / Kunststoff
Höhenverstellbarer Geschirrkorb	–
Besteckablage im Oberkorb	–
Klappbare Tassenablage	√
Besteckkorb	√
klappbarer Geschirrhalter	–
AquaStop	√
Wasseranschluss	Kalt
Durchlauferhitzer	√
Mechanische Sicherheitsverriegelung	√
Mehrfachwasserschutz	√

Programme & Funktionen

Spülprogramme	6
Spültemperaturen	kalt – 70 °C
Eco | Auto	√ | –
Intensiv | Power+	√ | √
Glas | Mini Party	√ | √
Kurz | Zeitprogramm	– | 90 Min.

Maße (HxBxT) und Gewichte

Nischenmaße	45,8 x 56,0 x 55,0 cm
Gerätemaße	43,8 x 55,0 x 52,0 cm
Verpackungsmaße	51,0 x 60,5 x 55,5 cm
Gewicht brutto/netto	28,0 / 24,0 kg

Elektrischer Anschluss

Spannung / Frequenz	220-240 V / 50 Hz
Anschlusswert	1280 W
Kabellänge	150 cm

Art.-Nr. 816130200 **EAN** 4016572410693

Universalschlauch
Zubehör

Art.-Nr. 1010070 **EAN** 4016572010848

Geschirrspüler-Guide

Mit der richtigen Ordnung, beste Reinigungsergebnisse und maximale Fassungsvermögen erreichen.

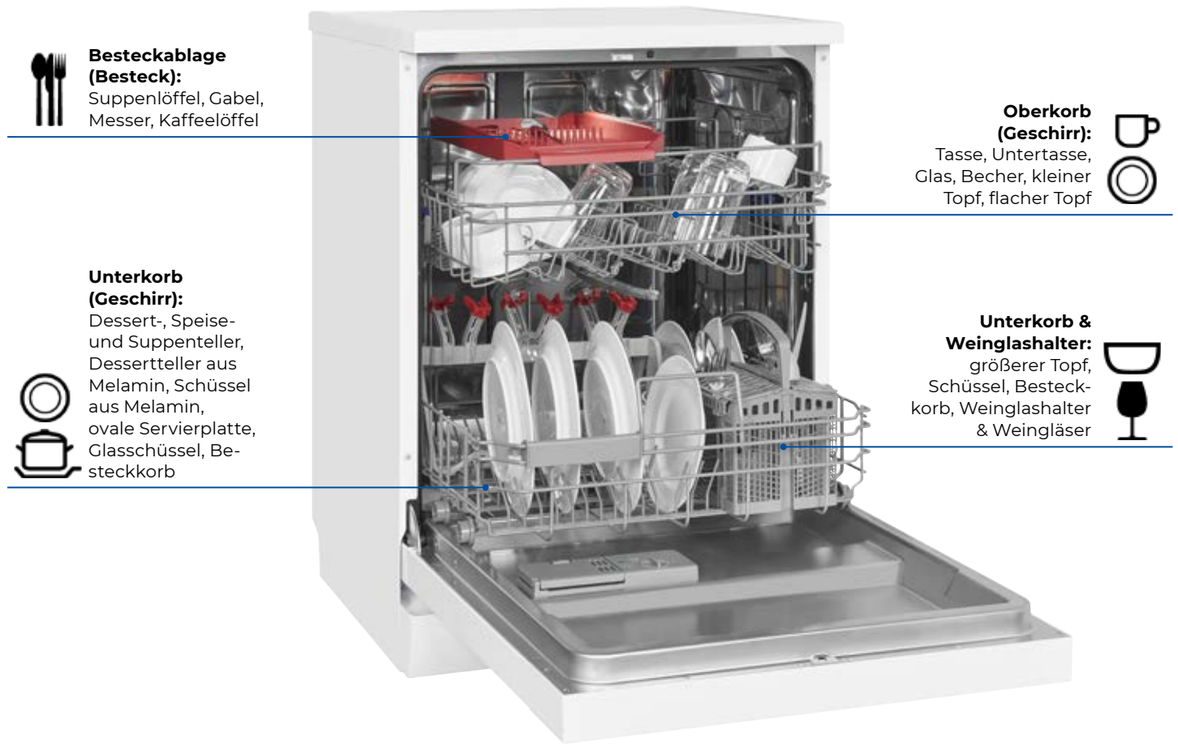

*nach delegierter Verordnung 2019/2017 und Verordnung 2019/2022

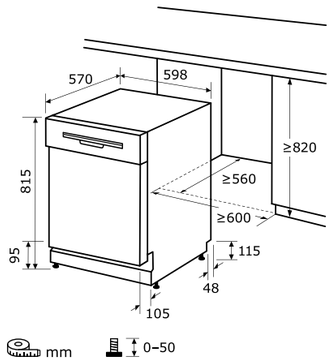

Einbauskizze zu
EGSP9414-EF-030D inox

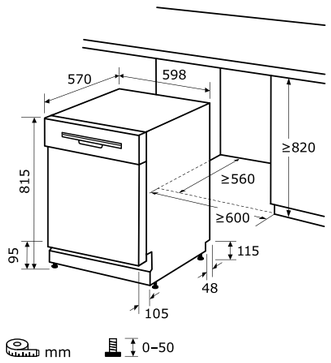

Einbauskizze zu
EGSP9313-EF-030E inox

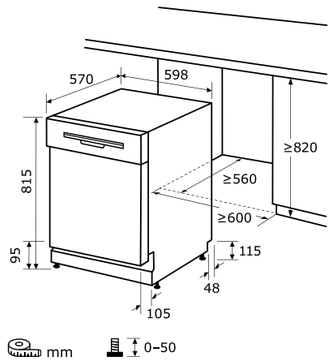

Einbauskizze zu
EGSP6112-EF-030E inox

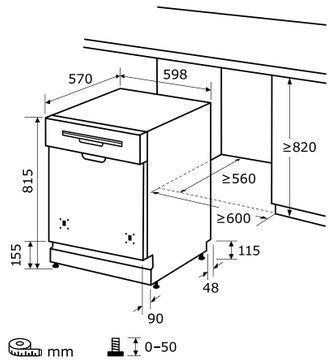

Einbauskizze zu
EGSP6012-EB-030E inox

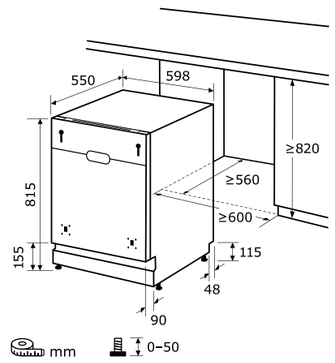

Einbauskizze zu
EGSP2113-E-030E silber

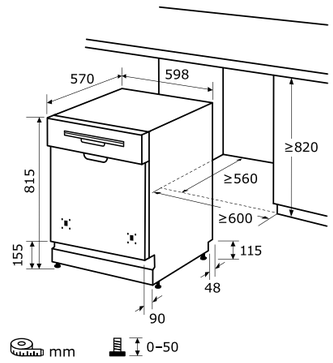

Einbauskizze zu
EGSP2113-EB-030E inox

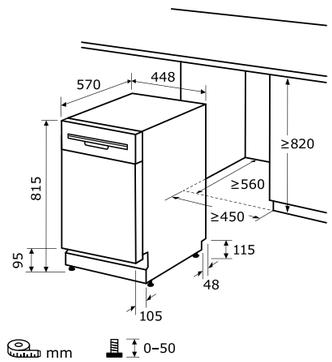

Einbauskizze zu
EGSP9309-EF-030E inox

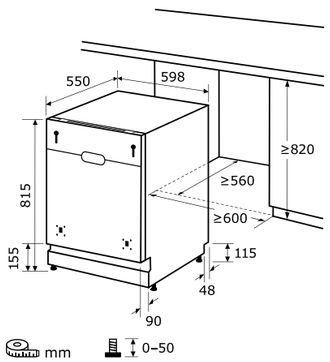

Einbauskizze zu
EGSP9414-E-030D inox

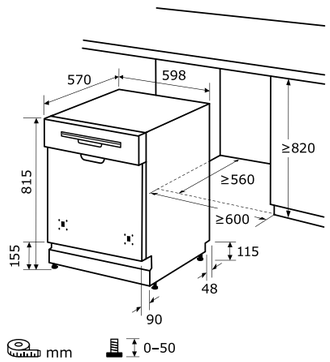

Einbauskizze zu
EGSP9414-EB-030D inox

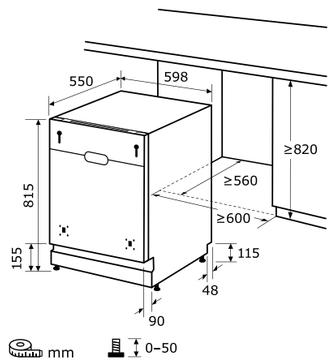

Einbauskizze zu
EGSP1012-E-030E silber

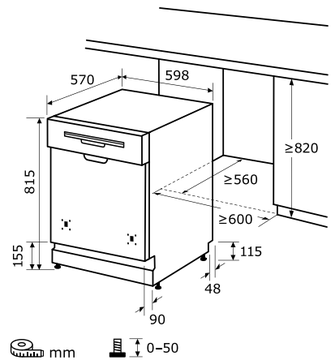

Einbauskizze zu
EGSP1012-EB-030E inox

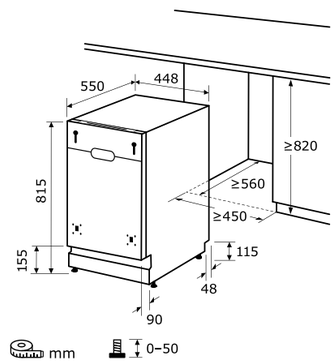

Einbauskizze zu
EGSP2109-E-030E silber | EGSP1009-E-030E silber

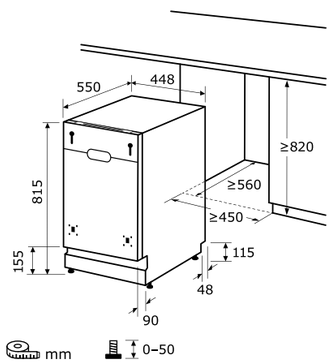

Einbauskizze zu
EGSP9410-E-030D inox

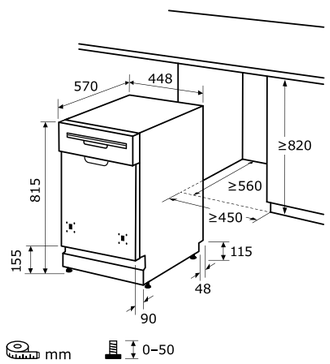

Einbauskizze zu
EGSP9410-EB-030D inox

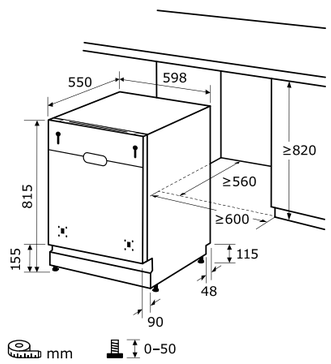

Einbauskizze zu
EGSP6312-E-030D silber | EGSP6012-E-030E silber

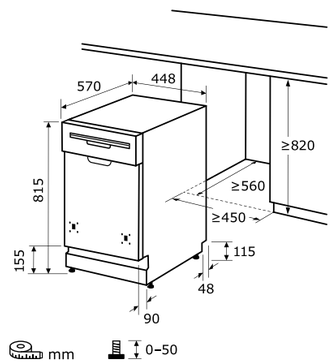

Einbauskizze zu
EGSP2109-EB-030E inox

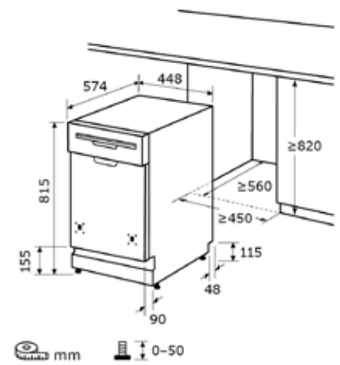

Einbauskizze zu
EGSP1009-EB-030E inox

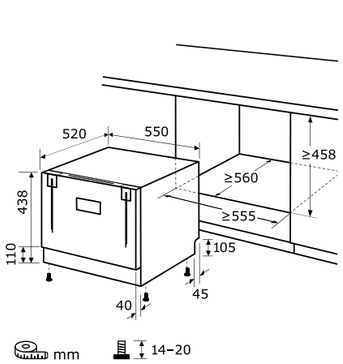

Einbauskizze zu
EGSP1060-E-030F schwarz

Waschen & Trocknen

Mehr Vielfalt bei der Wäschepflege:
Unser Sortiment umfasst Geräte für 6 kg bis 8 kg Wäsche. Die Modelle sind wahlweise in den unterschiedlichsten Energieeffizienzklassen erhältlich und mit zahlreichen Programmen und Funktionen ausgestattet – von der Mengenautomatik über eine Startzeitverzögerung bis hin zum Aquastop-Schlauch. Auf modernen Displays, modellabhängig, werden alle Funktionen übersichtlich angezeigt.

Toplader
ist mit seiner schmalen, kompakten Bauweise besonders platz-sparend. Er lässt sich bequem von oben bedienen.

Frontlader
eignen sich vor allem für größere Wäschemengen. Bei Bedarf und je nach räumlicher Gegebenheit, lassen sich Waschmaschine und Trockner zu einer Säule auf einer Standfläche positionieren (Zwischenbaurahmen erforderlich).

Waschtrockner
sind wahre Platzwunder, eine Kombination aus Waschmaschine und Trockner.

Trockner
Ablufttrockner, Kondensationstrockner oder am energiesparendsten, Wärmepumpentrockner.

Abbildungs-ähnlich

WA9214-340A weiss
Waschmaschine

Leistung und Verbrauch

Fassungsvermögen	9,0 kg
Energieeffizienzklasse	A
Schleudereffizienzklasse	B
max. Schleuderdrehzahl	1400 U/Min
Programmdauer	3:48 h:min
Energieverbrauch	kWh/Zyklus
Wasserverbrauch	L/Zyklus
Restfeuchte im Standardprogramm	53,4 %
Geräusch	76 dB(A) re1pW

Ausstattung

Display mit Programm- & Restzeitanzeige	√
Bedienungsart	Drehwähler
Startzeitvorwahl	3 – 24 Std.
Kindersicherung	√
Wasser-/ Mengenautomatik	√
Trommelmaterial	Edelstahl
Bottich-Typ	Polypropylen
herausnehmbares Flusensieb	√
Drehzahlreduktion	√
Riemenantrieb	√
Türsicherung	√
AquaStop	√
Wasseranschluss	Kalt
Unwuchtkontrolle	√
Höhenverstellbare Füße	2 Vorne

Programme & Funktionen

Waschprogramme	16
Waschtemperaturen	Kalt – 90 °C
Baumwolle	√
ECO	√
Synthetik | Pflegeleicht	– | √

Spezialprogramme

Wolle | Jeans | Buntwäsche	√ | √ | √
Kurzwäsche	15 Min. | 60 Min.
Handwäsche | Daunen	√ | √
Sportkleidung | Antibakteriell	√ | √

Zusatzprogramme

Spülen	√
Knitterschutz	√
Abpumpen	√

Maße (HxBxT) und Gewichte

Gerätemaße	85,0 x 59,5 x 56,0 cm
Verpackungsmaße	89,0 x 66,0 x 61,5 cm
Gerätegewicht brutto/netto	63,0 / 60,0 kg

Elektrischer Anschluss

Spannung / Frequenz	220-240 V~ / 50 Hz
Kabellänge	150 cm

☐ **Art.-Nr.** 813078700 **EAN** 4016572416046

Abbildungs-ähnlich

WA8214-340A weiss
Waschmaschine

Leistung und Verbrauch

Fassungsvermögen	8,0 kg
Energieeffizienzklasse	A
Schleudereffizienzklasse	B
max. Schleuderdrehzahl	1400 U/Min
Programmdauer	3:38 h:min
Energieverbrauch	kWh/Zyklus
Wasserverbrauch	47 L/Zyklus
Restfeuchte im Standardprogramm	53,4 %
Geräusch	76 dB(A) re1pW

Ausstattung

Display mit Programm- & Restzeitanzeige	√
Bedienungsart	Drehwähler
Startzeitvorwahl	3 – 24 Std.
Kindersicherung	√
Wasser-/ Mengenautomatik	√
Trommelmaterial	Edelstahl
Bottich-Typ	Polypropylen
herausnehmbares Flusensieb	√
Drehzahlreduktion	√
Riemenantrieb	√
Türsicherung	√
AquaStop	√
Wasseranschluss	Kalt
Unwuchtkontrolle	√
Höhenverstellbare Füße	2 Vorne

Programme & Funktionen

Waschprogramme	16
Waschtemperaturen	Kalt – 90 °C
Baumwolle	√
ECO	√
Synthetik | Pflegeleicht	– | √

Spezialprogramme

Wolle | Jeans | Buntwäsche	√ | √ | √
Kurzwäsche	15 Min. | 60 Min.
Handwäsche | Daunen	√ | √
Sportkleidung | Antibakteriell	√ | √

Zusatzprogramme

Spülen	√
Knitterschutz	√
Abpumpen	√

Maße (HxBxT) und Gewichte

Gerätemaße	85,0 x 59,5 x 52,0 cm
Verpackungsmaße	89,0 x 66,0 x 57,5 cm
Gerätegewicht brutto/netto	60,0 / 57,0 kg

Elektrischer Anschluss

Spannung / Frequenz	220-240 V~ / 50 Hz
Kabellänge	150 cm

☐ **Art.-Nr.** 813075703 **EAN** 4016572416039

WA8114-060A weiss
Waschmaschine

Leistung und Verbrauch

Fassungsvermögen	8,0 kg
Energieeffizienzklasse	A
Schleudereffizienzklasse	B
max. Schleuderdrehzahl	1330 U/Min
Programmdauer	3:38 h:min
Energieverbrauch	0,472 kWh/Zyklus
Wasserverbrauch	48 L/Zyklus
Restfeuchte im Standardprogramm	53,4 %
Geräusch	75 dB(A) re1pW

Ausstattung

Display mit Programm- & Restzeitanzeige	√
Bedienungsart	Drehwähler
Startzeitvorwahl	1 – 23 Std.
Kindersicherung	√
Wasser-/Mengenautomatik	√
Trommelmaterial	Edelstahl
Bottich-Typ	Polypropylen
herausnehmbares Flusensieb	√
Drehzahlreduktion	√
Riemenantrieb	√
Türsicherung	√
AquaStop	√
Wasseranschluss	Kalt
Unwuchtkontrolle	√
Höhenverstellbare Füße	4 Vorne & hinten

Programme & Funktionen

Waschprogramme	15
Waschtemperaturen	Kalt - 90 °C
Baumwolle	√
ECO	√
Synthetik | Pflegeleicht	– | √

Spezialprogramme

Wolle | Jeans | Buntwäsche	√ | √ | √
Kurzwäsche	15 Min. | 60 Min.
Handwäsche | Daunen	√ | √
Sportkleidung | Antibakteriell	√ | √

Zusatzprogramme

Spülen	√
Knitterschutz	√
Abpumpen	√

Maße (HxBxT) und Gewichte

Gerätemaße	84,0 x 60,0 x 58,5 cm
Verpackungsmaße	88,1 x 64,1 x 61,0 cm
Gerätegewicht brutto/netto	71,5 / 70,0 kg

Elektrischer Anschluss

Spannung / Frequenz	220-240 V~ / 50 Hz
Kabellänge	150 cm

☐ **Art.-Nr.** 813075700 **Art.-Nr.** 4016572413755

WA8014-340A weiss
Waschmaschine

Leistung und Verbrauch

Fassungsvermögen	8,0 kg
Energieeffizienzklasse	A
Schleudereffizienzklasse	B
max. Schleuderdrehzahl	1400 U/Min
Programmdauer	3:38 h:min
Energieverbrauch	0,473 kWh/Zyklus
Wasserverbrauch	48 L/Zyklus
Restfeuchte im Standardprogramm	54,0 %
Geräusch	76 dB(A) re1pW

Ausstattung

Display mit Programm- & Restzeitanzeige	√
Bedienungsart	Drehwähler
Startzeitvorwahl	3 – 24 Std.
Kindersicherung	√
Wasser-/Mengenautomatik	√
Trommelmaterial	Edelstahl
Bottich-Typ	Polypropylen
herausnehmbares Flusensieb	√
Drehzahlreduktion	√
Riemenantrieb	√
Türsicherung	√
AquaStop	√
Wasseranschluss	Kalt
Unwuchtkontrolle	√
Höhenverstellbare Füße	4 Vorne & hinten

Programme & Funktionen

Waschprogramme	16
Waschtemperaturen	Kalt - 95 °C
Baumwolle	√
ECO	√
Synthetik | Pflegeleicht	– | –

Spezialprogramme

Wolle	√
Intensiv | Flecken | Antibakteriell	√ | √ | √
Feinwäsche | Mix | Sportkleidung	√ | √ | √

Zusatzprogramme

Vorwäsche | Knitterschutz	√ | √
Spülen+Schleudern	√
Trommelreinigung	√

Maße (HxBxT) und Gewichte

Gerätemaße	85,3 x 59,5 x 53,0 cm
Verpackungsmaße	89,0 x 66,0 x 57,5 cm
Gerätegewicht brutto/netto	61,0 / 58,0 kg

Elektrischer Anschluss

Spannung / Frequenz	220-240 V~ / 50 Hz
Kabellänge	150 cm

☐ **Art.-Nr.**813075701 **EAN** 4016572414790

WA6010-060D weiss
Waschmaschine | Frontloader

Leistung und Verbrauch

Fassungsvermögen	6,0 kg
Energieeffizienzklasse	D
Schleudereffizienzklasse	C
max. Schleuderdrehzahl	1000 U/Min
Programmdauer	3:13 h:min
Energieverbrauch	0,65 kWh/Zyklus
Wasserverbrauch	43,0 L/Zyklus
Restfeuchte im Standardprogramm	62,0%
Geräusch	76 dB(A) re1pW

Ausstattung

Programmanzeige	durch Symbole
Bedienungsart	Drehwähler
Startzeitvorwahl	3 | 6 | 9 | 12 Std.
Kindersicherung	√
Wasser-/ Mengenautomatik	√
Trommel aus Edelstahl	Edelstahl
Bottich aus Polypropylen	Polypropylen
herausnehmbares Flusensieb	√
Drehzahlreduktion	Automatisch
Riemenantrieb	√
Türsicherung	√
AquaStop	nachrüstbar
Wasseranschluss	Kalt
Unwuchtkontrolle	√

Programme & Funktionen

Waschprogramme	15
Waschtemperaturen	20 – 90 °C
Baumwolle	20 | ECO 40 | 60 | 90 °C
Pflegeleicht	40 °C

Spezialprogramme

Wolle	30 °C
Kurzwäsche	15' | 60'
Handwäsche	√
Mischwäsche 30 °C	√

Zusatzprogramme

Spülen	√
Vorwäsche	√
Knitterschutz	√
Schleudern	√

Maße (HxBxT) und Gewichte

Gerätemaße	84,5 x 59,7 x 53,0 cm
Verpackungsmaße	88,1 x 64,1 x 54,7 cm
Gewicht brutto/netto	55,9 / 54,6 kg

Elektrischer Anschluss

Spannung / Frequenz	220-240 V~ / 50 Hz
Absicherung / Anschlusswert	10 A / 2100 W
Kabellänge	150 cm

☐ **Art.-Nr.** 813025400 **EAN** 4016572413465

WA6110-020E
Waschmaschine

Leistung und Verbrauch

Fassungsvermögen	6,0 kg
Energieeffizienzklasse	E
Schleudereffizienzklasse	C
max. Schleuderdrehzahl	1000 U/Min
Programmdauer	3:18 h:min
Energieverbrauch	0,729 kWh/Zyklus
Wasserverbrauch	43 L/Zyklus
Restfeuchte im Standardprogramm	61,0 %
Geräusch	74 dB(A) re1pW

Ausstattung

Programmanzeige durch Symbole	√
Bedienungsart	Drehwähler
Startzeitvorwahl	3 | 6 | 9 | 12 | 15 | 18 Std.
Kindersicherung	√
Wasser-/Mengenautomatik	√
Trommelmaterial	Edelstahl
Bottich-Typ	Polypropylen
herausnehmbares Flusensieb	√
Drehzahlreduktion	√
Riemenantrieb	√
Türsicherung	√
AquaStop	nachrüstbar
Wasseranschluss	Kalt
Unwuchtkontrolle	√
Höhenverstellbare Füße	4 Vorne & hinten

Programme & Funktionen

Waschprogramme	9
Waschtemperaturen	Kalt - 90 °C
Baumwolle	√
ECO	√
Synthetik | Pflegeleicht	√ | –

Spezialprogramme

Feinwäsche	√
Mix	√
Kurzwäsche	15 Min.

Zusatzprogramme

Vorwäsche	√
Spülen+Schleudern	√
Trommelreinigung	√

Maße (HxBxT) und Gewichte

Gerätemaße	84,5 x 59,5 x 46,0 cm
Verpackungsmaße	88,5 x 65,7 x 49,0 cm
Gerätegewicht brutto/netto	54,7 / 50,7 kg

Elektrischer Anschluss

Spannung / Frequenz	220-240 V~ / 50 Hz
Kabellänge	150 cm

☐ **Art.-Nr.** 813025300 **EAN** 4016572410327

*nach delegierter Verordnung 2019/2014 und Verordnung 2019/2023

LTO1207-030C weiss
Waschmaschine | Toploader

Leistung und Verbrauch

Fassungsvermögen	7,5 kg
Energieeffizienzklasse	C
Schleudereffizienzklasse	B
max. Schleuderdrehzahl	1200 U/Min
Programmdauer	3:31 h:min
Energieverbrauch	0,61 kWh/Zyklus
Wasserverbrauch	46,0 L/Zyklus
Restfeuchte im Standardprogramm	51,0 %
Geräusch	80 dB(A) re1pW

Ausstattung

Display mit Programm-& Restzeitanzeige	√
Bedienungsart	Drehwähler
Startzeitvorwahl	0 – 24 Std.
Kindersicherung	√
Wasser-/ Mengenautomatik	√
Trommel aus Edelstahl	Edelstahl
Bottich aus Polypropylen	Polypropylen
herausnehmbares Flusensieb	√
Drehzahlreduktion	√
Riemenantrieb	√
Türsicherung	√
AquaStop	√
Wasseranschluss	Kalt
Unwuchtkontrolle	√

Programme & Funktionen

Waschprogramme	16
Waschtemperaturen	Kalt – 90 °C
Baumwolle	Kalt | 20 | ECO 40 | 60 | 90 °C
Synthetik	40 °C

Spezialprogramme

Intensiv	40 | 60 °C
Wolle	Kalt | 20 | 40 °C
Kurzwäsche	15' | 45'
Mischwäsche Kalt | 20 | 40 | 60 | 90 °C	√
Babywäsche | Sportkleidung	√ | √

Zusatzprogramme

Lieblingsprogramm speichern	√
Extra Spülen | Vorwäsche	√ | √
Spülen + Schleudern | Schleudern	√ | √
Trommelreinigung	√

Maße (HxBxT) und Gewichte

Gerätemaße	86,5 x 40,0 x 68,0 cm
Verpackungsmaße	89,5 x 49,0 x 69,0 cm
Gewicht brutto/netto	59,0 / 56,0 kg

Elektrischer Anschluss

Spannung / Frequenz	220-240 V~ / 50-60 Hz
Absicherung / Anschlusswert	10 A / 2000 W
Kabellänge	150 cm

☐ **Art.-Nr.** 813172500 **EAN** 4016572411829

WT8614-060D weiss
Waschtrockner

Leistung und Verbrauch
(Waschen | Waschen&Trocknen)

Fassungsvermögen	8 kg | 6 kg
Energieeffizienzklasse	D | E
Schleudereffizienzklasse	B
max. Schleuderdrehzahl	1400 U/Min
Programmdauer	3:39 | 9:00 h:min
Energieverbrauch	0,73 | 3,77 kWh/Zyklus
Wasserverbrauch	48 | 90 L/Zyklus
Restfeuchte im Standardprogramm	53,0 %
Geräusch	77 dB(A) re1pW

Ausstattung

Display mit Restzeitanzeige	√
Bedienungsart	Drehwähler & Drucktasten
Startzeitvorwahl	1 – 24 Std.
Kindersicherung	√
Wasser-/Mengenautomatik	√
Trommel aus Edelstahl	Edelstahl
Bottich aus Polypropylen	Polypropylen
Riemenantrieb	√
Türsicherung	√
AquaStop	√
Wasseranschluss	Kalt
Unwuchtkontrolle	√

Programme & Funktionen

Waschprogramme	15
Waschtemperaturen	20 – 90 °C
Baumwolle	20 | ECO 40 | 90 °C
Synthetik	60 °C

Spezialprogramme

Wolle	30 °C
Kurzwäsche	15' | 60'
Allergie	√
Vorhänge	√

Zusatzprogramme

Spülen	√
Schleudern	√

Maße (HxBxT) und Gewichte

Gerätemaße	84,5 x 59,7 x 61,5 cm
Verpackungsmaße	88,1 x 64,1 x 64,0 cm
Gewicht brutto/netto	78,4 / 77,0 kg

Elektrischer Anschluss

Spannung / Frequenz	220-240 V~ / 50 Hz
Absicherung / Anschlusswert	10 A / 2200 W
Kabellänge	155 cm

☐ **Art.-Nr.** 813210300 **EAN** 4016572412925

TWP801-030 weiss
Wärmepumpentrockner

Leistung und Verbrauch

Fassungsvermögen	8 kg
Energieeffizienzklasse	A++
Energieverbrauch	235 kWh/Jahr
Referenz-Programm	Standard Baumwolle
Programmdauer	135 Min
Kondensationsseffizienzklasse	B
Kondensationseffizienz	80 %
Energieverbrauch volle Befüllung	1,94 kWh/Zyklus
Energieverbrauch Teil-Befüllung	1,05 kWh/Zyklus
Geräusch im Programm Baumwolle	65 dB

Ausstattung

Display mit Restzeitanzeige	√
Bedienungsart	Drehwähler & Drucktasten
Startzeitvorwahl	0 – 24 Std.
Kindersicherung	√
Trommel	Galvanisiert
Trommelbeleuchtung	√
herausnehmbarer Filter	√

Programme & Funktionen

Trockenprogramme	16
Trocknungsstufe	1, 2, 3, 4
Baumwolle Extra trocken	√
Baumwolle Schranktrocken	√
Baumwolle Bügelfeucht	√
Synthetik Extra	√
Synthetik Schranktrocken	√
Wolle	√

Spezialprogramme

Lieblingsprogramm speichern	√
Auffrischen | Kalt | Warm	√ | √ | √
Zeitgesteuert	von 30 bis 120 Min.
Shirts | Sport	√ | √
Bettwäsche Leinen | Jeans	√ | √

Zusatzprogramme

Knitterschutz | Belüften	√ | √
Türsicherungssystem	√
Sicherheitsthermostat	√
automatische Abschaltung	√
Signal für Programmende	√
Feuchtigkeitssensor	√
Anzeige "Filter reinigen"	√
Anzeige "Behälter entleeren"	√

Maße (HxBxT) und Gewichte

Gerätemaße	85,0 x 59,5 x 67,0 cm
Verpackungsmaße	88,5 x 68,5 x 69,5 cm
Gewicht brutto/netto	50,1 / 47,0 kg

Elektrischer Anschluss

Spannung / Frequenz	220-240 V~ / 50 Hz
Absicherung / Anschlusswert	10 A / 800 W
Kabellänge	150 cm

☐ **Art.-Nr.** 813274300 **EAN** 4016572414714

TK810-060 weiss
Kondensationstrockner

Leistung und Verbrauch

Fassungsvermögen	8 kg
Energieeffizienzklasse	B
Energieverbrauch	561 kWh/Jahr
Referenz-Programm	Baumwolle
Programmdauer	101 Min
Kondensationsseffizienzklasse	B
Kondensationseffizienz	81 %
Energieverbrauch volle Befüllung	4,68 kWh/Zyklus
Energieverbrauch Teil-Befüllung	2,56 kWh/Zyklus
Geräusch im Programm Baumwolle	65 dB

Ausstattung

Display mit Restzeitanzeige	√
Bedienungsart	Druckknöpfe
Startzeitvorwahl	3 | 6 | 9 Std.
Kindersicherung	√
Trommel	Galvanisiert
Trommelbeleuchtung	√
herausnehmbarer Filter	√

Programme & Funktionen

Trockenprogramme	15
Trocknungsstufe	–
Baumwolle Extra trocken	√
Baumwolle Schranktrocken	√
Baumwolle Bügelfeucht	√
Pflegeleicht Schranktrocken	√
Pflegeleicht Bügelfeucht	√
Mix	√

Spezialprogramme

Zeitgesteuert	10' | 30' | 60'
Schnell 29'	√
Shirts 12' | Jeans	√ | √
Babykleidung | Feinwäsche	√ | √

Zusatzprogramme

Knitterschutz | Lüften	√ | √
Türsicherungssystem	√
Sicherheitsthermostat	√
automatische Abschaltung	√
Signal für Programmende	√, deaktivierbar
Feuchtigkeitssensor	√
Anzeige "Filter reinigen"	√
Anzeige "Behälter entleeren"	√

Maße (HxBxT) und Gewichte

Gerätemaße	84,5 x 59,6 x 56,3 cm
Verpackungsmaße	89,0 x 65,5 x 61,6 cm
Gewicht brutto/netto	37,7 / 35,2 kg

Elektrischer Anschluss

Spannung / Frequenz	220-240 V~ / 50 Hz
Absicherung / Anschlusswert	/ 2500 W
Kabellänge	120 cm

☐ **Art.-Nr.** 813244000 **EAN** 4016572413410

TAE 70-3
Ablufttrockner

Leistung und Verbrauch

Fassungsvermögen	7 kg
Energieeffizienzklasse	C
Energieverbrauch	520 kWh/Jahr
Referenz-Programm	Baumwolle
Programmdauer volle Befüllung	145 Min
Energieverbrauch volle Befüllung	4,44 kWh/Zyklus
Energieverbrauch Teil-Befüllung	2,31 kWh/Zyklus
Geräusch im Programm Baumwolle	69 dB

Ausstattung

LED-Anzeige mit Programmanzeige	√
Bedienungsart	Drucktasten
Startzeitvorwahl	3 | 6 | 9 Std.
Kindersicherung	√
Trommel	Galvanisiert
Trommelbeleuchtung	–
herausnehmbarer Filter	√

Programme & Funktionen

Trockenprogramme	8
Trocknungsstufe	1, 2, 3
Baumwolle Extra trocken	√
Baumwolle Schranktrocken	√
Baumwolle Bügelfeucht	√
Synthetik Extra trocken	√
Synthetik Schranktrocken	√
Mix Extra trocken	√
Mix Schranktrocken	√

Spezialprogramme

Eco	√
Kurz 60'	√

Zusatzprogramme

Knitterschutz | Lüften	√ | √
Türsicherungssystem	√
Sicherheitsthermostat	√
automatische Abschaltung	√
Signal für Programmende	√
Feuchtigkeitssensor	√
Anzeige "Filter reinigen"	√
Anzeige "Behälter entleeren"	–

Maße (HxBxT) und Gewichte

Gerätemaße	84,0 x 59,5 x 55,5 cm
Verpackungsmaße	89,0 x 66,5 x 57,5 cm
Gewicht brutto/netto	36,0 / 33,0 kg

Elektrischer Anschluss

Spannung / Frequenz	220-240 V~ / 50 Hz
Absicherung / Anschlusswert	8,7 A / 2000 W
Kabellänge	140 cm

☐ **Art.-Nr.** 0820020 **EAN** 4016572022667

Aquastop-Schlauch
Zubehör: Waschmaschinen

Art.-Nr. 1010181 **EAN** 4016572020106

WÄRMENPUMPEN-TECHNOLOGIE

Besonders energieeffizient - Dank der innovativen Wärmepumpen-Technik. Hierbei wird während des Trocknens kein Kühlwasser mehr verbraucht und die Trocknungstemperaturen sind niedriger und dadurch schonender zur Wäsche.

KONDENSATIONS-TROCKNUNG

Hierbei zirkuliert warme Luft in der Trommel und entzieht der Wäsche so die Feuchtigkeit. Ein Wärmetauscher kühlt die feuchte Luft ab, das Kondenswasser sammelt sich in einem Behälter oder wird direkt per Schlauch ins Abwasser geleitet.

ABLUFTTROCKNEN ...

Die Wäsche wird durch die Rotation der Trommel und der Zufuhr von warmer Luft getrocknet. Die feuchte Abluft muss dann über einen Abluftschlauch nach außen abtransportiert werden.

*nach delegierter Verordnung 2019/2014 und Verordnung 2019/2023

Klein- & Raumklimageräte

Klein aber fein!
Wir haben unser Großgeräte-Sortiment erweitert und bieten jetzt auch Elektrokleingeräte und Raumklimageräte an, einschließlich einer jungen und modernen Marke namens "GUTFELS". Unsere Haushaltskleingeräte umfassen Küchenmaschinen, Mixer, Kaffeemaschinen, Wasserkocher, Toaster, Grillgeräte, Fritteusen und Bodenpflege. Darüber hinaus bieten wir leistungsstarke Raum- und Klimageräte wie Luftreiniger, Luftentfeuchter, Luftbefeuchter, Ventilatoren, Klima- und Heizgeräte an.

Frühstück
vielfältige Auswahl an ausgezeichneten Küchengeräten - von leistungsstarken Kaffeemaschinen und Wasserkochern über praktische Toaster bis hin zu multifunktionalen Frühstückssets.

Küchengeräte & Bodenpflege
Entdecken Sie unsere hochwertigen Küchengeräte und Staubsauger für ein gepflegtes Zuhause - erleben Sie Komfort, Vielseitigkeit und Leistungsfähigkeit in einem genussvollen Wohnambiente.

Luftbehandlung
Erstklassige Produkte zur Luftbehandlung, darunter leistungsstarke Luftreiniger, effektive Luftbefeuchter, praktische Luftentfeuchter und vielseitige Kombigeräte, für ein optimales Raumklima und ein angenehmes Wohlfühlerlebnis.

Kühl - & Heizgeräte
mobile Klimageräte, Ventilatoren, Ölradiatoren und Heizlüfter für ein optimales Raumklima und ein angenehmes Ambiente nach Ihren Bedürfnissen.

Frühstück

Tauchen Sie ein in die Welt des perfekten Frühstücks mit unserer vielfältigen Auswahl an hochwertigen Küchengeräten. Von leistungsstarken Kaffeemaschinen und Wasserkochern über praktische Toaster bis hin zu multifunktionalen Frühstückssets - entdecken Sie die optimale Ausstattung, um Ihren Morgen in kulinarische Genussmomente zu verwandeln. Starten Sie Ihren Tag mit unseren innovativen Geräten und genießen Sie ein Frühstückserlebnis, das Ihre Sinne verwöhnt.

1 Kaffeemaschinen bis zu 15 Tassen heißen Kaffee

2 Wasserkocher mit L, XL und sogar XXL Volumen - bis zu 2 Liter kochendes Wasser

3 Starke Toaster mit Toaster-zentrierung - bis zu 1050 Watt

exquisit

KA 6502 sw
Kaffeemaschine | 10 Tassen | 2 Thermokannen

2x 1,0 Liter Kapazität	
perfekt für die große Kuchenparty	√
max. 870 Watt Leistung	√
Filtereinsatz herausnehmbar	√
Ein-/Ausschalter mit Kontrollleuchte	√
Tropfstopp | Trockenlaufschutz & Abschaltautomatik	√

Art.-Nr. 5010163 **EAN** 4016572025088

GUTFELS

COFFEE 3300 C
Kaffeemaschine | 15 Tassen | Display & Timer

1,5 Liter Glaskanne	√
LED-Display beleuchtet	√
Komfortable Timer-Funktion	√
1080 Watt Leistung, Warmhalteplatte	√
Design Serie mit: TOAST 3300 C & WATER 3300 C	√
Tropfstopp Funktion | Abschaltautomatik & Trockenlaufschutz	√

Art.-Nr. 5810034 **EAN** 4016572025019

GUTFELS

COFFEE 2030
Kaffeemaschine | 12 Tassen | Filterkaffee

1,25 Liter Edelstahl-Thermokanne	√
980 Watt Leistung	√
Filtereinsatz herausnehmbar	√
Ein-/Ausschalter mit Kontrollleuchte	√
Klappbare Tassenablage	√
Tropfstopp | Trockenlaufschutz & Abschaltautomatik	√
Warmhaltefunktion - dank Thermokanne	√

Art.-Nr. 5810037 **EAN** 4016572025040

GUTFELS

COFFEE 2010 S
Kaffeemaschine | 12 Tassen | Filterkaffee

Zeitloses Design	√
1,25 Liter Glaskanne	√
870 Watt Leistung | Filtereinsatz herausnehmbar	√
Tropfstopp & Trockenlaufschutz	√
Abschaltautomatik für mehr Sicherheit	√
Warmhalteplatte	√

Art.-Nr. 5810029 **EAN** 4016572024968

exquisit

KA 6501 sw
Kaffeemaschine | 4 bis 8 Tassen | Filterkaffee

1,0 Liter Edelstahl-Thermokanne	√
800 Watt Leistung	√
1x4 Filtergröße	√
Filtereinsatz herausnehmbar	√
Ein-/Ausschalter mit Kontrollleuchte	√
Warmhaltefunktion - dank Thermokanne	√
Tropfstopp | Trockenlaufschutz & Abschaltautomatik	√

Art.-Nr. 5010016 **EAN** 4016572021158

GUTFELS

KA 8101 swi
Kaffeemaschine | 4 bis 10 Tassen | Filterkaffee

1,25 Liter Glaskanne	√
1080 Watt Leistung	√
1x4 Filtergröße	√
Einfache Reinigung - dank herausnehmbarem Filtereinsatz	√
Tropfstopp Funktion | Trockenlaufschutz & Abschaltautomatik	√
Warmhalteplatte - für längeren Kaffeeguss	√

Art.-Nr. 5810003 **EAN** 4016572021813

Technische Änderungen vorbehalten

exquisit

KA 6119 isw
Kaffeemaschine | 15 Tassen | Filterkaffee

1,5 Liter Glaskanne	√
LED-Display & Timer Funktion	√
1x4 Filtergröße	√
900 Watt Leistung, Warmhalteplatte	√
Filtereinsatz herausnehmbar	√
Tropfstopp | Trockenlaufschutz & Abschaltautomatik	√

Art.-Nr. 5010172 **EAN** 4016572025293

exquisit

KA 6103 sw
Kaffeemaschine | 12 Tassen | Filterkaffee

1,25 Liter Glaskanne	√
max. 1000 Watt Leistung	√
Schmaler als die meisten exquisit Kaffeemaschinen	√
Filtereinsatz herausnehmbar	√
Ein-/Ausschalter mit Kontrollleuchte	√
Tropfstopp | Trockenlaufschutz & Abschaltautomatik	√
Warmhalteplatte	√

Art.-Nr. 5010169 **EAN** 4016572025262

exquisit

KA 3102 swi
Kaffeemaschine | 12 Tassen | Filterkaffee

1,25 Liter Glaskanne	√
max. 870 Watt Leistung	√
Filtereinsatz herausnehmbar	√
Ein-/Ausschalter mit Kontrollleuchte	√
Tropfstopp | Trockenlaufschutz & Abschaltautomatik	√
Warmhalteplatte	√

Art.-Nr. 5010160 **EAN** 4016572025057

GUTFELS

MILK 5010
Milchaufschäumer | Hochwertiges Edelstahldesign | 350 ml

TESTSIEGER in der Kategorie - "Haus & Garten" (02/2023)	√
500 Watt Leistung	√
LED-Kontrollleuchten & Abschaltautomatik	√
kalt und warm Aufschäum-Funktion	√
150 ml Milchschaum | 350 ml heiße Milch	√
perfekt für Cappuccino und Latte Macchiato	√
Elektronische Temperaturkontrolle - bis ca. 50 °C	√
Teflon Beschichtung - für leichte Reinigung	√

Art.-Nr. 5810032 **EAN** 4016572024999

GUTFELS

COFFEE 5010
Kaffeemühle | Hochwertiges Edelstahldesign | 50 g Kapazität

SIEGER - Preis/Leistung - "Haus & Garten" (02/2023)	√
200 Watt Leistung	√
Frisch gemahlener Kaffee auf Knopfdruck	√
geeignet für Kaffeebohnen | Gewürze | Nüsse	√
SAFE-CLOSE - sorgt für sicheres Zerkleinern	√
Edelstahlklinge & Transparenter Deckel	√
Mahlgrad Kontrolle | Sicherheitsverriegelung	√
inkl. Kabelaufwicklung | rutschfester Standfuß	√

Art.-Nr. 5810033 **EAN** 4016572025002

GUTFELS

JUICE 3020
Zitruspresse im Edelstahlgehäuse

Edelstahlfilter| Edelstahlauslauf mit Tropfstopp	√
wechselbarer Zitrusaufsatz in 2 Größen für Orangen und Zitronen	√
100 Watt Leistung	√
rutschfeste Standfüße	√

Art.-Nr. 5810026 **EAN** 4016572024937

GUTFELS

JUICE 3010
Entsafter im Edelstahlgehäuse

400 Watt Leistung | 2 Geschwindigkeiten	√
1,6 Liter Tresterbehälter + 500 ml Saftbehälter	√
Edelstahlfilter	√
65mm große, runde Öffnung	√
transparenter Deckel	√
Sicherheitsverschluss	√

Art.-Nr. 5810025 **EAN** 4016572024890

exquisit

ZP 3001 wet
Zitruspresse

2 Presskegeln	√
1 Liter großer Kunststoff-Mixbehälter mit Füllstandanzeige	√
regulierbare Fruchtfleischfilter	√
Start-/Stopp-Automatik	√
rutschfeste Standfüße	√

Art.-Nr. 5010051 **EAN** 4016572021509

Wasserkocher

UNSER TIPP

Optimale Ziehdauer und Wassertemperaturen für verschiedene Teesorten
Um den bestmöglichen Teegenuss zu erreichen, sollten die empfohlenen Ziehdauern und Wassertemperaturen für verschiedene Teesorten beachtet werden. Hier sind einige praktische Tipps:

Schwarzer Tee:
Wassertemperatur: 90 – 95 °C | Ziehdauer: 2 – 5 Min.
Anregende Wirkung bei weniger als 3 Min., beruhigende Wirkung bei längerer Ziehzeit

Weißer und Grüner Tee:
Wassertemperatur: 80 °C (60 °C für hochwertigen Grüntee)
Ziehdauer: Erster Aufguss 1 Min., folgende Aufgüsse keine Ziehzeit mehr nötig

Rooibos Tee:
Wassertemperatur: sprudelnd | Ziehdauer: ca. 5 Min.

Früchtetee:
Ziehdauer: Je nach Basis, z. B. 10 Min. für Hagebuttenbasis, länger für Rosentee

Indem man die passenden Ziehzeiten und Wassertemperaturen beachtet, lässt sich sicherstellen, dass der Tee sein volles Aroma entfaltet und einen optimalen Geschmack bietet.

GUTFELS

WATER 3020
Wasserkocher | 1,5 Liter | Doppelwandiges Edelstahl | integrierter Filter

Cool-Touch mit doppelwandigem Edelstahl	√
2200 Watt Leistung	√
Abschaltautomatik	√
verdecktes Heizelement	√
transparente Wasserstandsanzeige	√
Überhitzungs-& Trockengehschutz	√
Ein-/Ausschalter mit Kontrollleuchte	√
kabellos mit 360° Basissockel inkl. Kabelaufwicklung	√

Art.-Nr. 5810050 **EAN** 4016572025231

GUTFELS

WK 8301 swi
Wasserkocher | 1,5 Liter | Doppelwandiges Edelstahl

integrierter Filter	√
Abschaltautomatik	verdecktes Heizelement	√
2200 Watt Leistung	√
blau, beleuchtete Wasserstandsanzeige	√
Überhitzungs-& Trockengehschutz	√
kabellos mit 360° Basissockel inkl. Kabelaufwicklung	√

Art.-Nr. 5810002 **EAN** 4016572021806

exquisit

WK 3501 swg
Wasserkocher | XXL-Volumen - 2 Liter | Integrierter Filter

beleuchteter Ein-/Ausschalter	√
Abschaltautomatik	verdecktes Heizelement	√
2200 Watt Leistung	√
Glasgehäuse mit blauer LED-Innenbeleuchtung	√
Überhitzungs-& Trockengehschutz	√
kabellos mit 360° Basissockel inkl. Kabelaufwicklung	√

Art.-Nr. 5010060 **EAN** 4016572021592

GUTFELS

WATER 2020
Wasserkocher | 1 Liter | Doppelwandig | integrierter Filter

TESTSIEGER in der Kategorie - "Haus & Garten" (02/2023)	√
Cool-Touch mit Kunststoffummantelung	√
2200 Watt Leistung	√
Abschaltautomatik	verdecktes Heizelement	√
Wasserstandsanzeige	√
Überhitzungs-& Trockengehschutz	√
Ein-/Ausschalter mit Kontrollleuchte	√
kabellos mit 360° Basissockel inkl. Kabelaufwicklung	√

Art.-Nr. 5810049 **EAN** 4016572025217

GUTFELS

WATER 4010
Wasserkocher | 1,7 Liter XL-Volumen | Integrierter Filter

Abschaltautomatik	√
2200 Watt Leistung	√
Glasgehäuse mit blauer LED-Innenbeleuchtung	√
verdecktes Heizelement	√
Überhitzungs-& Trockengehschutz	√
kabellos mit 360° Basissockel inkl. Kabelaufwicklung	√

Art.-Nr. 5810051 **EAN** 4016572025323

exquisit

WK 6103 sw
Wasserkocher | 1,5 Liter Volumen | Doppelwandig

innen Edelstahl und außen Kunststoff	√
2200 Watt Leistung	√
Abschaltautomatik	√
verdecktes Heizelement	√
transparente Wasserstandsanzeige	√
Überhitzungs-& Trockengehschutz	√
Ein-/Ausschalter mit Kontrollleuchte	√
kabellos mit 360° Basissockel inkl. Kabelaufwicklung	√

Art.-Nr. 5010168 **EAN** 4016572025255

Technische Änderungen vorbehalten

exquisit

WK 6119 isw
Wasserkocher | 1,7 Liter Volumen | Kabelaufwicklung

Abschaltautomatik	√
2200 Watt Leistung	√
verdecktes Heizelement	√
beleuchtete Wasserstandsanzeige	√
Überhitzungs-& Trockengehschutz	√
kabellos mit 360° Basissockel	√

Art.-Nr. 5010173 **EAN** 4016572025309

exquisit

WK 3102 swi
Wasserkocher | 1,7 Liter Volumen | Kabelaufwicklung

Integrierter Filter	Wasserstandsanzeige	√
2200 Watt Leistung	√
Abschaltautomatik	√
Überhitzungs-& Trockengehschutz	√
Ein-/Ausschalter mit Kontrollleuchte	√

Art.-Nr. 5010162 **EAN** 4016572025071

exquisit

WK 3601 we
Wasserkocher | 1 Liter Volumen | Kabelaufwicklung

1200 Watt Leistung	√
Ausgusszotte mit Sieb	Wasserstandsanzeige	√
Abschaltautomatik	√
Überhitzungs-& Trockengehschutz	√
Ein-/Ausschalter mit Kontrollleuchte	√

Art.-Nr. 5010006 **EAN** 4016572021059

GUTFELS

WATER 3010 G
Wasserkocher in Graffiti-Style | 1,7 Liter | verdecktes Heizelement

Abschaltautomatik	√
2200 Watt Leistung	√
transparente Wasserstandsanzeige	√
Überhitzungs-& Trockengehschutz	√
Ein-/Ausschalter mit Kontrollleuchte	√
kabellos mit 360° Basissockel inkl. Kabelaufwicklung	√

Art.-Nr. 5810040 **EAN** 4016572025125

Waffeleisen

Wussten Sie schon?
Mit unseren Geräten können Sie Waffeln in verschiedenen Formen nach Belieben zubereiten. Dank der verschiedenen Modi haben Sie sogar die Wahl zwischen belgischen, klassischen, Schoko-, Buttermilch- oder ganz individuellen Waffeln für die besonders kreativen Genießer.

Grundrezept für Waffeln
Zutaten: 250 g Mehl | 125 g weiche Butter | 100 g Zucker | 200 ml Milch | 1 Ei
Zubereitung:
- Mehl, Zucker, Butter und Ei verrühren.
- Jetzt die Milch langsam unterrühren.
- Der Teig sollte nun eine dickflüssige Konsistenzhaben.
- Tipp: falls der Teig noch zu dickflüssig ist, könnten Sie mit lauwarmen Wasser nachgießen.

GUTFELS

WAFFLE 5010
Waffeleisen | 1600 Watt | Für viereckigen Waffeln

beleuchtetes Display mit Timer	√
Überlauf- & Überhitzungsschutz	√
5 Programme für versch. Waffelteige - Belgisch, Klassisch, Schoko, Buttermilch	√
leichte Reinigung durch beschichtete Backplatten	√

Art.-Nr. 5810042 **EAN** 4016572025149

exquisit

WE 3101 sw
Waffeleisen | 1200 Watt | Herzform

5 Herzen Waffelform	√
Antihaft-Beschichtung	√
stufenlose Temperaturregulierung	√
inkl. Kabelaufwicklung	√

Art.-Nr. 5010047 **EAN** 4016572021462

exquisit

ST 3101 we
ST 3101 sw
Sandwich-Toaster | 4 Sandwiches

750 W Leistung	√
Antihaft-Beschichtung - für eine leichte Reinigung	√
Kontrollleuchten	√
wärmeisolierer Griff mit Verriegelung	√
Überhitzungsschutz	√
senkrechte Aufbewahrung - platzsparend	√

☐ **Art.-Nr.** 5010043 **EAN** 4016572021424
■ **Art.-Nr.** 5010044 **EAN** 4016572021431

Toaster

Toaster Funktionen im Überblick:

- Toastzentrierung
- Krümelschublade
- Brötchenaufsatz
- Auftau-Funktion

GUTFELS

TOAST 2010 S
2-Scheiben-Toaster

Toastzentrierung	√
7 Bräunungsstufen	√
Brötchenaufsatz	√
Auftauen	√
870 Watt Leistung	√
Toastzentrierung	√
integrierter Brötchenaufsatz | Höhenlift	√
elektronische Bräunungskontrolle	√
herausnehmbare Krümelschublade	√
Auftau-, Aufwärm- & Schnellstopp-Funktion	√
inkl. Kabelaufwicklung	√

Art.-Nr. 5810030 **EAN** 4016572024975

GUTFELS

TOAST 3300 C
2-Scheiben-Toaster

Toastzentrierung	√
6 Bräunungsstufen	√
elektronische Bräunungskontrolle	√
1050 Watt Leistung	√
integrierter Brötchenaufsatz | Höhenlift	√
herausnehmbare Krümelschublade	√
Design Serie mit: COFFEE 3300 C & WATER 3300 C	√
Auftau-, Aufwärm- & Schnellstopp-Funktion	√
inkl. Kabelaufwicklung	√

Art.-Nr. 5810035 **EAN** 4016572025026

GUTFELS

TOAST 3010 G
2-Scheiben-Toaster in Graffiti-Style

Toastzentrierung	√
7 Bräunungsstufen	√
850 Watt Leistung	√
abnehmbarer Brötchenaufsatz, Höhenlift	√
elektronische Bräunungskontrolle	√
Auftau-, Aufwärm- & Schnellstopp-Funktion	√
inkl. Kabelaufwicklung | Krümelschublade	√

Art.-Nr. 5810041 **EAN** 4016572025132

exquisit

TA 6103 sw
2-Scheiben-Toaster

7 Bräunungsstufen	√
Auftauen	√
850 Watt Leistung	√
Toastzentrierung	√
Aufwärm- & Schnellstopp-Funktion	√
elektr. Bräunungskontrolle	√
herausnehmbare Krümelschublade	√
inkl. Kabelaufwicklung	√
Zubehör: abnehmbarer Brötchenaufsatz	√

Art.-Nr. 5010170 **EAN** 4016572025279

exquisit

TA 6119 isw
2-Scheiben-Toaster

7 Bräunungsstufen	√
Auftauen	√
800 Watt Leistung	√
Toastzentrierung	√
Aufwärm- & Schnellstopp-Funktion	√
elektr. Bräunungskontrolle	√
herausnehmbare Krümelschublade	√
inkl. Kabelaufwicklung	√
Zubehör: abnehmbarer Brötchenaufsatz	√

Art.-Nr. 5010174 **EAN** 4016572025316

exquisit

TA 3102 swi
2-Scheiben-Toaster

6 Bräunungsstufen	√
Auftauen	√
870 Watt Leistung	√
Toastzentrierung	√
Aufwärm- & Schnellstopp-Funktion	√
elektr. Bräunungskontrolle	√
herausnehmbare Krümelschublade	√
inkl. Kabelaufwicklung	√
Zubehör: abnehmbarer Brötchenaufsatz	√

Art.-Nr. 5010161 **EAN** 4016572025064

Technische Änderungen vorbehalten

Frühstück-Sets

Wussten Sie schon?

Unsere Kaffeemaschinen, Wasserkocher und Toaster bieten die Möglichkeit, ein komplettes Set zu bilden. Ihre stilvollen Design-Linien harmonieren perfekt miteinander und ermöglichen eine vollständige Zusammenstellung, um Ihre Küche perfekt auszustatten.

COFFEE 2010 S | Art.-Nr. 5810029 | EAN 4016572024968
TOAST 2010 S | Art.-Nr. 5810030 | EAN 4016572024975
WATER 2010 S | Art.-Nr. 5810031 | EAN 4016572024982

TOAST 3010 G | Art.-Nr. 5810041 | EAN 4016572025132
WATER 3010 G | Art.-Nr. 5810040 | EAN 4016572025125

KA 6119 isw | Art.-Nr. 5010172 | EAN 4016572025293
TA 6119 isw | Art.-Nr. 5010174 | EAN 4016572025316
WK 6119 isw | Art.-Nr. 5010173 | EAN 4016572025309

COFFEE 3300 C | Art.-Nr. 5810034 | EAN 4016572025019
TOAST 3300 C | Art.-Nr. 5810035 | EAN 4016572025026
WATER 3300 C | Art.-Nr. 5810036 | EAN 4016572025033

KA 3102 swi | Art.-Nr. 5010160 | EAN 4016572025057
TA 3102 swi | Art.-Nr. 5010161 | EAN 4016572025064
WK 3102 swi | Art.-Nr. 5010162 | EAN 4016572025071

Technische Änderungen vorbehalten

Küchengeräte & Bodenpflege

Tauchen Sie ein in die Welt der Küchengeräte und Bodenpflege mit unserer vielfältigen Auswahl an hochwertigen Produkten. Von leistungsstarken Küchenmaschinen und praktischen Heißluft-Fritteusen bis hin zu effizienten Einzelinduktionskochplatten und vielem mehr - entdecken Sie die optimale Ausstattung, um Ihre Küche zu einem Ort kulinarischer Kreativität zu machen und Ihr Zuhause mit unseren effektiven Staubsaugern in einen strahlend sauberen Raum zu verwandeln. Erleben Sie den Komfort, die Vielseitigkeit und die Leistungsfähigkeit unserer innovativen Geräte für ein rundum gepflegtes und genussvolles Wohnambiente.

1 Akku-Betriebene Geräte mit hoher und zuverlässiger Leistung

2 Antihaft-Beschichtung - einfache und zeitsparende Reinigung

3 Temperaturregelung - stufenlos, dank Drehregler oder TouchControl

GUTFELS

AIRFRY 3010
Heißluft-Fritteuse im schwarz-Edelstahl-Design

1300 Watt Leistung	√
XL - Fassungsvermögen von 2,7 Liter	√
stufenlose Temperaturregelung von 80 – 200 °C	√
Heißluft-Technologie für fettarmes, schonendes Garen	√
Geringe Rauch- und Geruchsentwicklung durch integr.Luftfilter	√
Intuitive Touch-Steuerung mit digitaler Anzeige zur Zeit, Temperatur und ausgewähltem Programm	√

Art.-Nr. 5810048 **EAN** 4016572025200

exquisit

FR 6502 sw
Heißluft-Fritteuse im eleganten schwarzem Design

1300 Watt Leistung	√
XL - Fassungsvermögen Korb 3,5 Liter	√
stufenlose Temperaturregelung von 160 – 220 °C	√
30 Minuten Timer	√
2 Kontroll-Leuchten	√
Heißluft-Technologie für fettarmes, schonendes Garen	√

Art.-Nr. 5010179 **EAN** 4016572025378

GUTFELS

RACLETTE 4020
Design-Raclette für bis zu 8 Personen

2000 Watt Leistung	√
stufenlose Temperatursteuerung	√
Wendeplatte halb glatt und geriffelt / glatt	√
Antihaft-beschichtete Aluminiumplatte	√
8 Antihaft-beschichtete Raclette Pfännchen	√

Art.-Nr. 5810039 **EAN** 4016572025118

exquisit

MO 3302 sw
Mini-Backofen in schwarz

1500 Watt Leistung	√
20 Liter Fassungsvermögen	√
mit Drehspieß & Innenbeleuchtung	√
60 Minuten Timer mit Signalton	√
stufenlose Temperaturregelung von 90 – 230 °C	√

Art.-Nr. 5010156 **EAN** 4016572024876

GUTFELS

RACLETTE 4010
Design-Raclette für bis zu 4 Personen

800 Watt Leistung	√
stufenlose Temperatursteuerung	√
Wendeplatte glatt / geriffelt	√
Antihaft-beschichtete Aluminiumplatte	√
4 Antihaft-beschichtete Raclette Pfännchen	√

Art.-Nr. 5810038 **EAN** 4016572025101

exquisit

EM 6002 sw
Eiswürfelmaschine

0,6 Liter Kapazität
1,8 Liter Wassertank
ca. 12 kg in 24 Std.
ca. 9 Eiswürfel / 7 – 5 Minuten
Statusanzeige

Art.-Nr. 5010151 **EAN** 4016572024787

Technische Änderungen vorbehalten

GUTFELS

INDUK 2010
Einzelinduktionskochplatte

2000 Watt Leistung	√
LED Display mit Timerfunktion und digitaler Kontrolle	√
10 Leistungsstufen mit Kontrollleuchten	√
stufenlose Temperaturregelung, Überhitzungsschutz	√
automatische Topferkennung	√
mit Kindersicherung	√
22 cm Durchmesser	√

Art.-Nr. 5810022 **EAN** 4016572024807

GUTFELS

INDUK 2020
Einzelinduktionskochplatte

2000 Watt Leistung	√
LED Display mit Timerfunktion und digitaler Kontrolle	√
9 Leistungsstufen mit Kontrollleuchten	√
stufenlose Temperaturregelung, Überhitzungsschutz	√
automatische Topferkennung	√
mit Kindersicherung	√
22 cm Durchmesser	√

Art.-Nr. 5810023 **EAN** 4016572024814

GUTFELS

COOK 4010
Glaskeramik Doppel-Kochplatte

1800 + 1000 Watt Leistung	√
2 Kochzonen Ø 20,0 cm und Ø 16,5 cm	√
stufenlose Temperaturregelung mit Kontrollleuchten	√
Überhitzungsschutz	√

Art.-Nr. 5810053 **EAN** 4016572025385

exquisit

KP 3202 we
Doppel-Kochplatte

2500 Watt Leistung	√
2 Kochzonen Ø 15,5 cm und Ø 18,5 cm	√
5 Leistungsstufen mit Kontrollleuchten	√
stufenlose Temperaturregelung, Überhitzungsschutz	√

Art.-Nr. 5010178 **EAN** 4016572025354

exquisit

KP 3102 we
Einzel-Kochplatte

1500 Watt Leistung	√
Kochzone Ø 18,5 cm	√
5 Leistungsstufen mit Kontrollleuchte	√
stufenlose Temperaturregelung, Überhitzungsschutz	√

Art.-Nr. 5010177 **EAN** 4016572025347

GUTFELS

MS 8001 swi
Stabmixer im Edelstahl-Design

800 Watt Leistung	√
2 Geschwindigkeitsstufen mit Turbofunktion	√
Edelstahlmesser	√

Art.-Nr. 5810010 **EAN** 4016572021882

exquisit

MS 3003 we
Stabmixer in weiß

400 Watt Leistung	√
2 Geschwindigkeitsstufen	√
Edelstahlmesser	√
abnehmbarer Metallfuß	√

Art.-Nr. 5010164 **EAN** 4016572025095

exquisit

MH 3003 we
Handmixer in weiß

400 Watt Leistung	√
Einhandbedienung	√
ergonomsicher Griff	√
Knethaken + Quirle inkl.	√

Art.-Nr. 5010159 **EAN** 4016572024920

GUTFELS

BLEND 5010
Standmixer im Edelstahldesgin

1,75 Liter Glaskrug	√
1400 Watt Leistung	√
bis zu 21.000 U/min	√
mit Rühr-/Eiscrush-/Pulsfunktion	√
doppelter Sicherheitsschutz	√
inkl. 1x Cup to GO 600 ml + 1x Cup to GO 300 ml + 1x Kaffeemahlbehälter + 1x Messeraufsatz passend für Behälter und Kaffeemahlbehälter	√

Art.-Nr. 5810047 **EAN** 4016572025194

GUTFELS

MU 8401 swi
Akku Standmixer in Edelstahl

Li Ion Batterie	√
BPA freier	√
1,5 Liter Behälter	√
2 Stufen	√
6 flügliges Messer	√

Art.-Nr. 5810021 **EAN** 4016572024791

exquisit

YM 3101 wep
Joghurtmaker in weiß/pink

15 Watt mit PTC-Heizelement
7 herausnehmbare Portionsgläser mit je 200 ml Volumen
und praktischem Schraubverschluss
Ein-/Ausschalter mit Kontrollleuchte

Art.-Nr. 5010114 **EAN** 4016572022230

GUTFELS

KM 8101 si
Küchenmaschine in silber mit 1200 Watt Leistung

6,2 Liter Schüssel	√
10 Geschwindigkeitsstufen + Pulsfunktion	√
schwenkbarer Multifunktionsarm, Fleischwolf, 1,5 Liter Mixbehälter aus Glas	√

Art.-Nr. 5810014 **EAN** 4016572024593

GUTFELS

KM 8102 roi
Küchenmaschine in rot mit 1200 Watt Leistung

GS-geprüft	√
5 Liter Edelstahlschüssel	√
schwenkbarer Multifunktionsarm	√
10 Geschwindigkeitsstufen plus Pulsfunktion	√
inkl. Zubehör: Knethaken, Schneebesen, Rührhaken, transparenter Deckel	√

Art.-Nr. 5810017 **EAN** 4016572024722

exquisit

KM 3101 sw
Küchenmaschine in schwarz mit 1000 Watt Leistung

4,5 Liter Edelstahlschüssel	√
schwenkbarer Multifunktionsarm	√
8 Geschwindigkeitsstufen plus Pulsfunktion mit LED-Licht	√
inkl. Zubehör: Schneebesen, Rührhaken, transparenter Deckel	√

Art.-Nr. 5010118 **EAN** 4016572024173

exquisit

KM 3001 we
Küchenmaschine in weiß

300 Watt Leistung	√
3,8 Liter Schüssel	√
5 Geschwindigkeitsstufen plus Turbofunktion	√
inkl. Zubehör: Knethaken und Edelstahl-Quirle	√

Art.-Nr. 5010029 **EAN** 4016572021288

Staubsauger

Nachhaltige Reinigung leicht gemacht: Staubsauger ohne Staubbeutel und bequemer Behälterentleerung

Staubsauger ohne Staubbeutel sind umweltfreundlich, da sie auf den Einsatz von Einweg-Staubbeuteln verzichten und somit weniger Abfall produzieren. Stattdessen verfügen sie über einen einfach zu entleerenden Behälter, der bequem gereinigt werden kann. Dadurch spart man nicht nur Kosten für den regelmäßigen Kauf von Staubbeuteln, sondern auch Ressourcen und Energie für deren Produktion und Entsorgung. Zudem bieten Staubsauger ohne Staubbeutel oft eine hohe Saugleistung und ermöglichen eine effiziente Reinigung in kürzerer Zeit.

exquisit

BP 6302 wer
Staubsauger in weiß/rot, beutellos

700 Watt Leistung mit Saugkraftregulierung	√
beutelloser 1,2 Liter Behälter, inkl. Hepa-Filter	√
8 m Aktionsradius, 5 m Stromkabel	√
Metall-Teleskoprohr mit Zubehörhalterung für	√
Zahlreiches Zubehör: Parkett-, Polster- und Fugendüse, Fugenbürste	√

Art.-Nr. 5010005 **EAN** 4016572021042

exquisit

BP 3103 we
Staubsauger in weiß

700 Watt Leistung	√
2,0 Liter Staubsaugerbeutelvolumen, inkl. Hepa-Filter	√
8 m Aktionsradius, 5 m Stromkabel	√
Metall-Teleskoprohr	√
Parkettdüse, 2-in-1 Fugendüse/-bürste	√

Art.-Nr. 5010094 **EAN** 4016572022032

GUTFELS

CLEAN 3010
Multi-Cyclon Staubsauger in grau/rot, beutellos

850 Watt Leistung mit Saugkraftregulierung	√
beutelloser 3,0 Liter Behälter, inkl. Hepa-Filter	√
9 m Aktionsradius, 6 m Stromkabel	√
Metall-Teleskoprohr mit Zubehörhalterung	√
Parkett-, Polster-, Boden-, und Fugendüse, Turbo,- Fugenbürste	√
gummierte Räder zum Bodenschutz mit Parkvorrichtung	√

Art.-Nr. 5810028 **EAN** 4016572024951

exquisit

BP 6401 si
2-in-1-Akku-Bodenstaubsauger, beutellos

lange Laufzeit mit bis zu 60 Minuten	√
elektronische Leistungsregulierung	√
25,9 Volt - Brushless Motor	√
LED Beleuchtung bei Akkuladung	√
17 Kpa Saugleistung mit Zyklontechnologie	√
2,5 Behältervolumen - nachhaltig ohne Folgekosten	√
Lithium-Ionen-Akku - in nur 4 Stunden geladen	√

Art.-Nr. 5010149 **EAN** 4016572024753

GUTFELS

CLEAN 2010
Premiumstaubsauger in grau

800 Watt Leistung mit Saugkraftregulierung	√
beutelloser 3,0 Liter Behälter, inkl. Hepa-Filter	√
12 m Aktionsradius, 9 m Stromkabel	√
90 cm Metall-Teleskoprohr	√
Parkett-, Polster-, Boden-, und Fugendüse, Fugenbürste	√
gummierte Räder zum Bodenschutz mit Parkvorrichtung	√

Art.-Nr. 5810027 **EAN** 4016572024944

Technische Änderungen vorbehalten

Luftbehandlung

Erleben Sie ein optimales Raumklima mit unserer vielfältigen Auswahl an hochwertigen Produkten zur Luftbehandlung. Von leistungsstarken Luftreinigern, effektiven Luftbefeuchtern und praktischen Luftentfeuchtern bis hin zu vielseitigen Kombigeräten - entdecken Sie die optimale Ausstattung, um Ihre Raumluft zu reinigen, befeuchten und das perfekte Wohlfühlerlebnis zu schaffen. Tauchen Sie ein in eine Welt der frischen Luft und genießen Sie ein angenehmes und gesundes Raumambiente.

1 + 2 + 3

1 Luftreinigung - durch 4-fache Filtertechnologie werden Bakterien, Viren, Schimmel, Staub und Allergene gefiltert.

2 Luftbefeuchtung - die Qualität des Raumklimas wird spürbar verbessert.

3 Luftentfeuchtung - verhindert Feuchtigkeit & Schimmel, perfekt für nasse und feuchte Räume.

exquisit

LE 2055 we
Luftentfeuchter für 40 m² Raumgröße, GS-geprüft

Luftfeuchtigkeitsanzeige in 3 versch. Farben	√
Entfeuchtungs-Leistung, max. 20 Liter/Tag	√
Temperatur-Arbeitsbereich 5 bis 35°C	√
Lautstärke 48 dBA & Luftstrom max. 195 cbm/h	√
Integrierter Frostschutz & 24 Std Betriebsdauer	√
5,5 L Wassertank mit Überlaufschutz, Timer-Funktion	√
Luftauslass einstellbar & Luftfilter waschbar	√
Tragegriff & Transportrollen	√
GS geprüft	√

Art.-Nr. 5010065 **EAN** 4016572021646

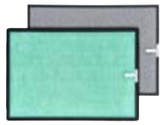

GUTFELS

LR 67015 we
2-in-1 Kombigerät: Luftreiniger und -befeuchter

Reinigungsleistung für 60-70m² Raumgröße	√
4-fache Filtertechnologie: HEPA 14-, Aktivkohle-, Kalt-Katalysator- und antibakterieller Filter	√
Ionisations-Funktion, Timer-Funktion	√
LCD-Luftqualitäts- & Feinstaubbelastungsanzeige	√
Bedienung über Sensor-Touch & Fernbedienung	√
UV-Licht zur Keimvernichtung	√
488 m³/h Filtrationsleistung	√
Geräuscharm 18-55 dB(A)	√
GS geprüft	√

Art.-Nr. 5050103 **EAN** 4016572102925

Filterset_LR 67015 we
Ersatzfilterset für LR 67015 we bestehend aus:

HEPA 14-, Aktivkohle-, Kalt-Katalysator- und antibakterieller Filter	√

Art.-Nr. 5050104 **EAN** 4016572102932

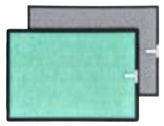

GUTFELS

LR 67014 we
Luftreiniger

Reinigungsleistung für bis zu 40m² Raumgröße	√
4-fache Filtertechnologie: HEPA 13-, Aktivkohle-, Kalt-Katalysator- und antibakterieller Filter	√
Ionisations-Funktion, Timer-Funktion	√
LCD-Luftqualitäts- & Feinstaubbelastungsanzeige	√
Bedienung über Sensor-Touch & Fernbedienung	√
UV-Licht zur Keimvernichtung	√
320 m³/h Filtrationsleistung	√
GS geprüft	√

Art.-Nr. 5050057 **EAN** 4016572102468

Filterset_LR 67014 we
Ersatzfilterset für LR 67014 we bestehend aus:

HEPA 13-, Aktivkohle-, Kalt-Katalysator- und antibakterieller Filter	√

Art.-Nr. 5050068 **EAN** 4016572102574

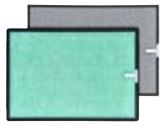

GUTFELS

LR 67013 we
2-in-1 Kombigerät: Luftreiniger und -befeuchter

Reinigungsleistung für 60-70m² Raumgröße	√
4-fache Filtertechnologie: HEPA-, Aktivkohle-, Kalt-Katalysator- und antibakterieller Filter	√
Ionisations-Funktion, Timer-Funktion	√
LCD-Luftqualitäts- & Feinstaubbelastungsanzeige	√
Bedienung über Sensor-Touch & Fernbedienung	√
UV-Licht zur Keimvernichtung	√
488 m³/h Filtrationsleistung	√
Geräuscharm 18-55 dB(A)	√
GS geprüft	√

Art.-Nr. 5010111 **EAN** 4016572101645

Filterset_LR 67013 we
Ersatzfilterset für LR 67013 we bestehend aus:

HEPA-, Aktivkohle-, Kalt-Katalysator- und antibakterieller Filter	√

Art.-Nr. 5050102 **EAN** 4016572102918

Technische Änderungen vorbehalten

Kühl- & Heizgeräte

Erleben Sie optimales Raumklima mit unserer vielfältigen Auswahl an hochwertigen Kühl- und Heizgeräten. Von mobilen Klimageräten und Ventilatoren zur Kühlung bis hin zu Ölradiatoren und Heizlüftern für wohlige Wärme - entdecken Sie die ideale Ausstattung, um das perfekte Raumklima nach Ihren Bedürfnissen zu schaffen. Genießen Sie ein angenehmes und behagliches Ambiente mit unseren innovativen Geräten.

1 Umkippschutz - automatische Abschaltung des Gerätes, sobald umgekippt.

2 Akku-Betriebene Geräte mit höher und zuverlässiger Leistung.

3 Temperaturregelung - stufenlos, dank Drehregler oder Touch-Control

exquisit

HL 32027 we
Heizlüfter mit 90° Oszillation

2 Heizstufen mit 1000/2000 Watt Leistung	√
1 Kaltstufe, Thermostat mit Kontrollleuchte	√
Oszillation zur besseren Luftverteilung	√
Ventilator-Funktion	√
Umkippschutz	√

Art.-Nr. 5050072 **EAN** 4016572102611

exquisit

HL 32025 we
Heizlüfter

2 Heizstufen mit 1000/2000 Watt Leistung	√
Umkipp- & Überhitzungsschutz	√
einstellbarer Thermostat	√
Ventilator-Funktion	√

Art.-Nr. 5050070 **EAN** 4016572102598

GUTFELS

HR 32011 sw
Öl-Radiator 11 Rippen

3 Heizstufen mit max 2500 Watt Leistung	√
übersichtliches Bedienfeld	√
stufenlos regelbares Thermostat	√
Kabelaufwicklung	√

Art.-Nr. 5050076 **EAN** 4016572102659

GUTFELS

HR 32009 sw
Öl-Radiator 9 Rippen

3 Heizstufen mit max 2000 Watt Leistung	√
übersichtliches Bedienfeld	√
stufenlos regelbares Thermostat	√
Kabelaufwicklung	√

Art.-Nr. 5050075 **EAN** 4016572102642

GUTFELS

HR 32007 sw
Öl-Radiator 7 Rippen

3 Heizstufen mit max 1500 Watt Leistung	√
übersichtliches Bedienfeld	√
stufenlos regelbares Thermostat	√
Kabelaufwicklung	√

Art.-Nr. 5050074 **EAN** 4016572102635

exquisit

HK 34524 we
Konvektor

3 Heizstufen mit max. 2000 Watt Leistung	√
Konvektionswärme ohne Laufgeräusche	√
einstellbarer Thermostat	√
Überhitzungsschutz	√

Art.-Nr. 5050073 **EAN** 4016572102628

Technische Änderungen vorbehalten

Ventilatoren

Unser Tipp:
Ventilatoren mit Oszillation bieten eine verbesserte Luftverteilung im Raum. Durch ihre Oszillationsfunktion bewegen sie sich automatisch von einer Seite zur anderen, um den Luftstrom gleichmäßig zu verteilen. Der Winkel der Oszillation ist in der Regel einstellbar, sodass man den Bereich festlegen kann, in dem die Luft verteilt werden soll. Dadurch kann der Ventilator an die individuellen Bedürfnisse und Vorlieben angepasst werden. Die Oszillationsfunktion sorgt für eine angenehmere und effektivere Luftzirkulation, was besonders in größeren Räumen von Vorteil ist.

GUTFELS

VS 36002 ch
"16" Standventilator | 50 Watt | Ø 40 cm

3 Leistungsstufen | 5 Flügelblätter | Tragegriff	√
hochwertiges Vollmetall-Gehäuse	√
Oszillation - 85° einstellbarer Winkel	√
höhenverstellbare Teleskopstange	√
GS geprüft	√
Gerätemaße: 120,0 x 44,0 x 41,0 cm	

Art.-Nr. 5050085 **EAN** 4016572102741

GUTFELS

VS 35064 we
VS 35065 sw
"16" Standventilator | 50 Watt | Ø 40 cm

3 Leistungsstufen | 3 Flügelblätter	√
Oszillation zur besseren Luftverteilung	√
fester Stand, höhenverstellbar	√
Piano Key Bedienung	√
inkl. Tragegriff | VDE Plug	√
GS geprüft	√
Gerätemaße: 125,0 x 60,0 x 60,0 cm	

☐ **Art.-Nr.** 5050083 **EAN** 4016572102727
■ **Art.-Nr.** 5050084 **EAN** 4016572102734

GUTFELS

VB 37059 ch
Windmaschine | 100 Watt Leistung | Ø 50 cm

3 Leistungsstufen | 3 Metallflügel | VDE Plug	√
hochwertiges Vollmetall-Gehäuse	√
Motor- & Überhitzungsschutz	√
stufenlos schwenkbarer Kopf	√
GS geprüft	√
Gerätemaße: 54,0 x 54,5 x 22,0 cm	

Art.-Nr. 5050093 **EAN** 4016572102826

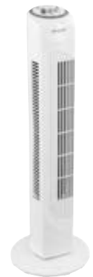

exquisit

VS 34570 we
Standventilator "Tower" | 45 Watt

3 Leistungsstufen | 120 min Timer	√
90°L/R Oszillation zur besseren Luftverteilung	√
fester Stand | Umkippschutz	√
inkl. Tragegriff	√
GS geprüft	√
Gerätemaße: 77,0 x 16,0 x 15,5 cm	

Art.-Nr. 5050088 **EAN** 4016572102772

GUTFELS

VB 37058 ch
14" Bodenventilator | 70 Watt Leistung | Ø 35 cm

3 Leistungsstufen | 3 Metallflügel | VDE Plug	√
hochwertiges Vollmetall-Gehäuse	√
Motor- & Überhitzungsschutz	√
stufenlos schwenkbarer Kopf	√
GS geprüft	√
Gerätemaße: 47,0 x 47,0 x 20,0 cm	

Art.-Nr. 5050090 **EAN** 4016572102796

GUTFELS

COOL 3010 W
3-in-1 Lüftkühler | inkl. Fernbedienung

Display mit Temperaturanzeige	√
Timer-Funktion - 8 Std.	√
Luftkühler | Luftreiniger | Lüftbefeuchter	√
4 Programme & 3 Leistungsstufen	√
ideal für Schlafzimmer dank SCHLAFMODUS	√
inkl. Kühlakku | 7 Liter Wassertank	√
Oszillation in 4 Richtungen	√
Gerätemaße: 75,0 x 30,5 x 30,5 cm	

Art.-Nr. 5810046 **EAN** 4016572025187

Technische Änderungen vorbehalten

GUTFELS

VENTI 3030 R
AKKU-Tischventilator | Powerbank | Ø 17 cm

Soft-Touch Bedienung | 4 Leistungsstufen & 2 Windmodi	√
bis zu 20h Laufzeit | 10000 mAh Lithium Akku	√
Oszillation 120° & einstellbarer Neigungswinkel	√
Teleskopstange ausziehbar bis zu 1 m	√
Leder Trageriemen für einfachen Transport	√
Gerätemaße: 10,3-100 x 20,2 x 20,4 cm	

Art.-Nr. 5810045 **EAN** 4016572025170

GUTFELS

VENTI 3020 R
AKKU-Tischventilator | Mikro-USB | Ø 20 cm

Soft-Touch Bedienung	√
bis zu 10 Std. Laufzeit	√
4000 mAh Lithium Akku | 2 Akkus	√
4 Leistungsstufen & 2 Windmodi	√
Oszillation 120° Neigungswinkel	√
Gerätemaße: 36,0 x 20,4 x 18,7 cm	

Art.-Nr. 5810044 **EAN** 4016572025163

GUTFELS

VENTI 3010 R
AKKU-Tischventilator | USB | Ø 15 cm

Soft-Touch Bedienung	√
bis zu 12 Std. Laufzeit	√
4000 mAh Lithium Akku | 2 Akkus	√
4 Leistungsstufen & 2 Windmodi	√
einstellbarer 40° Neigungswinkel	√
Gerätemaße: 28,8 x 16,6 x 13,5 cm	

Art.-Nr. 5810043 **EAN** 4016572025156

GUTFELS

VT 66566 sw
Tischventilator | inkl. Fernbedienung

LED-TouchControl & 7 Std. Timer	√
ideal für Schlafzimmer dank SCHLAFMODUS	√
4 Leistungsstufen | 60 Watt Leistung	√
90°H/R Oszillation + 70°L/R Oszillation	√
VDE Plug	√
GS geprüft	√
Gerätemaße: 35,0 x 30,0 x 24,0 cm	

Art.-Nr. 5050043 **EAN** 4016572102208

GUTFELS

VT 33565 we
Tischventilator | Geräuscharm | 45 Watt

3 Leistungsstufen	√
90° Schwenkbarer Kopf	√
fester Stand | VDE Plug	√
GS geprüft	√
Gerätemaße: 24,7 x 24,5 x 14,8 cm	

Art.-Nr. 5050042 **EAN** 4016572102192

exquisit

VT 35082 we
VT 35083 sw
"16" Tischventilator | 50 Watt | Ø 40 cm

3 Leistungsstufen | Oszillation	√
Piano Key Bedienung | 3 Flügelblätter	√
inkl. Tragegriff | VDE Plug	√
GS geprüft	√
Gerätemaße: 44,0 x 38,5 x 14,0 cm	

☐ **Art.-Nr.** 5050081 **EAN** 4016572102703
■ **Art.-Nr.** 5050082 **EAN** 4016572102710

exquisit

VT 34063 sw
"12" Tischventilator | 35 Watt | Ø 30 cm

3 Leistungsstufen | Oszillation	√
Piano Key Bedienung | 3 Flügelblätter	√
inkl. Tragegriff | VDE Plug	√
GS geprüft	√
Gerätemaße: 50,0 x 34,0 x 23,5 cm	

Art.-Nr. 5050080 **EAN** 4016572102697

exquisit

VT 33056 we
VT 33057 sw
"9" Tischventilator | 30 Watt | Ø 23 cm

2 Leistungsstufen | Oszillation	√
Piano Key Bedienung | 3 Flügelblätter	√
inkl. Tragegriff | VDE Plug	√
GS geprüft	√
Gerätemaße: 37,5 x 27,5 x 21,5 cm	

☐ **Art.-Nr.** 5050077 **EAN** 4016572102666
■ **Art.-Nr.** 5050078 **EAN** 4016572102673

Mobile Klimageräte

Funktionen bei Mobile Klimageräte im Überblick:

- Kombigeräte
- Kühlleistung
- Timer & Schlaf-Funktion
- Antibakterieller Filter

GUTFELS

CM 81457 we
4-in-1 mobiles Klimagerät mit 14.000 BTU/h Kühlleistung + Heizfunktion

Luftkühlung, Trocknung, Ventilation, Heizen	√
36 Liter pro Tag Luftentfeuchtung mit 1462 Watt	√
Umweltfreundlich - R290 Gas & EEK A	√
450 m³/h Luftleistung für max. 45 m² Raumgröße	√
LED-Display mit Symboldarstellung	√
Timer-,Schlaf-,Selbstdiagnose-Funktion	√
integrierter Filter für Staub und Schmutzpartikel	√
vollmobil durch stabile Griffe und Transportrollen	√
Gerätemaße: 71,5 x 47,4 x 33,5 cm	

Art.-Nr. 5050100 **EAN** 4016572103045

GUTFELS

CM 81456 we
3-in-1 mobiles Klimagerät mit 14.000 BTU/h

Luftkühlung, Trocknung, Ventilation	√
36 Liter pro Tag Luftentfeuchtung mit 1461 Watt	√
Umweltfreundlich - R290 Gas & EEK A	√
450 m³/h Luftleistung für max. 45 m² Raumgröße	√
LED-Display mit Symboldarstellung	√
Timer-,Schlaf-,Selbstdiagnose-Funktion	√
integrierter Filter für Staub und Schmutzpartikel	√
vollmobil durch stabile Griffe und Transportrollen	√
Gerätemaße: 71,5 x 47,4 x 33,5 cm	

Art.-Nr. 5050099 **EAN** 4016572103038

GUTFELS

CM 81455 we
3-in-1 mobiles Klimagerät mit 14.000 BTU/h

Luftkühlung, Trocknung, Ventilation	√
36 Liter pro Tag Luftentfeuchtung mit 1538 Watt	√
Umweltfreundlich - R290 Gas & EEK A	√
450 m³/h Luftleistung für max. 45 m² Raumgröße	√
LED-Display mit Symboldarstellung	√
Timer-,Schlaf-,Selbstdiagnose-Funktion	√
integrierter Filter für Staub und Schmutzpartikel	√
vollmobil durch stabile Griffe und Transportrollen	√
Gerätemaße: 76,8 x 49,0 x 37,6 cm	

Art.-Nr. 5050019 **EAN** 4016572101898

GUTFELS

CM 80950 we
3-in-1 mobiles Klimagerät mit 9.000 BTU/h

Luftkühlung, Entfeuchten, Ventilation	√
30 Liter pro Tag Luftentfeuchtung mit 1050 Watt	√
Umweltfreundlich - R290 Gas & EEK A+	√
340 m³/h Luftleistung für max. 30 m² Raumgröße	√
LED-Display mit Timer-& Selbstdiagnose-Funktion	√
integrierter Filter für Staub und Schmutzpartikel	√
vollmobil durch stabile Griffe und Transportrollen	√
Gerätemaße: 71,5 x 47,4 x 33,5 cm	

Art.-Nr. 5050098 **EAN** 4016572103076

GUTFELS

CM 81458 sw
4-in-1 mobiles Klimagerät mit 14.000 BTU/h Kühlleistung + Heizfunktion

Luftkühlung, Trocknung, Ventilation, Heizen	√
36 Liter pro Tag Luftentfeuchtung mit 1462 Watt	√
Umweltfreundlich - R290 Gas & EEK A	√
450 m³/h Luftleistung für max. 45 m² Raumgröße	√
LED-Display mit Symboldarstellung	√
Timer-,Schlaf-,Selbstdiagnose-Funktion	√
integrierter Filter für Staub und Schmutzpartikel	√
vollmobil durch stabile Griffe und Transportrollen	√
Gerätemaße: 71,5 x 47,4 x 33,5 cm	

Art.-Nr. 5050101 **EAN** 4016572103052

GUTFELS

CM 80949 we
3-in-1 mobiles Klimagerät mit 9.000 BTU/h

Luftkühlung, Entfeuchten, Ventilation	√
30 Liter pro Tag Luftentfeuchtung mit 1050 Watt	√
Umweltfreundlich - R290 Gas & EEK A+	√
340 m³/h Luftleistung für max. 30 m² Raumgröße	√
LED-Display mit Timer-& Selbstdiagnose-Funktion	√
integrierter Filter für Staub und Schmutzpartikel	√
vollmobil durch stabile Griffe und Transportrollen	√
Gerätemaße: 71,5 x 47,4 x 33,5 cm	

Art.-Nr. 5050066 **EAN** 4016572102550

Technische Änderungen vorbehalten

GUTFELS

CM 61249 we
3-in-1 mobiles Klimagerät mit 12.000 BTU/h

Luftkühlung, Entfeuchten, Ventilation	√
28,8 Liter pro Tag Luftentfeuchtung mit 1520 Watt	√
Umweltfreundlich - R290 Gas & EEK A	√
340 m³/h Luftleistung für max. 38 m² Raumgröße	√
LED-Display mit Timer-& Selbstdiagnose-Funktion	√
integrierter Filter für Staub und Schmutzpartikel	√
vollmobil durch stabile Griffe und Transportrollen	√
Gerätemaße: 71,5 x 47,4 x 33,5 cm	

Art.-Nr. 5050097 **EAN** 4016572103069

GUTFELS

CM 61248 we
3-in-1 mobiles Klimagerät mit 12.000 BTU/h

Luftkühlung, Entfeuchten, Ventilation	√
28,8 Liter pro Tag Luftentfeuchtung mit 1520 Watt	√
Umweltfreundlich - R290 Gas & EEK A	√
340 m³/h Luftleistung für max. 38 m² Raumgröße	√
LED-Display mit Timer-& Selbstdiagnose-Funktion	√
integrierter Filter für Staub und Schmutzpartikel	√
vollmobil durch stabile Griffe und Transportrollen	√
Gerätemaße: 71,5 x 47,4 x 33,5 cm	

Art.-Nr. 5050067 **EAN** 4016572102567

exquisit

CM 30953 we
3-in-1 mobiles Klimagerät mit 9.000 BTU/h

Luftkühlung, Trocknung, Ventilation	√
19,2 Liter pro Tag Luftentfeuchtung mit 950 Watt	√
Umweltfreundlich - R290 Gas & EEK A	√
320 m³/h Luftleistung für max. 30 m² Raumgröße	√
LED-Display mit Timer-& Selbstdiagnose-Funktion	√
integrierter Filter für Staub und Schmutzpartikel	√
vollmobil durch stabile Griffe und Transportrollen	√
Gerätemaße: 68,0 x 33,0 x 28,0 cm	

Art.-Nr. 5050092 **EAN** 4016572103021

exquisit

CM 30752 we
3-in-1 mobiles Klimagerät mit 7.000 BTU/h

Luftkühlung, Trocknung, Ventilation	√
19,2 Liter pro Tag Luftentfeuchtung mit 730 Watt	√
Umweltfreundlich - R290 Gas & EEK A	√
320 m³/h Luftleistung für max. 20 m² Raumgröße	√
LED-Display mit Timer-& Selbstdiagnose-Funktion	√
integrierter Filter für Staub und Schmutzpartikel	√
vollmobil durch stabile Griffe und Transportrollen	√
Gerätemaße: 68,0 x 33,0 x 28,0 cm	

Art.-Nr. 5050091 **EAN** 4016572103014

GUTFELS

HAS 01 - Hot Air Stop
Fensterabdichtung

verwendbar für alle mobilen Klimageräte	√
leichte Installation	√
400 x 50	√
Nebeneffekt: Stechmücken und Insekten bleiben fern	√

Art.-Nr. 5050050 **EAN** 4016572102277

Unser Tipp

Fensterdichtung für mobile Klimageräte

Wenn Sie ein mobiles Klimagerät verwenden, empfiehlt es sich, eine Fensterdichtung zusätzlich anzubringen. Diese Dichtung sorgt nicht nur dafür, dass die Kälte effektiv im Raum bleibt, sondern ist auch umweltfreundlich. Durch die Abdichtung des Fensters wird der Energieverbrauch des Klimageräts reduziert, da keine kühle Luft nach außen entweicht. Eine Fensterdichtung bietet zudem einen effektiven Insektenschutz, da sie verhindert, dass Insekten und andere ungebetene Gäste durch kleine Öffnungen ins Zimmer gelangen. Sie können somit Ihre kühle und insektenfreie Umgebung genießen.

Für weitere Informationen zu Produkten und praktischen Tipps, besuchen Sie uns auf:
www.exquisit.de & **www.gutfels.de**

GGV Handelsgesellschaft mbH & Co. KG
August-Thyssen-Straße 8
41564 Kaarst-Holzbüttgen

Alle Rechte vorbehalten. 2023